(19)中华人民共和国国家知识产权局

(12)实用新型专利

(10)授权公告号 CN 203974315 U
(45)授权公告日 2014.12.03

(21)申请号 201420012425.X

(22)申请日 2014.01.09

(73)专利权人 张婷
地址 332000 江西省九江市九瑞大道 91 号 九江职业大学

(72)发明人 张婷 徐珍 黄丽 陈晨

(74)专利代理机构 大庆知文知识产权代理有限公司 23115
代理人 吴江东

(51)Int.Cl.
B43L 1/04(2006.01)

权利要求书1页 说明书2页 附图2页

(54)实用新型名称

英语教学黑板

(57)摘要

英语教学黑板。现有的教学黑板有很多种，而且现有的黑板功能比较单一，只能用于书写，若教师事先准备好的纸质板书无处悬挂，不利于教师授课。一种英语教学黑板，其组成包括：书写板(1)和展示板(2)，所述的书写板和所述的展示板通过合页(3)连接，所述的展示板的前端具有横梁(4)，所述的书写板和所述的展示板的上端均连接把手(5)，展示板的一侧具有连接块(10)，所述的连接块(10)开有第二凹槽(17)，所述的第二凹槽的一侧开有限位槽(12)，所述的限位槽通过弹簧(13)连接卡块(14)，所述的限位槽底部两侧开有通孔，所述的卡块底部两侧分别连接支撑杆(15)，所述的支撑杆(15)均穿过所述的通孔连接扣环(16)。本实用新型用于英语教学。

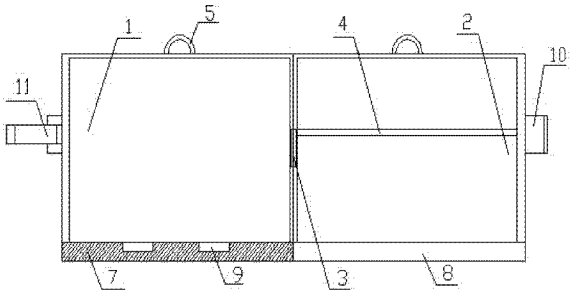

CN 203974315 U

1. 一种英语教学黑板，其组成包括：书写板和展示板，其特征是：所述的书写板和所述的展示板通过合页连接，所述的展示板的前端具有横梁，所述的书写板和所述的展示板的上端均连接把手，展示板的一侧具有连接块，所述的连接块开有第二凹槽，所述的第二凹槽的一侧开有限位槽，所述的限位槽通过弹簧连接卡块，所述的限位槽底部两侧开有通孔，所述的卡块底部两侧分别连接支撑杆，所述的支撑杆均穿过所述的通孔连接扣环，所述的书写板和所述的展示板的后部两侧均连接吸盘，所述的书写板连接的把手和所述的展示板连接的把手相互对称，所述的书写板的一端连接连接块，所述的书写板一端的连接块通过转轴连接旋转钩，所述的书写板和所述的展示板通过合页合上后，旋转钩深入第二凹槽中，通过卡块卡住，卡和紧密防止脱落打开，通过拉动扣环将卡块回缩和弹出，卡和控制旋转钩。

2. 根据权利要求 1 所述的英语教学黑板，其特征是：所述的书写板的下端连接与其垂直的左放置台，所述的展示板的下端连接与其垂直的右放置台。

3. 根据权利要求 2 所述的英语教学黑板，其特征是：所述的书写板连接的左放置台开有放置书写笔和黑板擦的第一凹槽，所述的书写板和所述的展示板的材料均是塑料。

英语教学黑板

技术领域

[0001] 本实用新型涉及一种英语教学黑板。

背景技术

[0002] 英语教学黑板有很多种，而且现有的黑板功能比较单一，难以携带，若教师事先准备好的纸质板书无处悬挂，不利于教师授课。

发明内容

[0003] 本实用新型的目的是提供一种便于携带、卡和紧密的英语教学黑板。

[0004] 上述的目的通过以下的技术方案实现：

[0005] 一种英语教学黑板，其组成包括：书写板和展示板，所述的书写板和所述的展示板通过合页连接，所述的展示板的前端具有横梁，所述的书写板和所述的展示板的上端均连接把手，展示板的一侧具有连接块，所述的连接块开有第二凹槽，所述的第二凹槽的一侧开有限位槽，所述的限位槽通过弹簧连接卡块，所述的限位槽底部两侧开有通孔，所述的卡块底部两侧分别连接支撑杆，所述的支撑杆均穿过所述的通孔连接扣环。通过拉动扣环实现将卡块回缩和弹出，控制旋转钩。

[0006] 所述的英语教学黑板，所述的书写板和所述的展示板的后部两侧均连接吸盘，所述的书写板和所述的展示板连接的把手相互对称。

[0007] 所述的英语教学黑板，所述的书写板的下端连接与其垂直的左放置台，所述的展示板的下端连接与其垂直的右放置台。

[0008] 所述的英语教学黑板，所述的书写板连接的左放置台 7 开有放置书写笔和黑板擦的第一凹槽，所述的书写板和所述的展示板的材料均是白色塑料。

[0009] 所述的英语教学黑板，所述的书写板和所述的展示板折叠后为手提箱，所述的书写板的一端也连接连接块，所述的书写板一端的连接块通过转轴连接旋转钩。

[0010] 有益效果：

[0011] 1. 本实用新型采用铰链，连接书写板和展示板，整个黑板能够折叠，节省很大的空间。它结构简单，功能齐全，采用碳素笔书写板书，为教师的健康提供了有效的保障，且该黑板设置有展示板，能充分利用教师的教学材料。

[0012] 本实用新型采用吸盘固定，而且书写板和展示板上的把手也可以固定本产品。

[0013] 本实用新型采用的书写板和展示板对折后可以通过把手携带，对教师很方便。

[0014] 本实用新型采用塑料制作，板书用碳素笔书写，避免了粉笔书写遗落的粉尘，对教师的身体减少了伤害。

[0015] 附图说明：

[0016] 附图 1 是本产品的主视图。

[0017] 附图 2 是本产品的俯视图。

[0018] 附图 3 是附图 2 中 A 的局部放大图。

[0019] 具体实施方式：

[0020] 实施例 1：一种英语教学黑板，其组成包括：书写板 1 和展示板 2，所述的书写板和所述的展示板通过合页 3 连接，所述的展示板 2 的前端具有横梁 4，所述的书写板和所述的展示板的上端均连接把手 5，展示板 2 的一侧具有连接块 10，所述的连接块 10 开有第二凹槽 17，所述的第二凹槽的一侧开有限位槽 12，所述的限位槽通过弹簧 13 连接三角形卡块 14，所述的限位槽底部两侧开有通孔，所述的卡块底部两侧分别连接支撑杆 15，所述的支撑杆 15 均穿过所述的通孔连接扣环 16。通过拉动扣环实现将卡块 14 回缩和弹出，卡和控制旋转钩，书写板 1 和展示板 2 合上时卡和紧密，防止脱落。

[0021] 实施例 2：

[0022] 根据实施例 1 所述的英语教学黑板，所述的书写板和所述的展示板的后部两侧均连接吸盘 6，所述的书写板连接的把手和所述的展示板连接的把手相互对称。

[0023] 实施例 3：

[0024] 根据实施例 2 所述的英语教学黑板，所述的书写板的下端连接与其垂直的左放置台 7，所述的展示板的下端连接与其垂直的右放置台 8。

[0025] 实施例 4：

[0026] 根据实施例 3 所述的英语教学黑板，所述的书写板连接的左放置台 7 开有放置书写笔和黑板擦的第一凹槽 9，所述的书写板和所述的展示板的材料均是塑料。

[0027] 实施例 5：

[0028] 根据实施例 4 所述的英语教学黑板，所述的书写板和所述的展示板折叠后为手提箱，所述的书写板的一端也连接连接块 10，所述的书写板 1 一端的连接块通过转轴连接旋转钩 11。所述的书写板和所述的展示板通过合页合上后，旋转钩 11 深入第二凹槽 17 中，通过卡块 14 卡住，卡和紧密防止脱落打开，使用时，通过拉动扣环实现将卡块 14 回缩将书写板和展示板打开，十分方便。

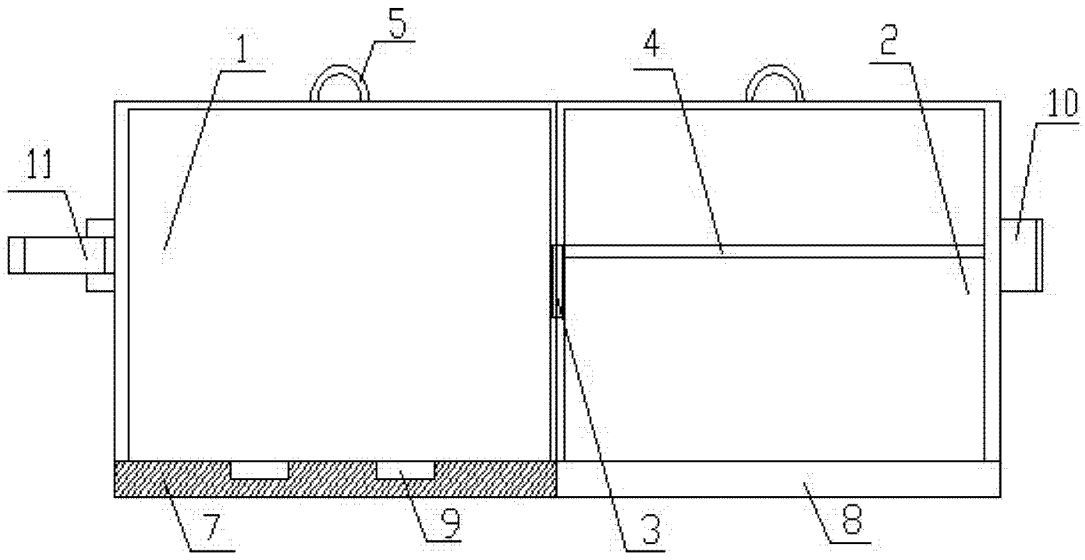

图 1

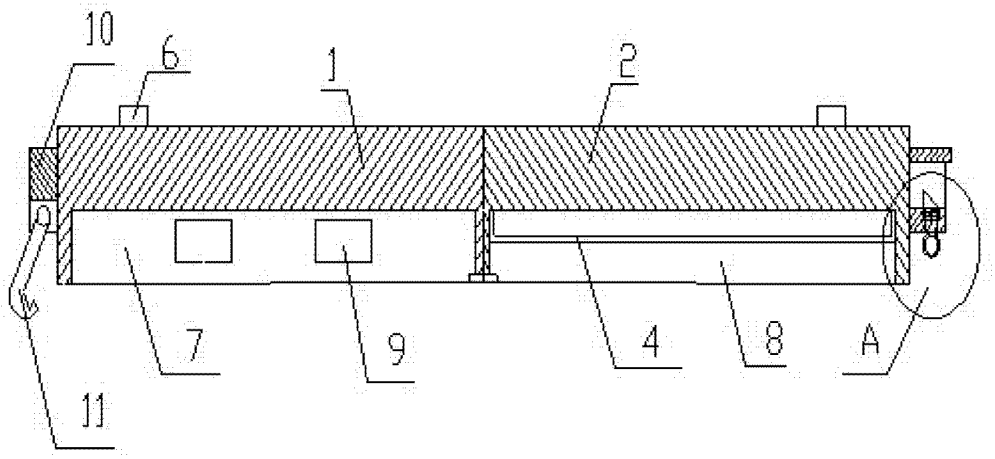

图 2

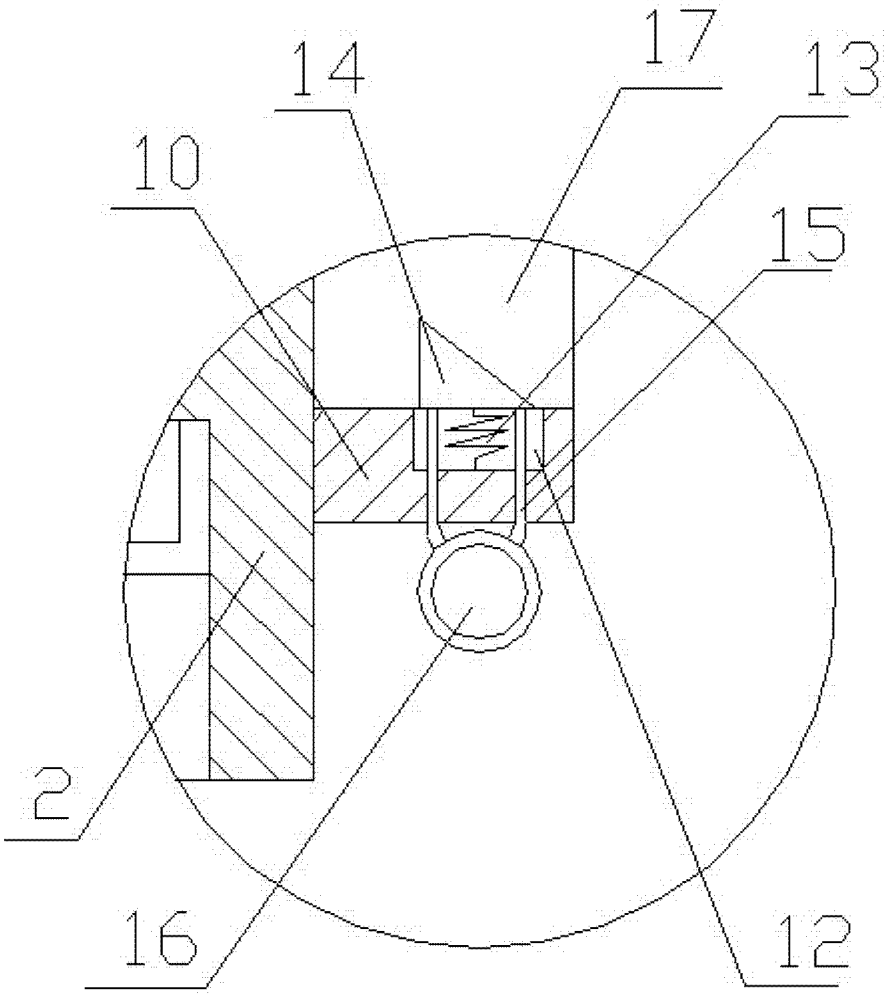

图 3