[19] 中华人民共和国国家知识产权局

[51] Int. Cl.
B60R 11/02 (2006.01)

[12] 实用新型专利说明书

专利号 ZL 200820093644.X

[45] 授权公告日 2009 年 2 月 4 日

[11] 授权公告号 CN 201189846Y

[22] 申请日 2008.4.25

[21] 申请号 200820093644.X

[73] 专利权人 东莞市步步高视听电子有限公司

地址 523860 广东省东莞市长安镇乌沙步步高大道 23 号信箱

[72] 发明人 乔明泉 曾赞坚

[74] 专利代理机构 广州三环专利代理有限公司

代理人 满 群

权利要求书 1 页 说明书 3 页 附图 2 页

[54] 实用新型名称

车载支架

[57] 摘要

本实用新型涉及一种车载支架，这种车载支架，包括吸附构件，所述吸附构件所连接的底座弯转地连接伸缩组件，伸缩组件各方向旋转、摆动地连接用于支撑车载消费类电子产品的安装座。该车载支架提供了一种长度可伸缩，便于调整车载电子产品使用观看距离，避开司机可视区域以方便寻找支架安全吸附安装点，使车载电子产品既可连同支架安装座悬空在汽车挡风玻璃下方也可连同支架安装座安装放置于汽车仪表盘平台上的车载支架。

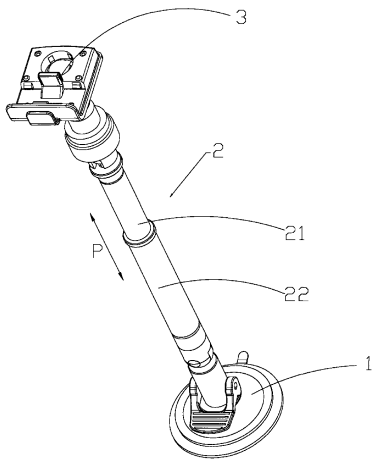

1、一种车载支架，包括吸附构件，其特征在于：所述吸附构件所连接的底座弯转地连接伸缩组件，伸缩组件各方向旋转、摆动地连接用于支撑车载消费类电子产品的安装座。

2、根据权利要求 1 所述车载支架，其特征在于：所述底座与伸缩组件之间铰链连接。

3、根据权利要求 1 所述车载支架，其特征在于：所述安装座与伸缩组件之间球头连接。

4、根据权利要求 1 所述车载支架，其特征在于：所述伸缩组件由圆柱状套筒结构组成；内套筒套入外套筒内并在外套筒两定位端之间移动，内、外套筒之间可相互旋转。

5、根据权利要求 1 或 2 所述车载支架，其特征在于：所述伸缩组件的内套筒外端经铰链连接于底座。

6、根据权利要求 1 或 3 所述车载支架，其特征在于：所述伸缩组件的外套筒外端经球头连接于底座。

7、根据权利要求 1 所述车载支架，其特征在于：所述吸附构件是将车载支架固设于车内的吸盘。

8、根据权利要求 1 所述车载支架，其特征在于：所述吸附构件是将车载支架固设于车内的胶纸。

9、根据权利要求 1 所述车载支架，其特征在于：所述吸附构件是将车载支架固设于车内的沙包。

车载支架

技术领域

本实用新型涉及一种支架，特别涉及一种车载支架。

背景技术

随着消费性电子产品的发展，涌现出形式多样的车载支架，传统的车载支架，支架长度一定，正常使用时，需将车载支架底座吸附在汽车挡风玻璃下，车载电子产品连同支架安装座悬空在挡风玻璃下方。因此使用这种结构的车载支架。要避开司机可视区确保安全行车，不同的车型寻找支架安装吸附点不方便。不易调整车载电子产品使用观看距离，同时车载电子产品长时间悬空在挡风玻璃下方，吸盘容易脱落，车载电子产品使用和行车存在安全隐患。

中国专利 00241029.X 公告了一种“便拐式徽型移动通讯电话天线支架”，其目的是提供一种适用于移动电话、车载电话、对讲机等通讯设备所用的天线支架。所述支架体上部装置有托盘，便于固定微型移动通讯电话，支架体下部设有支架吸盘，便于将移动通讯电话天线吸附固定在任何带有光滑平面的物体外部，携带使用方便。其不足之处是支架体不能伸缩、旋转，使用不便。

中国专利 200620047020 . 5 公告了一种“移动执法系统车载抓拍模块支架“，其目的是提供一种移动执法系统车载抓拍模块支架，克现现有移动电子警察相机支架结构陈旧，操作不灵便，容易出现死角的缺点。其技术方案：所述下平板一端设有吸盘，下平板通过平台调节螺母与上平板连接，上支架通过支架调节螺母与下支架连接，下平板另一端通过托盘调节螺母与托盘支架连接，托盘支架通过转台调节螺母与转台连接，转台表面设有托盘，可利用前部的吸盘将支架固定于车前挡风玻璃内侧，将之牢牢固定住，使用者只需通过调节支架各处的调节螺母便可实现灵活操作，本实用新型可进行全方位全立体空间转向。其不足之处是支架不能伸缩、旋转，

使用不便。

实用新型内容

本实用新型的目的在于克服上述现有技术中的不足之处，提供一种长度可伸缩，便于调整车载电子产品使用观看距离，避开司机可视区域以方便寻找支架安全吸附安装点，使车载电子产品既可连同支架安装座悬空在汽车挡风玻璃下方也可连同支架安装座安装放置于汽车仪表盘平台上的车载支架。

本实用新型的目的可以通过以下措施来达到：

这种车载支架，包括吸附构件，其特殊之处在于：所述吸附构件所连接的底座弯转地连接伸缩组件，伸缩组件各方向旋转、摆动地连接用于支撑车载消费类电子产品的安装座。

本实用新型的目的还可以通过以下措施来达到：

所述底座与伸缩组件之间铰链连接。

所述安装座与伸缩组件之间球头连接。

所述伸缩组件由圆柱状套筒结构组成；内套筒套入外套筒内并在外套筒两定位端之间移动，内、外套筒之间可相互旋转。

所述伸缩组件的内套筒外端经铰链连接于底座。

所述伸缩组件的外套筒外端经球头连接于底座。

所述吸附构件是将车载支架固设于车内的吸盘。

所述吸附构件是将车载支架固设于车内的胶纸。

所述吸附构件是将车载支架固设于车内的沙包。

本实用新型具有如下优点：

1、所述伸缩部件根据使用情况的要求可自由伸长缩短，节省了安装空间，并且操作方便。

2、所述伸缩部件自由伸缩可方便调节车载电子产品使用观看距离，方便不同使用者、不同习惯的使用观看距离。

3、所述车载支架因为有伸缩部件，可方便避开司机可视区域来寻找支架吸附安装点，且可使车载电子产品既可连同支架安装座放置于汽车仪表盘平台上，既避开可视区域司机安全行车，又可方便使用车载电子产品，避免车载电子产品长期悬空于汽车挡风玻璃下方，可有效防止长期使用过程中车载支架连同车载电子产品跌落。

附图说明

图 1 是本实用新型的伸缩部件呈收缩状态立体结构图。

图 2 是本实用新型的伸缩部件呈伸长状态立体结构图。

具体实施方式

本实用新型下面将结合附图作进一步详述：

图 1 示出了本实用新型呈收缩状态立体结构。

请参阅图 1 所示，该车载支架，包括吸附构件(图中未示)，该吸附构件可以是将车载支架固设于车内的吸盘，也可以是将车载支架固设于车内的胶纸或沙包；所述吸附构件所连接的底座 3 与伸缩组件 2 之间铰链连接(图中未示)，用于二者间的弯转，伸缩组件 2 各方向旋转、摆动地经球头连接(图中未示)用于支撑车载消费类电子产品的安装座 1。

请参阅图 2 所示，所述伸缩组件 2 由圆柱状套筒结构组成；其中：内套筒 21 套入外套筒 22 内并在外套筒 22 两定位端之间移动，内套筒 21、外套筒 22 之间可相互旋转。所述伸缩组件 2 的内套筒 21 外端经铰链连接于底座 3。所述伸缩组件 2 的外套筒 22 外端还可以是经球头连接于底座 3 的结构。

以上所述仅为本实用新型的较佳实施例，凡依本实用新型权利要求范围所做的均等变化与修饰，皆应属本实用新型权利要求的涵盖范围。

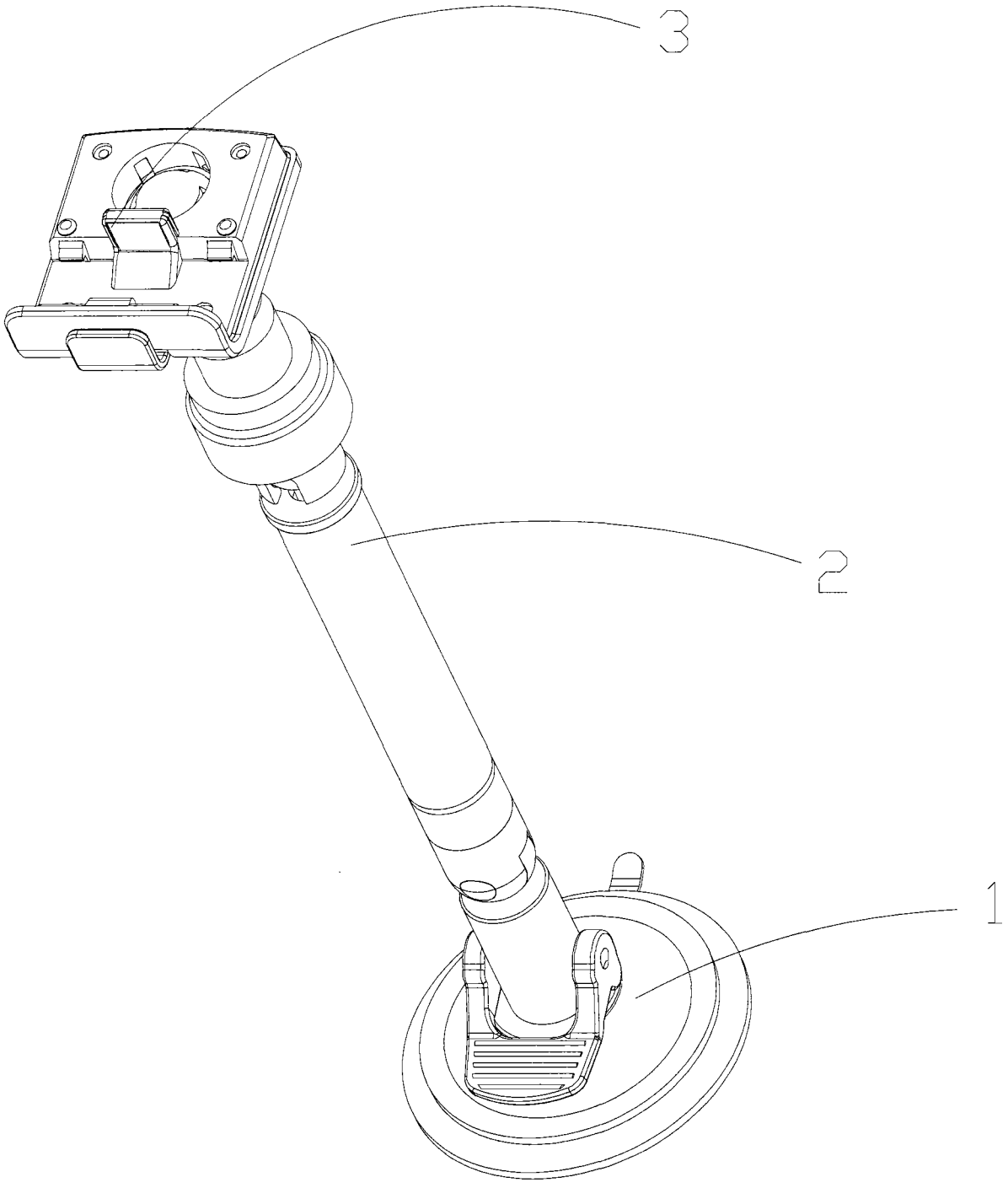

图1

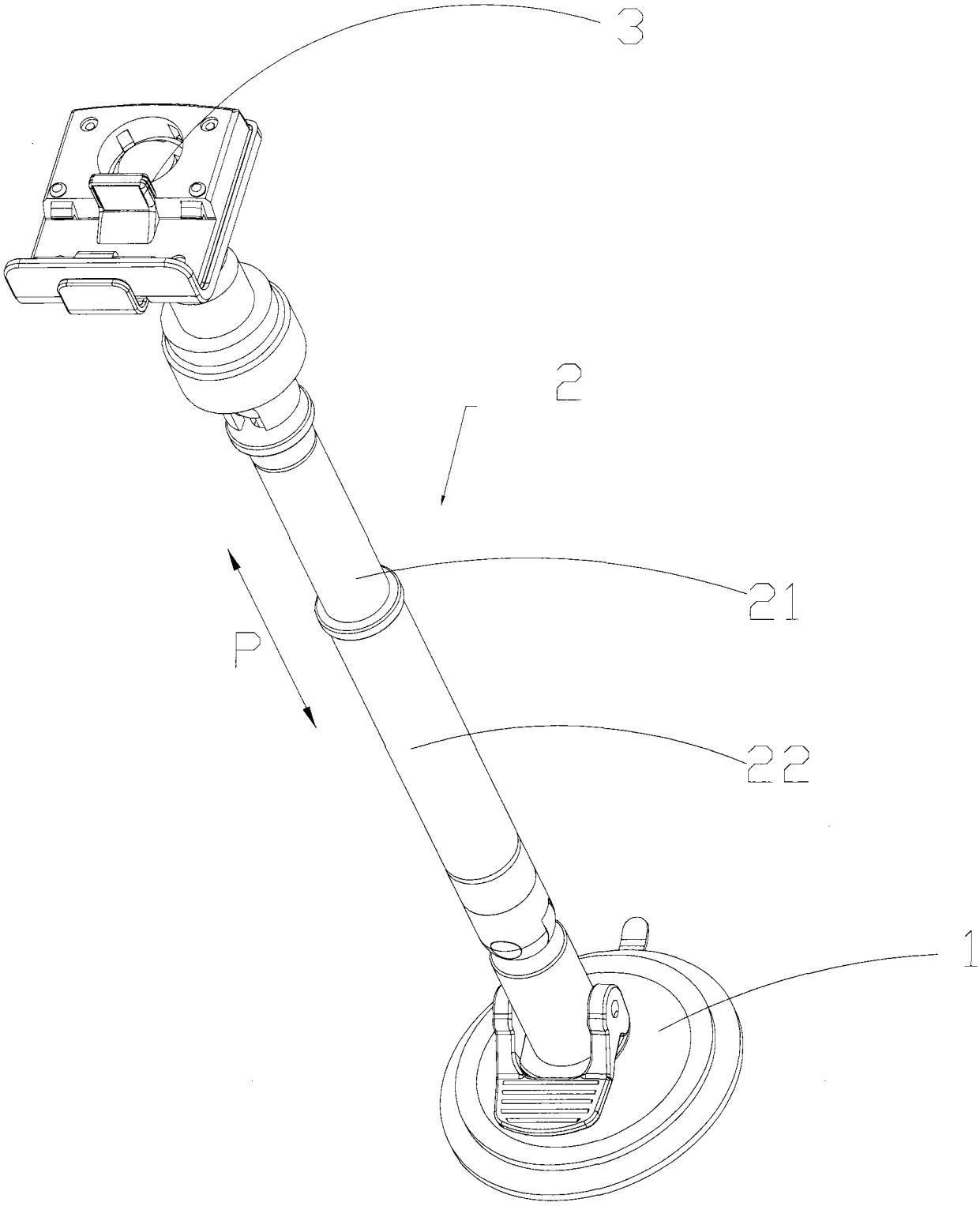

图2