D209621

(19)中華民國智慧財產局

(12)設計說明書公告本　**(11)證書號數：TW D209621 S**

(45)公告日： 中華民國 110 (2021) 年 01 月 21 日

(21)申請案號：109303680　(22)申請日： 中華民國 109 (2020) 年 07 月 08 日

(51)LOC.(11)Cl.：13-03

(30)優先權：2020/01/10　日本　2020-000314

(71)申請人：日商ＩＤＥＣ股份有限公司 (日本) IDEC CORPORATION　(JP)
日本

(72)設計人：土岐侑丞 DOKI, YUSUKE (JP) ；境井貴行 SAKAI, TAKAYUKI (JP) ；石見崇 IWAMI, TAKASHI (JP)

(74)代理人：閻啓泰；林景郁

(56)參考文獻：

JP　D1137738　JP　D1137888

JP　D1566198

審查人員：呂正和

圖式數：11 共 12 頁

(54)名稱

選擇開關

代表圖：

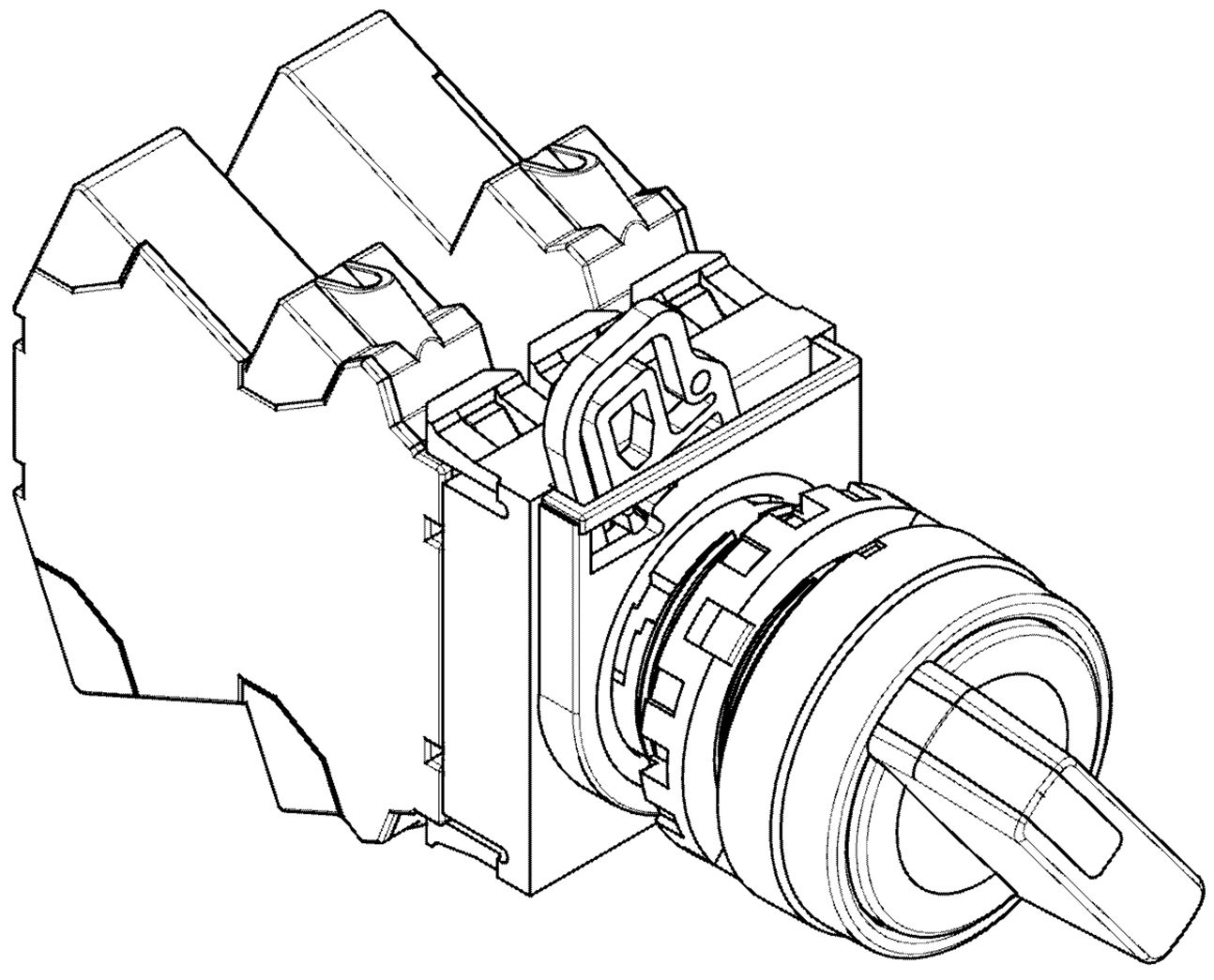

【立體圖1】

專利案號：109303680

公告本

109年08月31日 所提補正

D209621

【設計說明書】

【中文設計名稱】　　選擇開關

【物品用途】

【0001】本物品係利用連接單元來安裝2個開關用接點塊於旋鈕操作式之操作單元而構成之選擇開關。作為一例，本物品係安裝於安裝板等而使用(參照顯示使用狀態之參考圖)。構成本物品之接點塊係以與操作單元之操作連動並藉由操作子進行動作來切換接點之on/off之方式構成。再者，各接點塊設有能與端子連接之推入式之端子插入孔、用於解除端子向該端子插入孔之連接之推桿部、及導通確認用孔(參照顯示各部位名稱之參考圖)。推桿部之表面形成有凹部，藉由將一字形螺絲起子嵌入該凹部並壓入推桿部，解除端子之連接。

【設計說明】

【0002】於各部位表面所顯示之細線皆用於特定立體表面之形狀。

109年08月31日 所提補正

【設計圖式】

（指定代表圖）

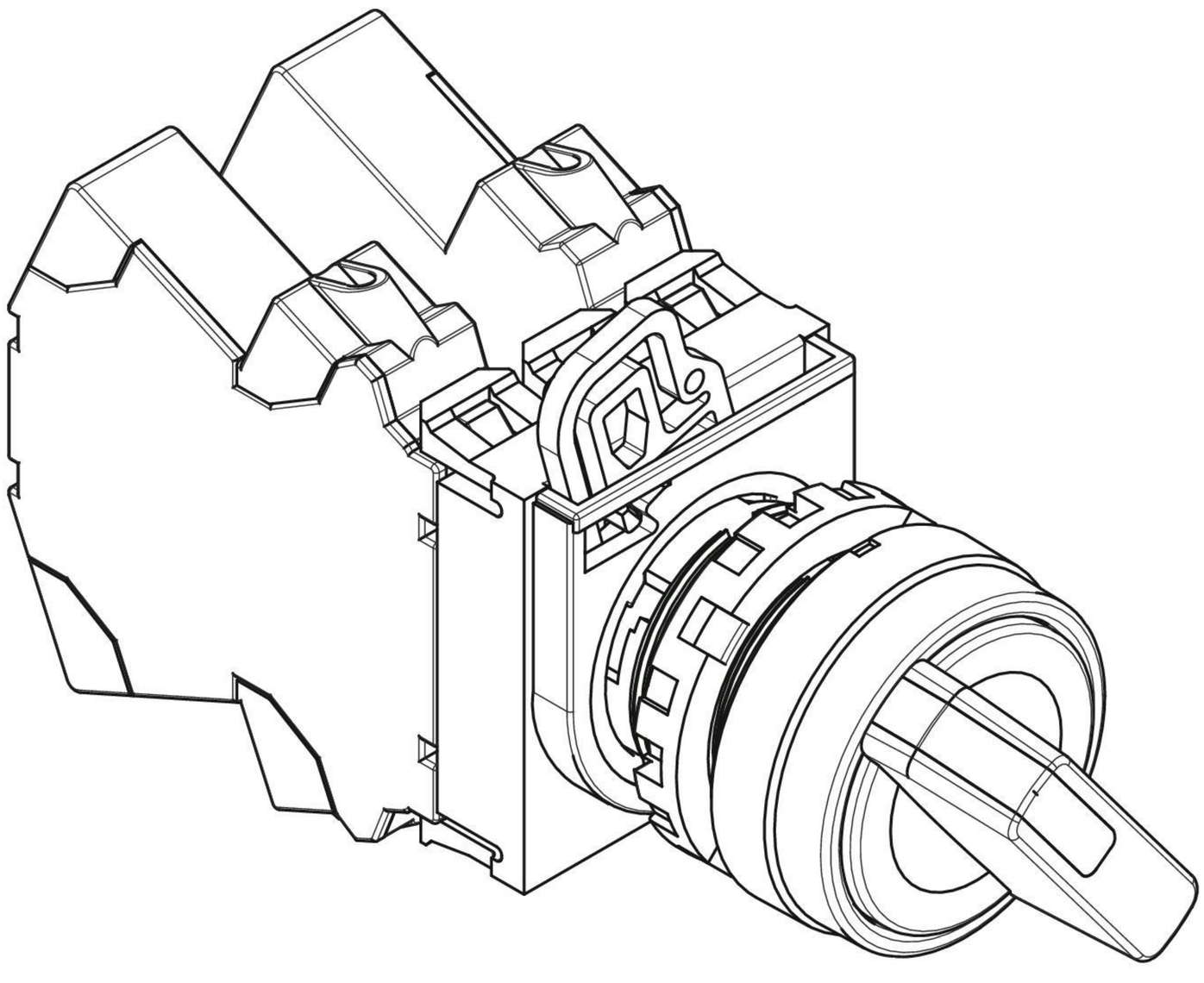

【立體圖1】

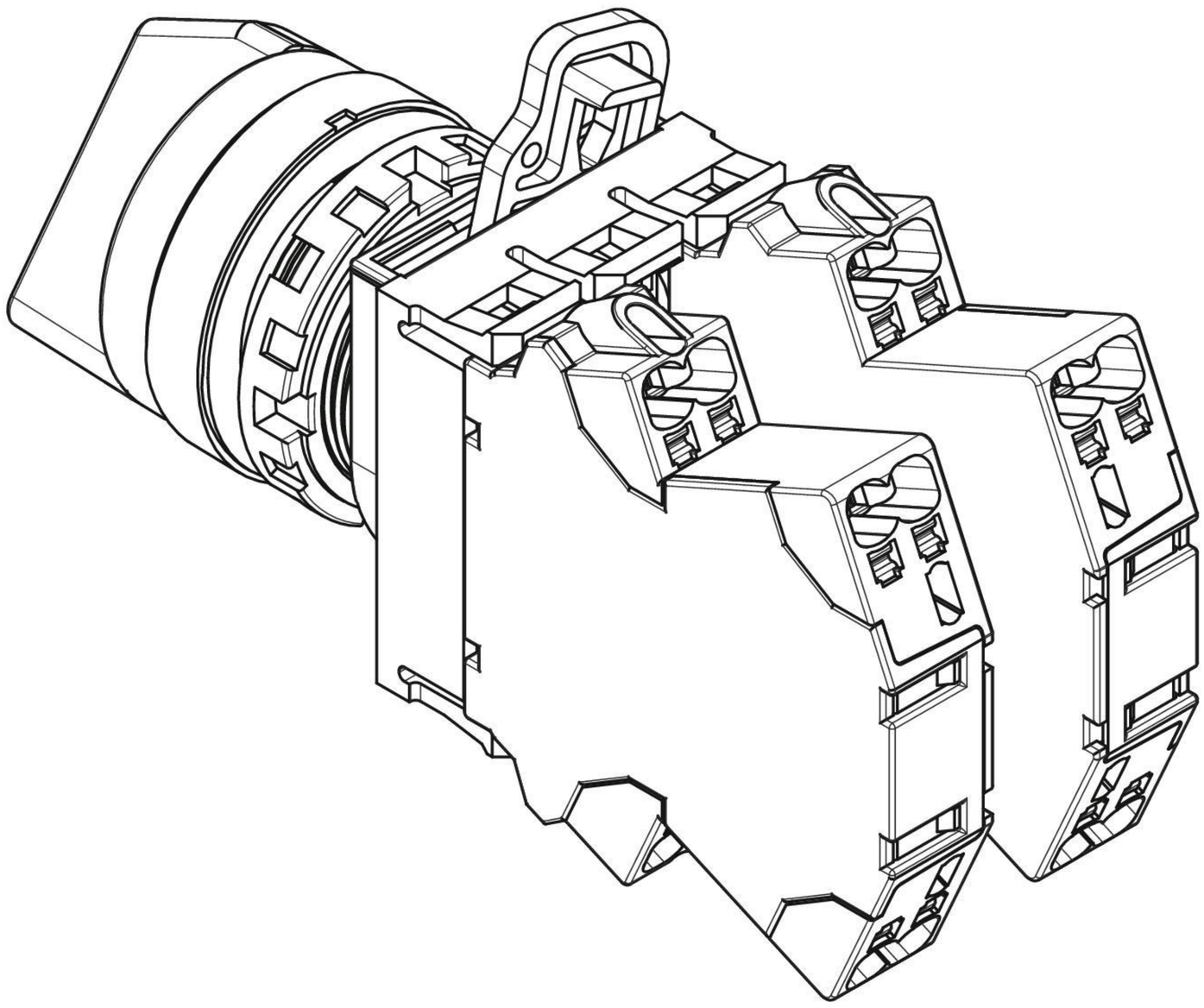

【立體圖2】

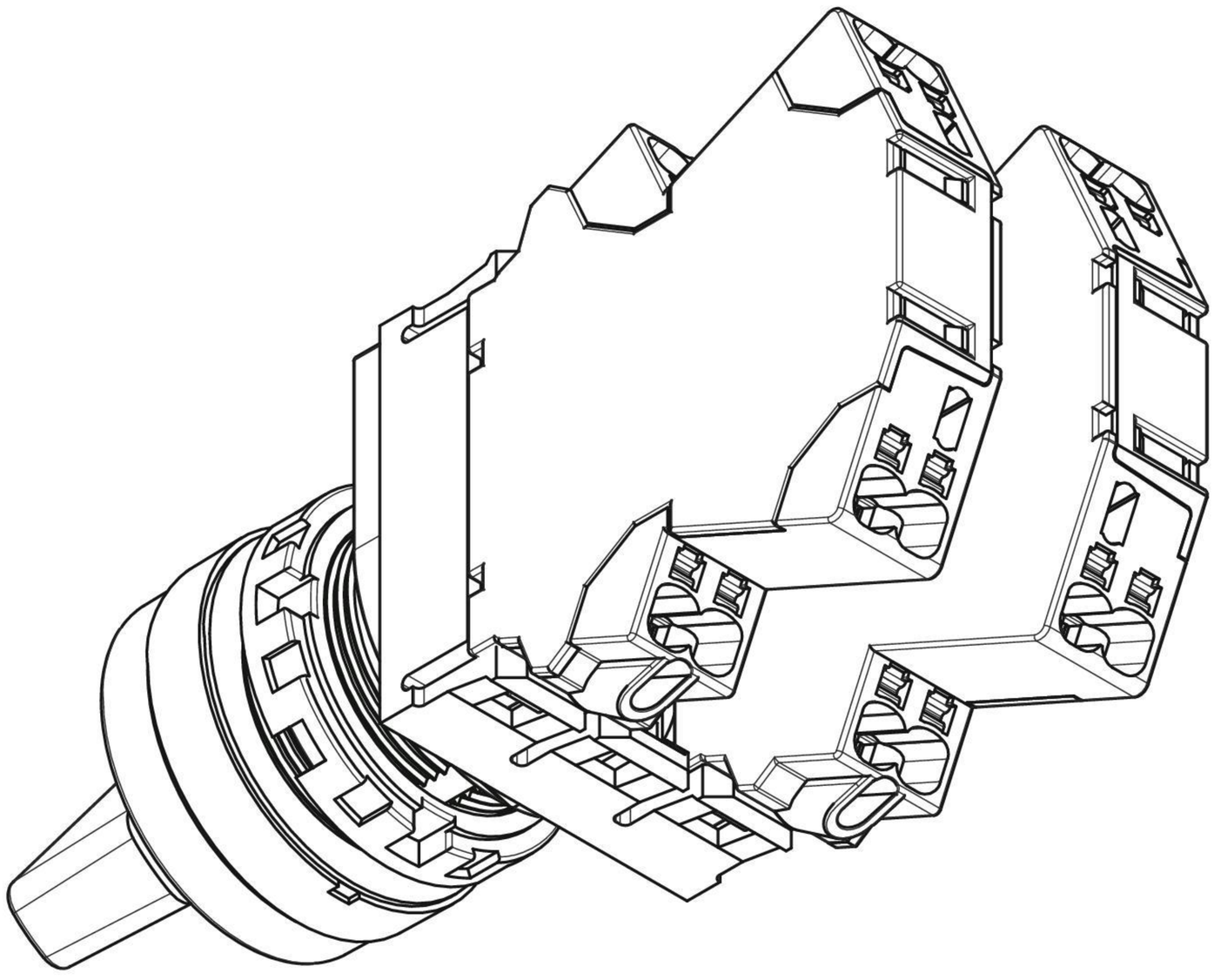

【立體圖3】

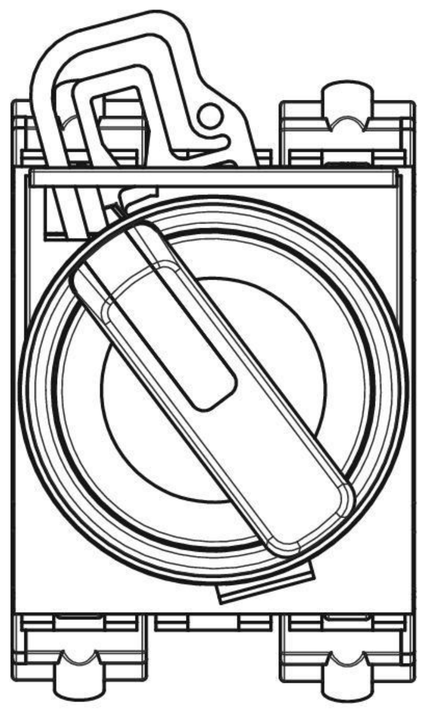

【前視圖】

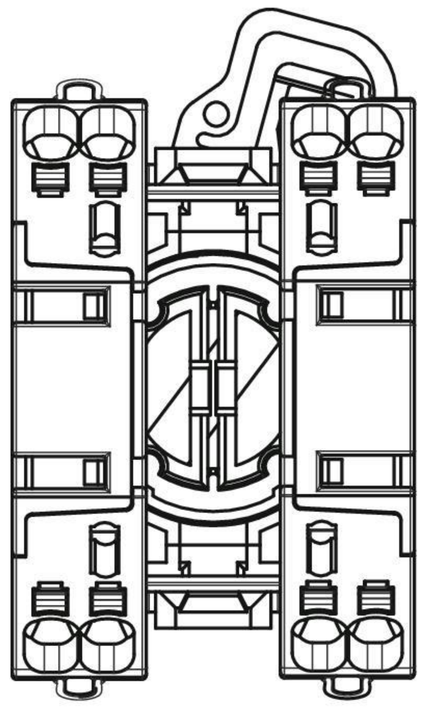

【後視圖】

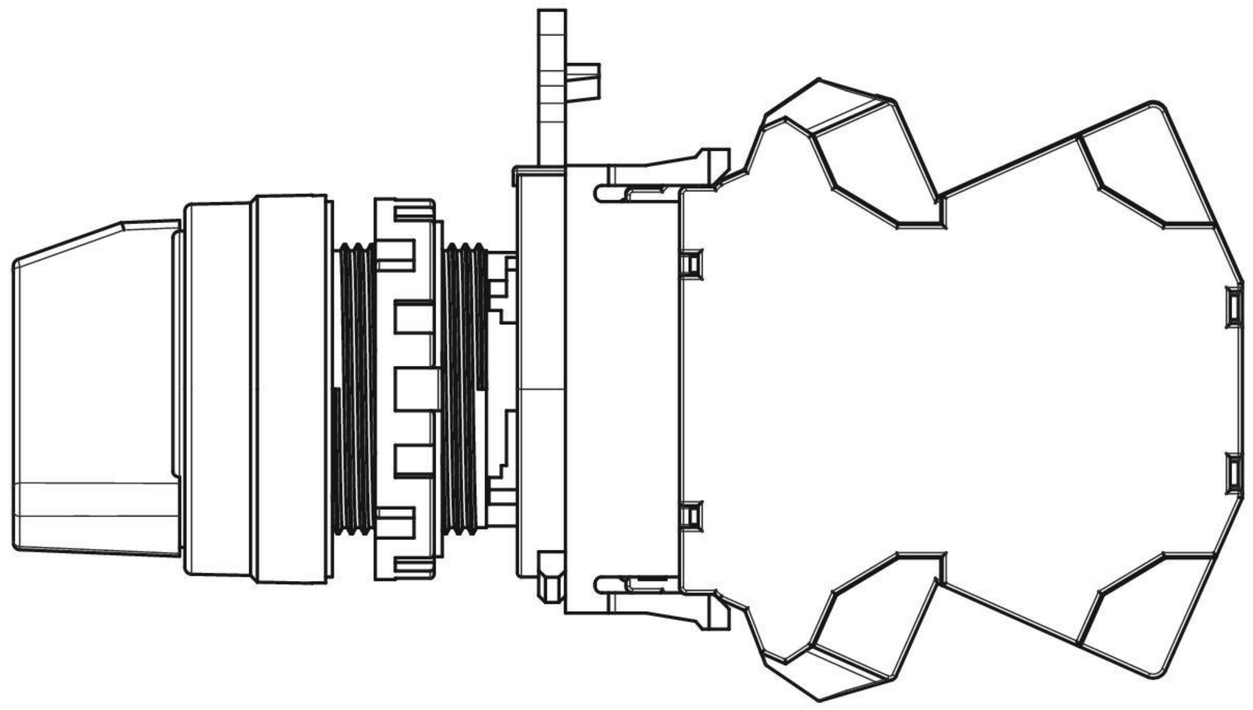

【右側視圖】

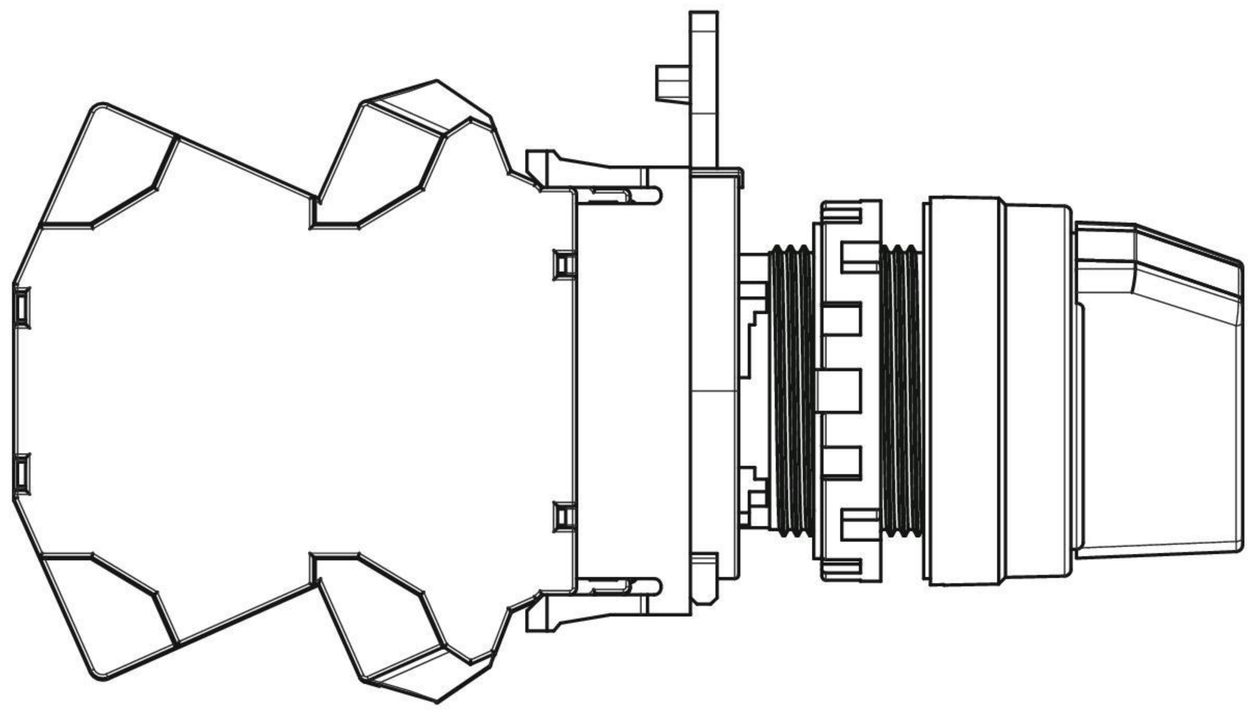

【左側視圖】

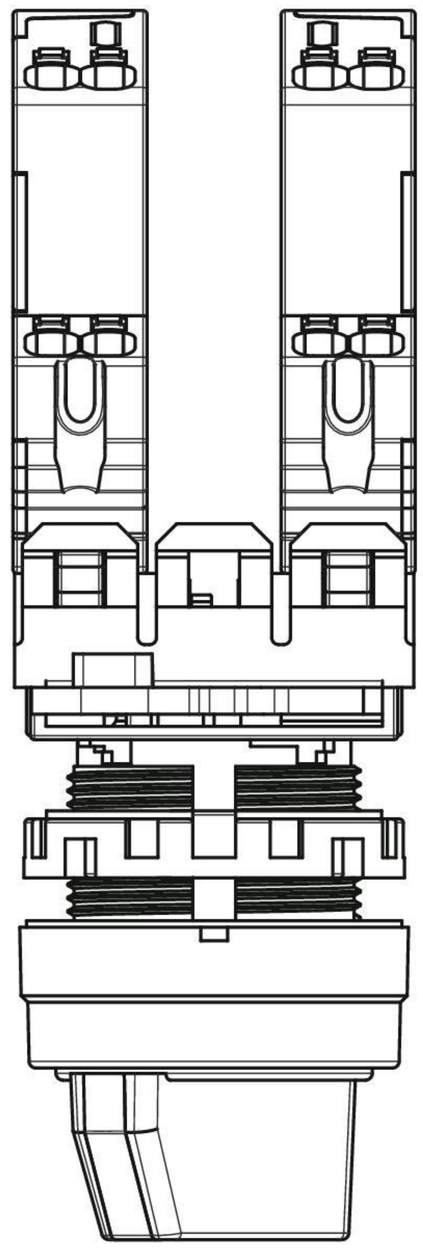

【俯視圖】

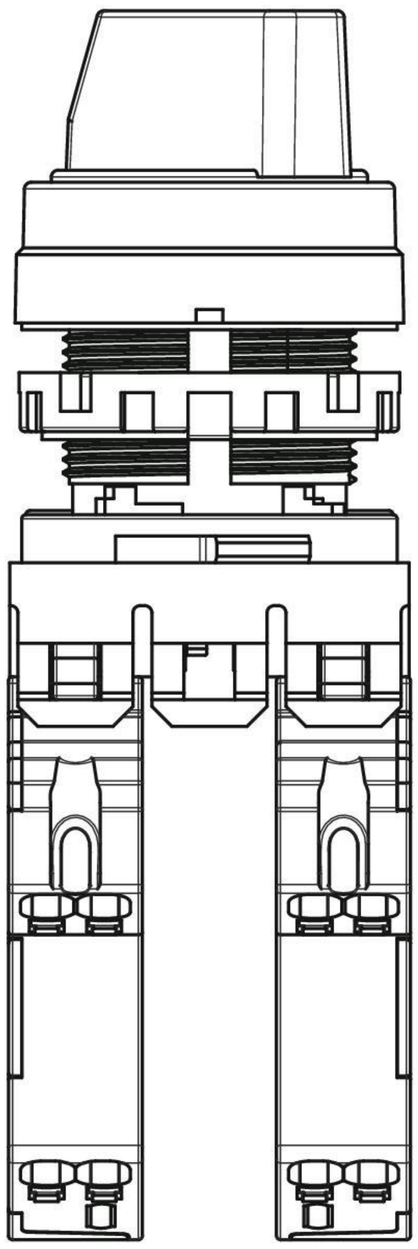

【仰視圖】

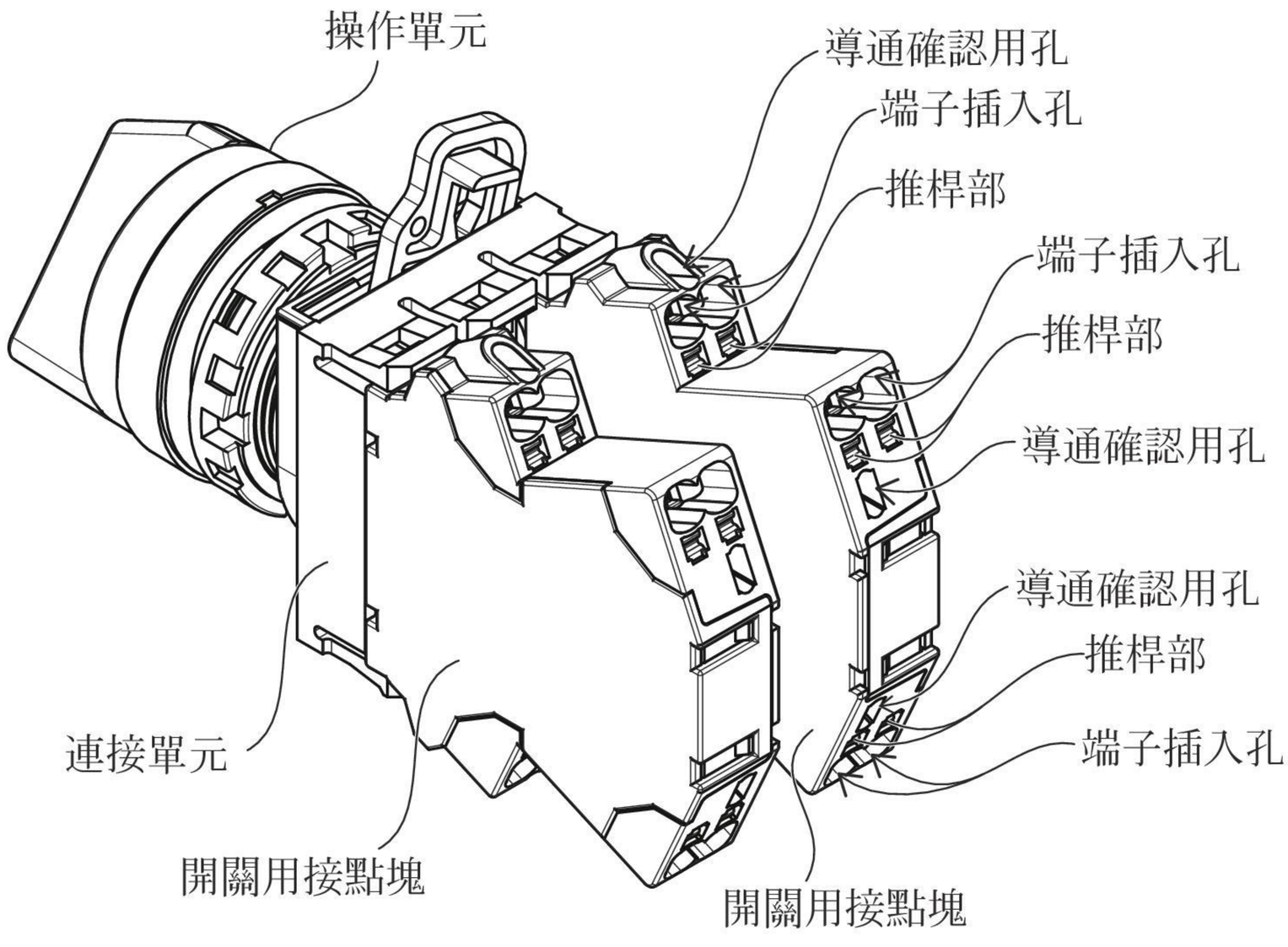

【顯示各部位名稱之參考圖】

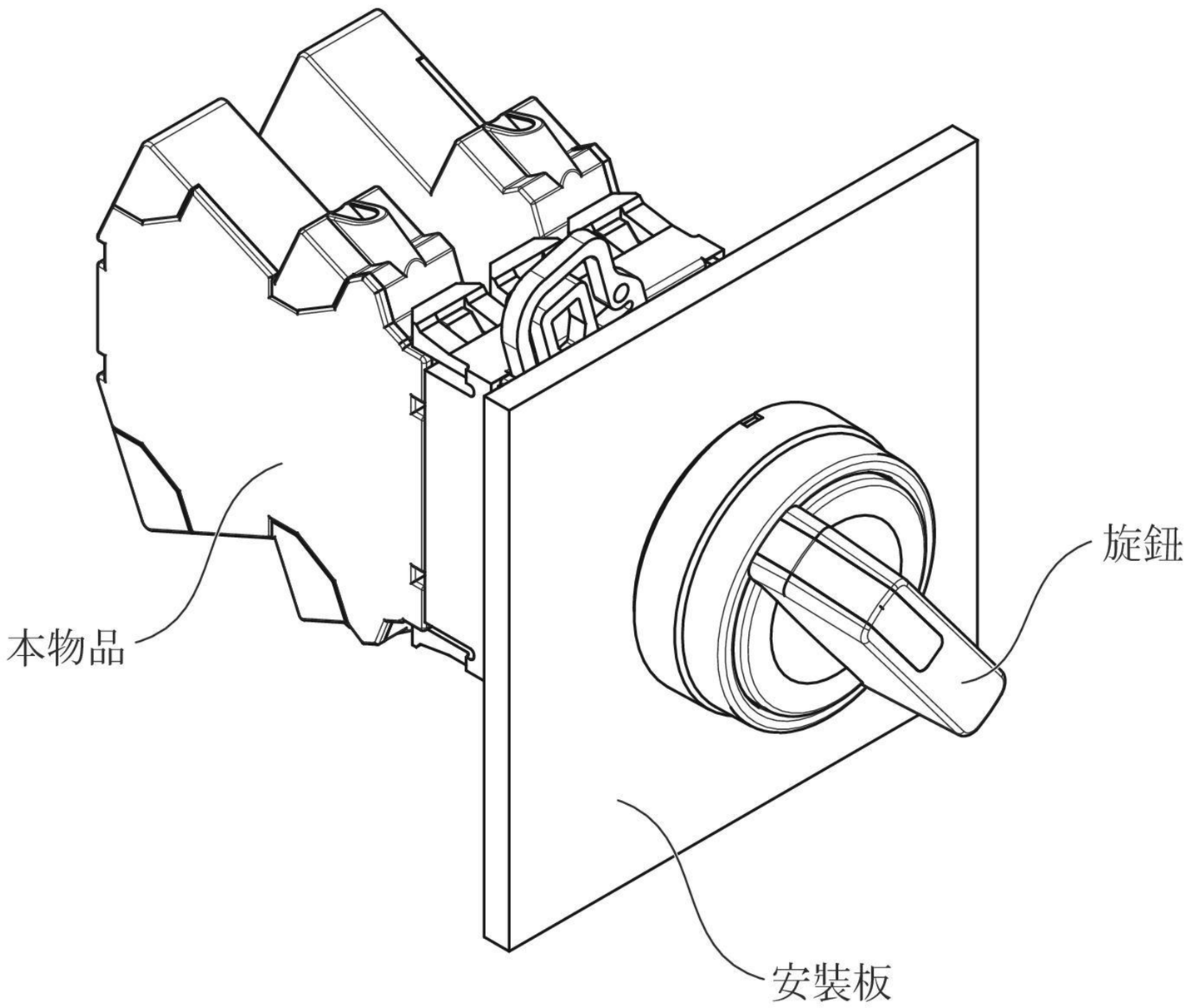

【顯示使用狀態之參考圖】