(19)国家知识产权局

(12)实用新型专利

(10)授权公告号 CN 222845625 U
(45)授权公告日 2025.05.09

(21)申请号 202421684719.7

(22)申请日 2024.07.16

(73)专利权人 上海紫丹食品包装印刷有限公司
地址 201109 上海市闵行区北松路888号
专利权人 上海紫丹印务有限公司

(72)发明人 邱晓明

(74)专利代理机构 上海远同律师事务所 31307
专利代理师 张坚

(51)Int.Cl.
B65D 5/4805(2006.01)
B65D 5/02(2006.01)

权利要求书1页 说明书3页 附图3页

(54)实用新型名称

一种一体式两分格挡通用包装结构

(57)摘要

本实用新型公开了一种一体式两分格挡通用包装结构,包括纸盒本体,纸盒本体顶部敞口、内部具有容纳腔,容纳腔内设有格挡,格挡包括水平位于容纳腔底部的连接板、连接于连接板后边缘竖立的挡板以及连接于挡板左、右边缘竖立的活动板,活动板的长度等于或略小于挡板与容纳腔后侧壁间的距离,连接板与挡板之间设有第一折痕线,两个活动板与挡板之间分别设有第二折痕线,当折叠后挡板横向竖直在容纳腔内,且两个活动板纵向竖直在容纳腔内时形成第一使用状态,当两个活动板相内翻折与挡板贴合后,挡板向下翻折平躺在容纳腔底部形成第二使用状态。用户可以根据需要决定使用形式,使用非常方便。

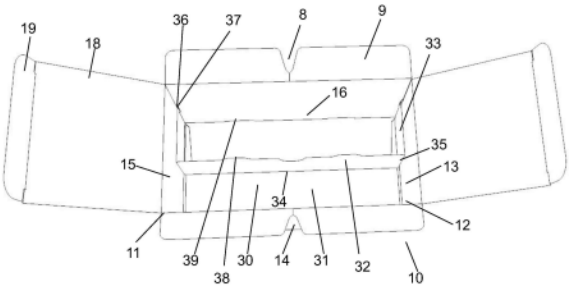

CN 222845625 U

1.一种一体式两分格挡通用包装结构,包括纸盒本体,所述纸盒本体顶部敞口、内部具有容纳腔,所述容纳腔内设有格挡,其特征在于,所述格挡包括水平位于容纳腔底部的连接板、连接于连接板后边缘竖立的挡板以及连接于挡板左、右边缘竖立向后延伸的活动板,其中,所述活动板的长度等于或略小于挡板与容纳腔后侧壁间的距离,所述连接板与挡板之间设有第一折痕线,两个活动板与所述挡板之间分别设有第二折痕线,当折叠后挡板横向竖立于容纳腔内,且两个活动板纵向竖立于容纳腔内时形成第一使用状态,当两个活动板相内翻折与挡板贴合后,挡板向下翻折平躺在容纳腔底部形成第二使用状态。

2.根据权利要求1所述的一体式两分格挡通用包装结构,其特征在于,所述活动板的后边缘上设有第一凸起,所述容纳腔的后侧壁上相对位置设有可供第一凸起插入的第一插孔。

3.根据权利要求1所述的一体式两分格挡通用包装结构,其特征在于,所述挡板上边缘上设有缺口。

4.根据权利要求1所述的一体式两分格挡通用包装结构,其特征在于,所述挡板上边缘上设有第二凸起,所述容纳腔的后侧壁和底壁的结合处设有可供第二凸起插入的第二插孔。

5.根据权利要求1所述的一体式两分格挡通用包装结构,其特征在于,所述敞口的两个短边缘分别连接有用于遮盖敞口的盒盖。

6.根据权利要求5所述的一体式两分格挡通用包装结构,其特征在于,所述敞口的两个长边缘分别连接有防尘翼。

7.根据权利要求6所述的一体式两分格挡通用包装结构,其特征在于,所述盒盖的上边缘都连接有插舌,两个防尘翼相对位置处设有与插舌相配合的插口。

一种一体式两分格挡通用包装结构

技术领域

[0001] 本实用新型涉及包装领域,具体涉及一种一体式两分格挡通用包装结构。

背景技术

[0002] 随着社会经济的快速发展,人们生活水平的不断提高,目前,纸盒已经成为日常生活中常用的装物品的工具。纸盒具有能够保护商品、便于仓储和运输、美化商品、宣传商品的作用外。此外,纸盒还属于绿色环保产品,它利于环保。

[0003] 对于一些快餐及蛋糕等食品,常常出现多种尺寸的同类食品,为了实现与食品的尺寸相匹配,通常用不同规格的包装盒进行包装。这样不仅会造成备货繁琐还会增加商家运营成本。

实用新型内容

[0004] 基于此,针对上述问题,本实用新型提供了一种一体式两分格挡通用包装结构。

[0005] 本实用新型的目的可以通过以下技术方案实现:

[0006] 一种一体式两分格挡通用包装结构,包括纸盒本体,所述纸盒本体顶部敞口、内部具有容纳腔,所述容纳腔内设有格挡,所述格挡包括水平位于容纳腔底部的连接板、连接于连接板后边缘竖立的挡板以及连接于挡板左、右边缘竖立向后延伸的活动板,其中,所述活动板的长度等于或略小于挡板与容纳腔后侧壁间的距离,所述连接板与挡板之间设有第一折痕线,两个活动板与所述挡板之间分别设有第二折痕线,当折叠后挡板横向竖立于容纳腔内,且两个活动板纵向竖立于容纳腔内时形成第一使用状态,当两个活动板相内翻折与挡板贴合后,挡板向下翻折平躺在容纳腔底部形成第二使用状态。

[0007] 采用上述技术方案,使用时通过向上翻折挡板,可以将容纳腔分成两分格结构,当做两分格包装使用,也可以不翻折挡板直接使用。这样,用户可以根据需要决定使用形式,使用非常方便。

[0008] 在本实用新型具体实施方式中:所述活动板的后边缘上设有第一凸起,所述容纳腔的后侧壁上相对位置设有可供第一凸起插入的第一插孔。采用该结构,通过第一凸起插装在第一插孔内,使得活动板在翻起竖立后可以实现固定,同时能够提高纸盒的稳定性和整体的结构强度。

[0009] 在本实用新型具体实施方式中:所述挡板上边缘上设有缺口。采用缺口能够方便将挡板拉起使其向上翻折。

[0010] 在本实用新型具体实施方式中:所述挡板上边缘上设有第二凸起,所述容纳腔的后侧壁和底壁的结合处设有可供第二凸起插入的第二插孔。采用该结构,当第二凸起插装在第二插孔内,能够提高纸盒的稳定性和整体的结构强度。

[0011] 在本实用新型具体实施方式中:所述敞口的两个短边缘分别连接有用于遮盖敞口的盒盖。

[0012] 在本实用新型具体实施方式中:所述敞口的两个长边缘分别连接有防尘翼。

[0013] 在本实用新型具体实施方式中:所述盒盖的上边缘都连接有插舌,两个防尘翼相对位置处设有与插舌相配合的插口。

[0014] 综上所述,本实用新型结构简单使用方便,仅仅通过简单的折叠和粘合即可成型。使用时通过向上翻折挡板,可以将容纳腔分成两分格结构,当做两分格包装使用,也可以不翻折挡板直接使用。这样,用户可以根据需要决定使用形式,使用非常方便。在使用第一使用状态,通过第一凸起插装在第一插孔内,使得活动板在竖立时可以实现固定,同时能够提高纸盒的稳定性和整体的结构强度。

附图说明

[0015] 下面结合附图对本实用新型作进一步的说明。

[0016] 图1是本实用新型一种一体式两分格挡通用包装结构的结构示意图;

[0017] 图2是本实用新型纸盒本体完全展开的结构示意图;

[0018] 图3是示出了两个活动板向内弯折;

[0019] 图4是示出了挡板向下翻折平躺后,第二凸起插装在第二插孔内;

[0020] 图5是示出了翻折盒盖和插舌,将敞口遮挡住。

具体实施方式

[0021] 下面将结合本实用新型实施例中的附图,对本实用新型实施例中的技术方案进行清楚、完整地描述,显然,所描述的实施例仅仅是本实用新型一部分实施例,而不是全部的实施例。基于本实用新型中的实施例,本领域普通技术人员在没有作出创造性劳动前提下所获得的所有其它实施例,都属于本实用新型保护的范围。

[0022] 请参阅图1所示,本实用新型为一种一体式两分格挡通用包装结构,包括纸盒本体10,该纸盒本体顶部敞口11、内部具有容纳腔12。

[0023] 结合图2所示,其中,纸盒本体10由首尾依次连接的右侧板13、前侧板14、左侧板15、后侧板16以及第一粘贴片17构成。组装时,依次折叠右侧板13、前侧板14、左侧板15、后侧板16后围成容纳腔12。折叠第一粘贴片17与右侧板13内侧面粘贴。

[0024] 在右侧板13的下边缘连接有第一底板20。在左侧板15的下边缘连接有第二底板21。在后侧板16的下边缘连接有第三底板22。第一底板20的左边缘连接有第二粘贴片23。第二底板21的左边缘连接有第三粘贴片24。组装时,第二粘贴片23折叠与第三底板22粘合,第三粘贴片24折叠与第三底板22粘合后,将纸盒撑开后第一底板20、第二底板21以及第三底板22形成自锁结构遮住容纳腔12的底端。

[0025] 在敞口11处连接有用于密封敞口11的盒盖18。盒盖18的数目为两个,两个盒盖18分别连接在敞口11的两个短边缘。

[0026] 在敞口11的两个长边缘还分别连接有防尘翼9。

[0027] 两个盒盖18的上边缘都连接有插舌19。在防尘翼9的相对位置处设有可供插舌19插入的插口8。

[0028] 如图1、图3和图4所示,此外,在容纳腔12内设有一体成型的格挡30。该格挡30包括水平位于容纳腔12底部的连接板31、连接于连接板31后边缘竖立的挡板32以及连接于挡板32左、右边缘竖立向后延伸的活动板33。连接板31的前边缘与前侧板14下边缘连接。其中,

活动板33的长度等于或略小于挡板与后侧板间的距离。在连接板31与挡板32之间设有第一折痕线34。两个活动板33与挡板32之间分别设有第二折痕线35。使用时,折叠后挡板32横向竖立于容纳腔12内,且两个活动板33分别纵向竖立于容纳腔12内时形成第一使用状态;在第一使用状态的基础上,两个活动板33相内翻折与挡板32贴合后,将挡板32向下翻折平躺在容纳腔底部形成第二使用状态。

[0029] 如图1和图2所示,在活动板33的后边缘上设有第一凸起36。在后侧板16上相对位置设有可供第一凸起36插入的第一插孔37。采用该结构,通过第一凸起36插装在第一插孔37内,使得活动板33在翻起竖立后可以实现固定,同时提高了纸盒的稳定性和整体的结构强度。

[0030] 在挡板32的上边缘处间隔设有两个第二凸起38。在后侧板16与第三底板22的连接处设有可供第二凸起38插入的第二插孔39。当第二凸起38插装在第二插孔39内,能够提高纸盒的稳定性和整体的结构强度。

[0031] 如图2和图4所示,在挡板32的上边缘处还开有缺口321。采用缺口321结构,方便将挡板32拉起使其向上翻折。

[0032] 使用时,先将纸盒本体10折叠粘合成型后,折叠格挡30,使用第一状态,挡板32横向竖直在容纳腔12内,两个活动板33分别纵向竖直在容纳腔内,且第一凸起36插装在第一插孔37内,挡板32将容纳腔12分成两分格结构,可以直接当成两分格包装使用。在实际生产中可以将连接板31和挡板32的宽度设置成不相等的结构,这样,翻折挡板32会将容纳腔12分成一个大分格和一个小分格的两分格结构;也可以将连接板31和挡板32的宽度设置成一样,翻折挡板将容纳腔12分成大小相同的两个分格结构。使用第二使用状态时,两个活动板33相内翻折90°与挡板32贴合后,再将挡板32向下翻折90°与第三底板贴合,格挡32没有将容纳腔12分隔,此时,容纳腔12可以用于放置体积较大的产品。用户在进行产品的包装时可以根据需要决定使用形式,使用非常方便。最后,如图5中翻折盒盖18和插舌19,将敞口遮挡住。

[0033] 综上所述,本实用新型结构简单使用方便,仅仅通过简单的折叠和粘合即可成型。使用时通过向上翻折挡板,可以将容纳腔分成两分格结构,当做两分格包装使用,也可以不翻折挡板直接使用。这样,用户可以根据需要决定使用形式,使用非常方便。

[0034] 以上对本实用新型的一个实施例进行了详细说明,但所述内容仅为本实用新型的较佳实施例,不能被认为用于限定本实用新型的实施范围。凡依本实用新型申请范围所作的均等变化与改进等,均应仍归属于本实用新型的专利涵盖范围之内。

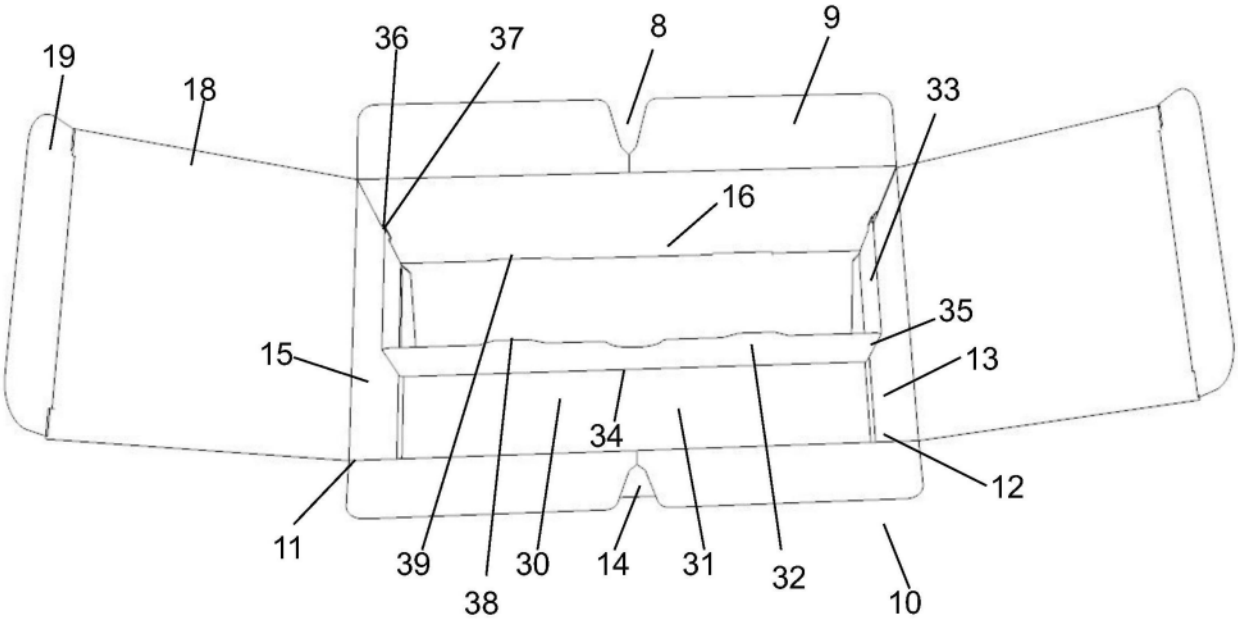
19
18
36
37
8
9
33
16
35
15
13
34
12
11
39
38
30
14
31
32
10

图1

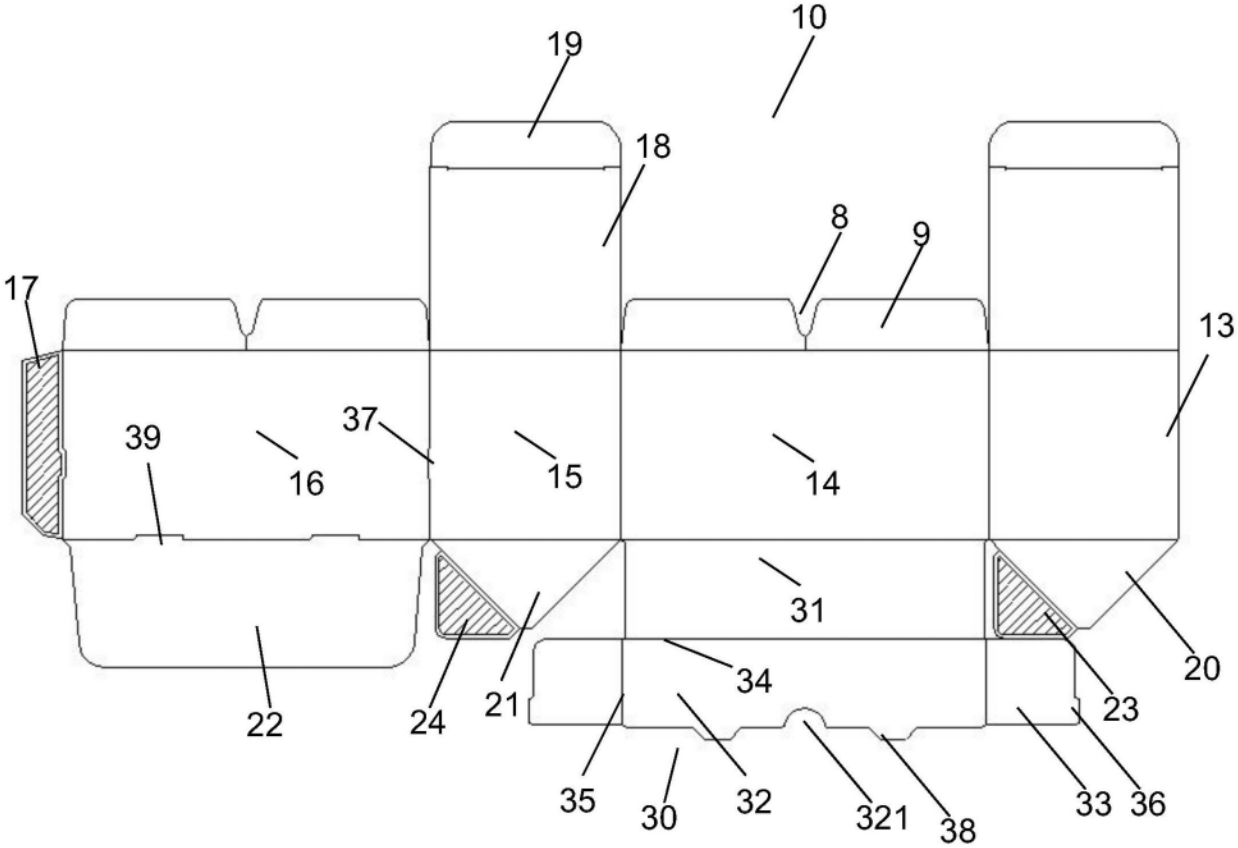
10
19
18
8
9
17
13
39
37
16
15
14
31
20
34
22
24
21
23
35
30
32
321
38
33
36

图2

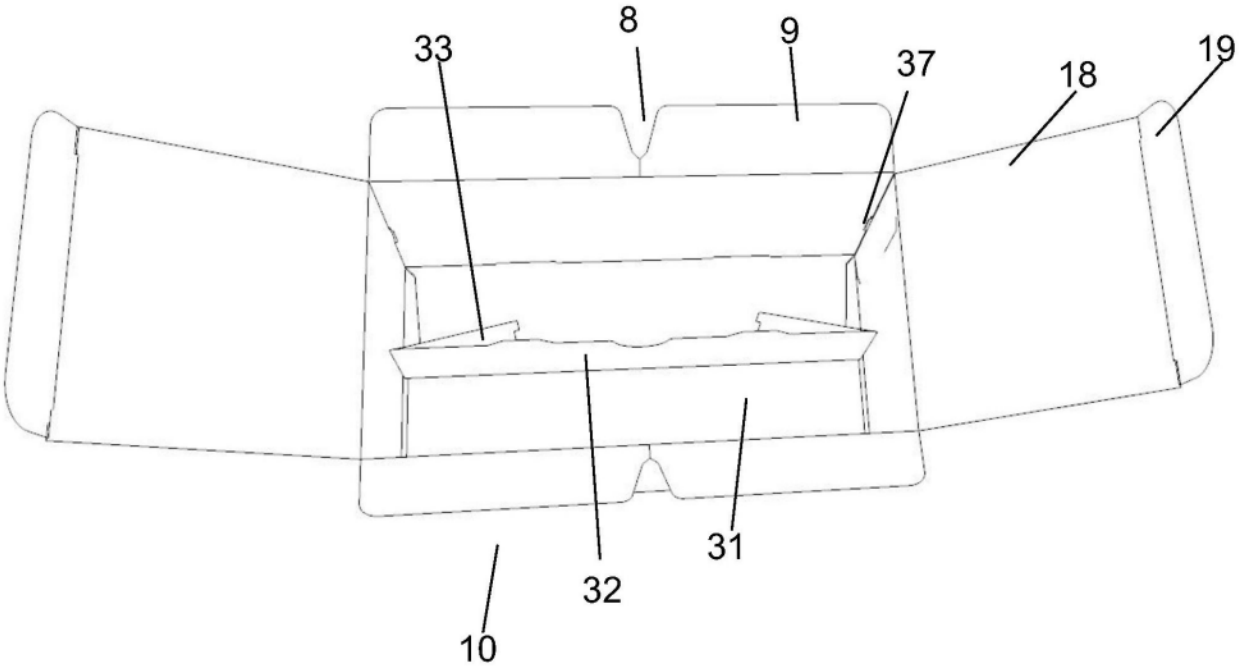

图3

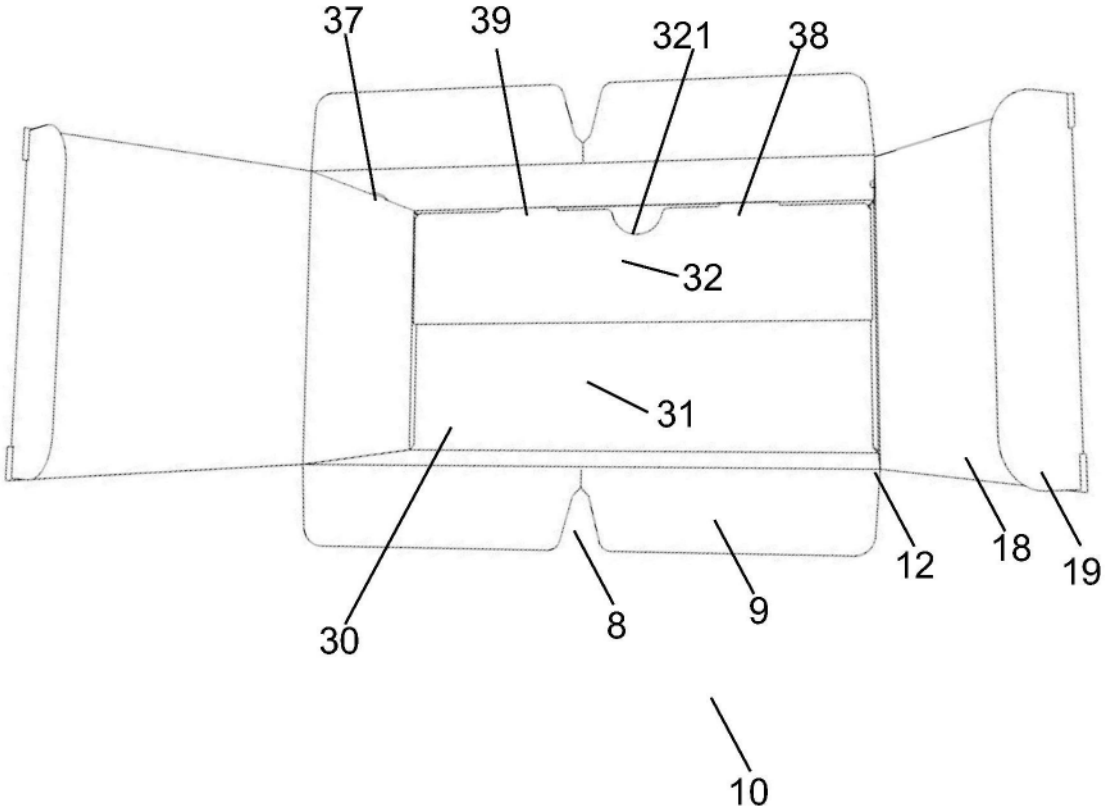

图4

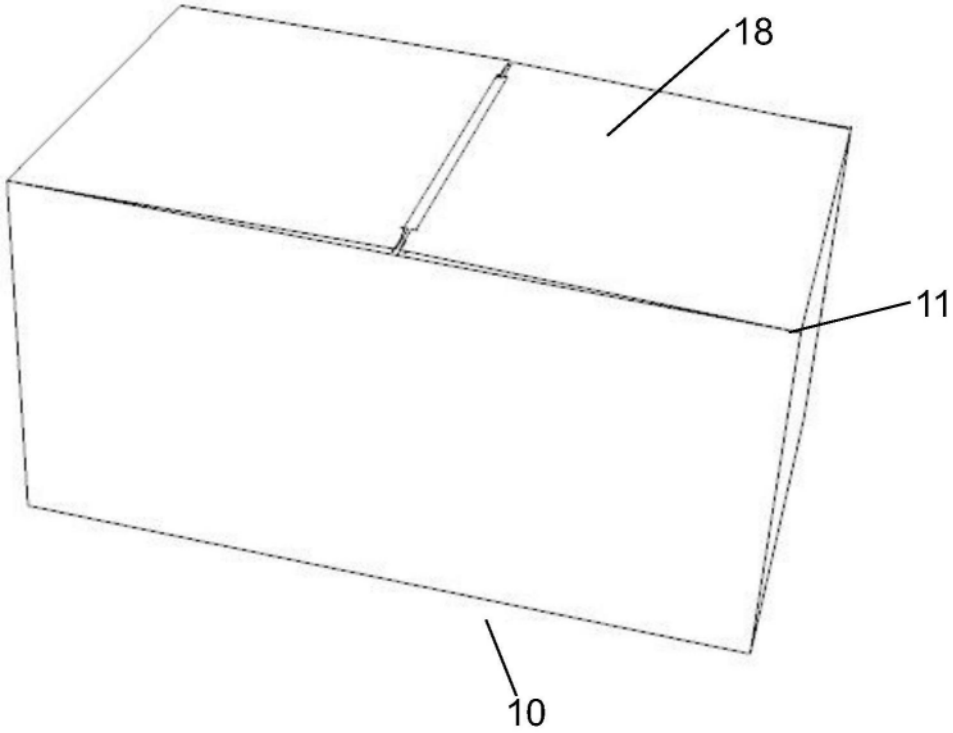

图5