(19)国家知识产权局

(12)实用新型专利

(10)授权公告号 CN 221309088 U
(45)授权公告日 2024.07.12

(21)申请号 202322526809.5

(22)申请日 2023.09.18

(73)专利权人 上海市普陀区中心医院
地址 200062 上海市普陀区兰溪路164号

(72)发明人 张晶 苏星晟 郝平 解玉 祝秋萍

(74)专利代理机构 北京凯谦巨邦专利代理事务所(普通合伙) 32303
专利代理师 魏俊萍

(51)Int.Cl.
A61M 5/14(2006.01)
A61M 5/52(2006.01)
A61G 5/10(2006.01)
A61G 7/05(2006.01)

权利要求书1页 说明书4页 附图3页

(54)实用新型名称

一种输液加固设备

(57)摘要

本实用新型公开了一种输液加固设备,包括固定板,固定板的顶部固定连接有支撑杆和放置板,支撑杆的外侧固定连接有U型连接板,U型连接板的内部对称滑动连接有第二夹板,放置板的顶部对称滑动连接有第一L型限位板,第一L型限位板的内部固定连接有防护垫,本实用新型所达到的有益效果是:能够转动第二双向丝杆通过第二移动块带动第二夹板移动,在两个第二夹板的作用下对输液管进行限位固定,避免输液管拖拉的部分被误触,大大提高了输液管针头的防脱落性能以及装置的实用性。

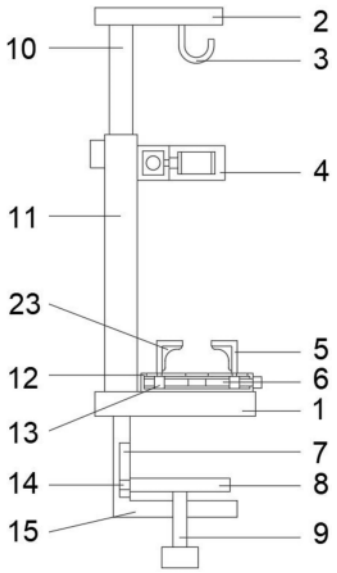

CN 221309088 U

1.一种输液加固设备,包括固定板(1),其特征在于:所述固定板(1)的顶部固定连接有支撑杆(11)和放置板(12),所述支撑杆(11)的外侧固定连接有U型连接板(4),所述U型连接板(4)的内部对称滑动连接有第二夹板(18),所述放置板(12)的顶部对称滑动连接有第一L型限位板(5),所述第一L型限位板(5)的内部固定连接有防护垫(23)。

2.根据权利要求1所述的一种输液加固设备,其特征在于:所述固定板(1)的底部固定连接有第二L型限位板(15),所述第二L型限位板(15)的内部螺纹连接有螺纹杆(9),所述螺纹杆(9)的顶部转动连接有第一夹板(8)。

3.根据权利要求2所述的一种输液加固设备,其特征在于:所述第二L型限位板(15)的内部开设有限位槽(7),所述限位槽(7)的内部滑动连接有限位块(14),所述限位块(14)与第一夹板(8)固定连接。

4.根据权利要求1所述的一种输液加固设备,其特征在于:所述放置板(12)的内部转动连接有第一双向丝杆(6),所述第一双向丝杆(6)的外侧对称螺纹连接有第一移动块(13),所述第一移动块(13)与第一L型限位板(5)固定连接。

5.根据权利要求1所述的一种输液加固设备,其特征在于:所述支撑杆(11)的内部滑动连接有连接杆(10),所述连接杆(10)的顶部固定连接有顶板(2),所述顶板(2)的底部固定连接有挂钩(3)。

6.根据权利要求1所述的一种输液加固设备,其特征在于:所述U型连接板(4)的内部转动连接有第二双向丝杆(17),所述第二双向丝杆(17)的外侧对称螺纹连接有第二移动块(16),所述第二移动块(16)与第二夹板(18)固定连接。

7.根据权利要求1所述的一种输液加固设备,其特征在于:所述放置板(12)的顶部固定连接有绑带(19)和固定环(21),所述绑带(19)的外侧固定连接有魔术贴子面(20)和魔术贴母面(22)。

一种输液加固设备

技术领域

[0001] 本实用新型涉及医疗器械技术领域,具体为一种输液加固设备。

背景技术

[0002] 随着社会的发展,对医疗用品的应用愈加广泛,输液是指由静脉滴注输入体内的大剂量注射液,它是注射剂的一个分支,通常包装在玻璃或塑料的输液瓶或袋中,使用时通过输液器调整滴速,持续而稳定地将药物输入体内,而一般人员在生病时大多对需要进行输液,而由于儿童的静脉较细,加上儿童生性较为活泼,为了保证输液工作的进行,往往需要对儿童的手部进行固定,因此,对一种儿童输液用手部固定装置的需求日益增长。现有申请号为:CN202022929812.8的实用新型专利,公开了一种儿童输液用手部固定装置,包括底板、伸缩杆、固定座、第一滑槽和第二滑槽,所述第一滑槽的内部活动连接有第一滑块……通过第一滑块和第二滑块滑动调节第一绑带和第二绑带的固定位置,在通过将魔术贴子面和魔术贴母面向贴合,从而达到对肢体的固定作用。上述专利中装置仅对患者的手部进行固定,当拖长的输液管被误触拉扯后,增加了针头从患者手部脱落的几率,大大降低了输液管针头的防脱落性能,降低了装置的实用性,因此提供一种输液加固设备,用于解决上述问题。

实用新型内容

[0003] 本实用新型的目的在于提供一种输液加固设备,以解决上述背景技术中提出装置仅对患者的手部进行固定,当拖长的输液管被误触拉扯后,增加了针头从患者手部脱落的几率,大大降低了输液管针头的防脱落性能,降低了装置的实用性问题。

[0004] 为了解决上述技术问题,本实用新型提供了如下的技术方案:

[0005] 本实用新型提供一种输液加固设备,包括固定板,所述固定板的顶部固定连接有支撑杆和放置板,所述支撑杆的外侧固定连接有U型连接板,所述U型连接板的内部对称滑动连接有第二夹板,所述放置板的顶部对称滑动连接有第一L型限位板,所述第一L型限位板的内部固定连接有防护垫。

[0006] 将固定板放置在座椅扶手或病床上,儿童将手部放置在放置板上,转动第一双向丝杆通过第一移动块带动第一L型限位板移动,使防护垫与儿童手部接触,增加第一L型限位板的舒适性,此时医务人员整理输液管,将输液管放置在U型连接板的内部,转动第二双向丝杆通过第二移动块带动第二夹板移动,在第二夹板的作用下对输液管进行限位,避免输液管拖拉的部分被误触,防止输液管被拉扯后造成针头从患者手部脱落,大大提高了输液管针头的防脱落性能。

[0007] 作为本实用新型的一种优选方案,所述固定板的底部固定连接有第二L型限位板,所述第二L型限位板的内部螺纹连接有螺纹杆,所述螺纹杆的顶部转动连接有第一夹板。

[0008] 将固定板放置在座椅扶手或病床上,转动螺纹杆推动第一夹板移动,对固定板进行固定安装。

[0009] 作为本实用新型的一种优选方案,所述第二L型限位板的内部开设有限位槽,所述限位槽的内部滑动连接有限位块,所述限位块与第一夹板固定连接。

[0010] 方便对第一夹板进行限位,防止第一夹板在移动过程中发生偏移。

[0011] 作为本实用新型的一种优选方案,所述放置板的内部转动连接有第一双向丝杆,所述第一双向丝杆的外侧对称螺纹连接有第一移动块,所述第一移动块与第一L型限位板固定连接。

[0012] 转动第一双向丝杆通过第一移动块带动第一L型限位板移动,使防护垫与儿童手部接触,增加第一L型限位板的舒适性。

[0013] 作为本实用新型的一种优选方案,所述支撑杆的内部滑动连接有连接杆,所述连接杆的顶部固定连接有顶板,所述顶板的底部固定连接有挂钩。

[0014] 医务人员拉伸连接杆调整挂钩的高度,医务人员将药瓶挂在挂钩上。

[0015] 作为本实用新型的一种优选方案,所述U型连接板的内部转动连接有第二双向丝杆,所述第二双向丝杆的外侧对称螺纹连接有第二移动块,所述第二移动块与第二夹板固定连接。

[0016] 转动第二双向丝杆通过第二移动块带动第二夹板移动,在第二夹板的作用下对输液管进行限位,避免输液管拖拉的部分被误触。

[0017] 作为本实用新型的一种优选方案,所述放置板的顶部固定连接有绑带和固定环,所述绑带的外侧固定连接有魔术贴子面和魔术贴母面。

[0018] 拉动绑带穿过固定环,绑带带动魔术贴母面22移动,在魔术贴母面22与魔术贴子面20的作用下对儿童手部进行固定,增加儿童手部的稳定性。本实用新型所达到的有益效果是:通过U型连接板、第二夹板和第二双向丝杆的设置,能够转动第二双向丝杆通过第二移动块带动第二夹板移动,在两个第二夹板的作用下对输液管进行限位固定,避免输液管拖拉的部分被误触,大大提高了输液管针头的防脱落性能以及装置的实用性。

附图说明

[0019] 附图用来提供对本实用新型的进一步理解,并且构成说明书的一部分,与本实用新型的实施例一起用于解释本实用新型,并不构成对本实用新型的限制。在附图中:

[0020] 图1是本实用新型的结构示意图;

[0021] 图2是本实用新型中U型连接板的结构示意图;

[0022] 图3是本实用新型中放置板的结构示意图。

[0023] 图中:1、固定板;2、顶板;3、挂钩;4、U型连接板;5、第一L型限位板;6、第一双向丝杆;7、限位槽;8、第一夹板;9、螺纹杆;10、连接杆;11、支撑杆;12、放置板;13、第一移动块;14、限位块;15、第二L型限位板;16、第二移动块;17、第二双向丝杆;18、第二夹板;19、绑带;20、魔术贴子面;21、固定环;22、魔术贴母面;23、防护垫。

具体实施方式

[0024] 下面将结合本实用新型实施例中的附图,对本实用新型实施例中的技术方案进行清楚、完整地描述,显然,所描述的实施例仅仅是本实用新型一部分实施例,而不是全部的实施例。基于本实用新型中的实施例,本领域普通技术人员在没有做出创造性劳动前提下

所获得的所有其他实施例,都属于本实用新型保护的范围。

[0025] 请参阅图1至图3,本实用新型提供一种输液加固设备,包括固定板1,固定板1的顶部固定连接有支撑杆11和放置板12,支撑杆11的外侧固定连接有U型连接板4,U型连接板4的内部对称滑动连接有第二夹板18,放置板12的顶部对称滑动连接有第一L型限位板5,第一L型限位板5的内部固定连接有防护垫23。

[0026] 可以理解的是,将固定板1放置在座椅扶手或病床上,儿童将手部放置在放置板12上,转动第一双向丝杆6通过第一移动块13带动第一L型限位板5移动,使防护垫23与儿童手部接触,增加第一L型限位板5的舒适性,此时医务人员整理输液管,将输液管放置在U型连接板4的内部,转动第二双向丝杆17通过第二移动块16带动第二夹板18移动,在第二夹板18的作用下对输液管进行限位,避免输液管拖拉的部分被误触,防止输液管被拉扯后造成针头从患者手部脱落,大大提高了输液管针头的防脱落性能。

[0027] 进一步的,固定板1的底部固定连接有第二L型限位板15,第二L型限位板15的内部螺纹连接有螺纹杆9,螺纹杆9的顶部转动连接有第一夹板8。

[0028] 可以理解的是,将固定板1放置在座椅扶手或病床上,转动螺纹杆9推动第一夹板8移动,对固定板1进行固定安装。

[0029] 进一步的,第二L型限位板15的内部开设有限位槽7,限位槽7的内部滑动连接有限位块14,限位块14与第一夹板8固定连接。

[0030] 可以理解的是,方便对第一夹板8进行限位,防止第一夹板8在移动过程中发生偏移。

[0031] 进一步的,放置板12的内部转动连接有第一双向丝杆6,第一双向丝杆6的外侧对称螺纹连接有第一移动块13,第一移动块13与第一L型限位板5固定连接。

[0032] 可以理解的是,转动第一双向丝杆6通过第一移动块13带动第一L型限位板5移动,使防护垫23与儿童手部接触,增加第一L型限位板5的舒适性。

[0033] 进一步的,支撑杆11的内部滑动连接有连接杆10,连接杆10的顶部固定连接有顶板2,顶板2的底部固定连接有挂钩3。

[0034] 可以理解的是,医务人员拉伸连接杆10调整挂钩3的高度,医务人员将药瓶挂在挂钩3上。

[0035] 进一步的,U型连接板4的内部转动连接有第二双向丝杆17,第二双向丝杆17的外侧对称螺纹连接有第二移动块16,第二移动块16与第二夹板18固定连接。

[0036] 可以理解的是,转动第二双向丝杆17通过第二移动块16带动第二夹板18移动,在第二夹板18的作用下对输液管进行限位,避免输液管拖拉的部分被误触。

[0037] 进一步的,放置板12的顶部固定连接有绑带19和固定环21,绑带19的外侧固定连接有魔术贴子面20和魔术贴母面22。

[0038] 可以理解的是,拉动绑带19穿过固定环21,绑带19带动魔术贴母面22移动,在魔术贴母面22与魔术贴子面20的作用下对儿童手部进行固定,增加儿童手部的稳定性。

[0039] 在本实用新型的描述中,需要理解的是,术语“同轴”、“底部”、“一端”、“顶部”、“中部”、“另一端”、“上”、“一侧”、“顶部”、“内”、“前部”、“中央”、“两端”等指示的方位或位置关系为基于附图所示的方位或位置关系,仅是为了便于描述本实用新型和简化描述,而不是指示或暗示所指的装置或元件必须具有特定的方位、以特定的方位构造和操作,因此不能

理解为对本实用新型的限制。

[0040] 此外,术语“第一”、“第二”、“第三”、“第四”仅用于描述目的,而不能理解为指示或暗示相对重要性或者隐含指明所指示的技术特征的数量,由此,限定有“第一”、“第二”、“第三”、“第四”的特征可以明示或者隐含地包括至少一个该特征。

[0041] 在本实用新型中,除非另有明确的规定和限定,术语“安装”、“设置”、“连接”、“固定”、“旋接”等术语应做广义理解,例如,可以是固定连接,也可以是可拆卸连接,或成一体;可以是机械连接,也可以是电连接;可以是直接相连,也可以通过中间媒介间接相连,可以是两个元件内部的连通或两个元件的相互作用关系,除非另有明确的限定,对于本领域的普通技术人员而言,可以根据具体情况理解上述术语在本实用新型中的具体含义。

[0042] 尽管已经示出和描述了本实用新型的实施例,对于本领域的普通技术人员而言,可以理解在不脱离本实用新型的原理和精神的情况下可以对这些实施例进行多种变化、修改、替换和变型,本实用新型的范围由所附权利要求及其等同物限定。

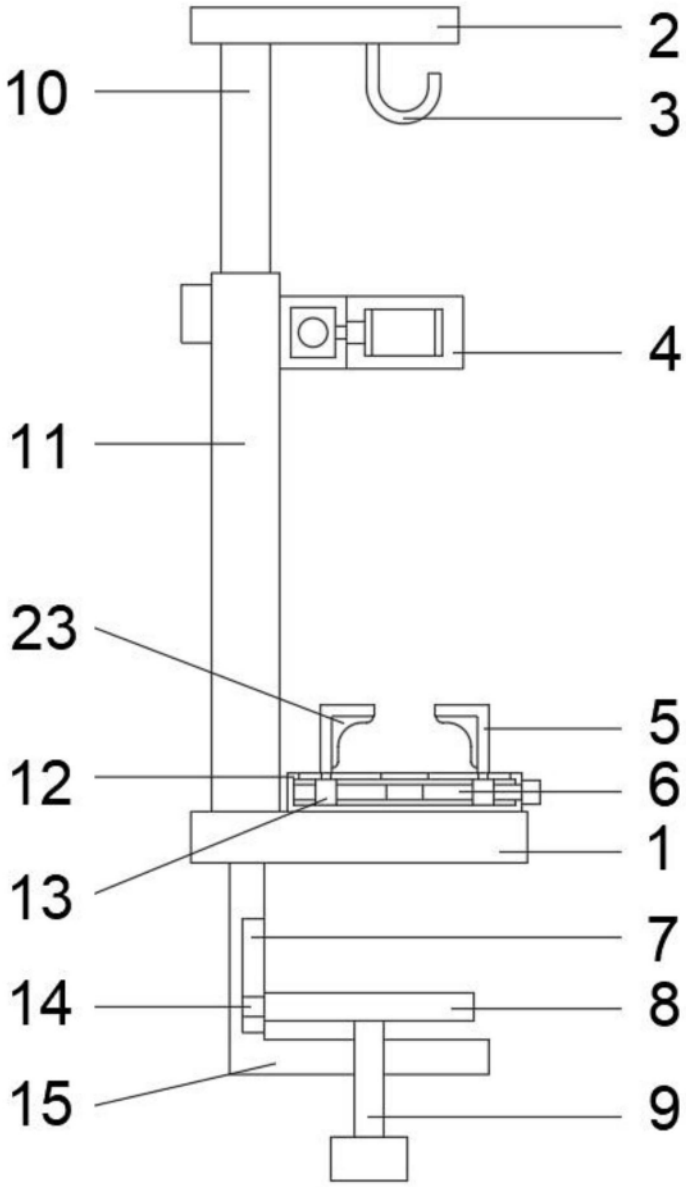

图1

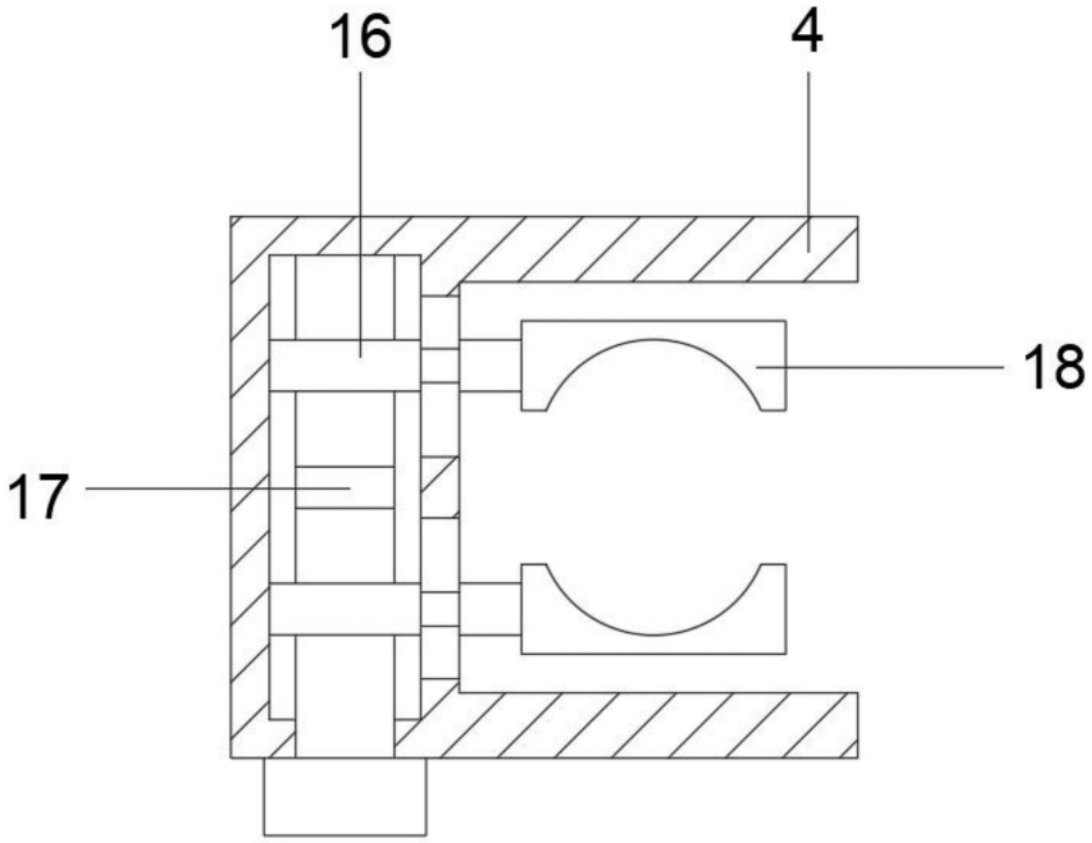

图2

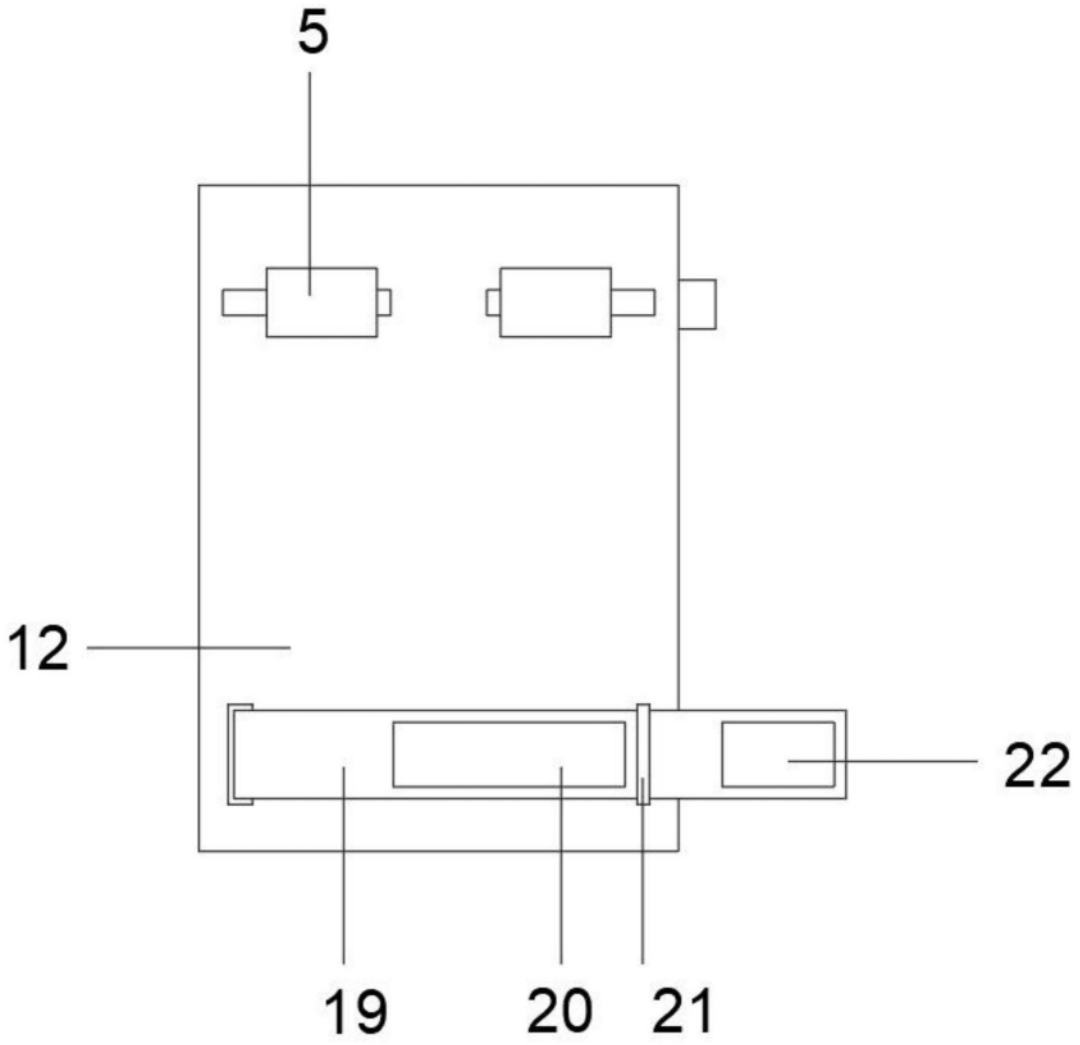

图3