(19)中华人民共和国国家知识产权局

(12)实用新型专利

(10)授权公告号 CN 210841672 U
(45)授权公告日 2020.06.26

(21)申请号 201921527683.0

(22)申请日 2019.09.16

(73)专利权人 唐欣
地址 415000 湖南省常德市武陵区启明路388号常德市第一人民医院妇科二病区

(72)发明人 唐欣 向林 何丹丹 钟丽

(74)专利代理机构 常德市长城专利事务所(普通合伙) 43204
代理人 蔡大盛

(51)Int.Cl.
A41D 13/12(2006.01)
A41D 27/00(2006.01)

权利要求书1页 说明书2页 附图1页

(54)实用新型名称

一种适合留置尿管病人使用的病号裤

(57)摘要

一种适合留置尿管病人使用的病号裤，本实用新型属于一种病号服，它包括裤体、裤裆和裤腿，在所述裤体的裤裆前裆上开有长为8-10cm的开口，在该开口的上设计有1-3颗纽扣；在所述裤体上设有左右两条裤腿，在两裤腿的膝盖上方19-22 cm处的外侧各开有长为5-7cm的裤腿缝隙，各裤腿缝隙的下端缝制有两根长为10-12cm的带子，在带子下方的裤腿上缝制有一个28cm×20cm能容纳1000ml引流袋的口袋。本病号裤可以把尿袋从裤裆开口放入或取出，将其挂在病床边或放入裤腿上的口袋内，方便病员或护理人员操作护理；也能方便病员活动或行走，能防止发生医疗事故，有利于体现医院优质护理服务的效果。

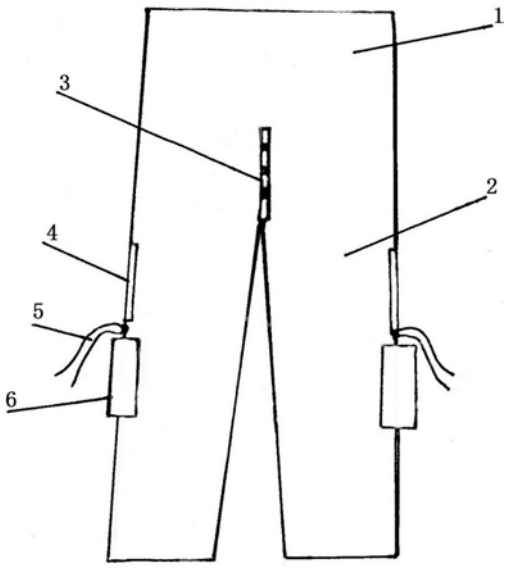

CN 210841672 U

1.一种适合留置尿管病人使用的病号裤,包括裤体、裤裆和裤腿,其特征是:在所述裤体的裤裆前裆上开有长为8 -10 cm的开口,在该开口的上设计有1- 3颗纽扣;在所述裤体上设有左右两条裤腿,在两裤腿的膝盖上方19-22 cm处的外侧各开有长为5 -7 cm 的裤腿缝隙,各裤腿缝隙的下端缝制有两根长为10-12 cm的带子,在带子下方的裤腿上缝制有一个 28 cm×20 cm能容纳1 000 ml引流袋的口袋。

2.根据权利要求1所述适合留置尿管病人使用的病号裤,其特征是:在所述裤体的裤裆前裆上开有裤裆开口,该开口的长度为8 cm,在该开口的上设计有 2颗纽扣,在所述裤体上设有左右两条裤腿,在两裤腿的膝盖上方19 cm处的外侧各开有长为5 cm 的裤腿缝隙,所述裤腿缝隙的下端缝一根长为10 cm的带子,在带子下方的裤腿上缝接有一个 28 cm×20 cm能容纳1 000 ml引流袋的口袋。

3.根据权利要求1所述适合留置尿管病人使用的病号裤,其特征是:在所述裤体的裤裆前裆上开有裤裆开口,该开口的长度为10cm,在该开口的上设计有3颗纽扣,在所述裤体上设有左右两条裤腿,在两裤腿的膝盖上方22cm处的外侧各开有长为7 cm 的裤腿缝隙,所述裤腿缝隙的下端缝制有一根长为12 cm的带子,在带子下方的裤腿上缝接有一个 28 cm×20 cm能容纳1 000 ml引流袋的口袋。

一种适合留置尿管病人使用的病号裤

技术领域

[0001] 本实用新型涉及一种病号服,具体说是一种适合留置尿管病人使用的病号裤。

背景技术

[0002] 留置尿管技术是临床常用的侵入式护理技术之一,也是最基本的一种治疗措施,是目前各医院用于治疗各种排尿困难、观察尿量病员的基本手段,特别是妇科宫颈癌术后的病员更需要长期使用留置尿管。长期以来,各医院住院的留置尿管病人没有专用的病员服,而是采用与普通病人相同的服装, 使得所用引流管和引流袋只能暴露于病员身体之外。在临床工作中,经常可以看到留置尿管的患者起床活动时要手提着尿袋,行动艰难,非常不方便,影响美观;当病员离床活动时,要求低于尿道外口或者膀胱造瘘口,因此,常将引流管固定于衣服下角或者裤子下面,不但容易造成尿液反流,形成逆行感染.而且会使病员活动不灵活或行走不稳定,存在脚踩隐患,同时也不美观,给爱美的病人带来心理上的不舒适。所以,设计和制作一款适合留置尿管患者使用的病号裤,不仅能给留置尿管的患者下床活动带来方便,而且对患者的康复有积极意义。

发明内容

[0003] 为克服上述现有技术的不足,本实用新型提供一种适合留置尿管病人使用的病号裤,以便留置尿管患者下床活动时不会发生尿液反流现象,形成逆行感染,使病员活动灵活、行走稳定,同时增加患者的美感,增强对留置尿管患者的治疗效果。

[0004] 为解决其技术问题,本实用新型采用的技术方案是:设计出的适合留置尿管病人使用的病号裤,包括裤体、裤裆和裤腿,它的特点是:在所述裤体的裤裆前裆上开有长为8 -10 cm的开口,在该开口的上设计有1- 3颗纽扣;在所述裤体上设有左右两条裤腿,在两裤腿的膝盖上方19-22 cm处的外侧各开有长为5 -7 cm 的裤腿缝隙,各裤腿缝隙的下端缝制有一根长为10-12 cm的带子,所述带子下方的裤腿上缝制有一个 28 cm×20 cm能容纳1000 ml引流袋的口袋。

[0005] 使用方法:病员卧位时,穿好本病号裤,保持衣物穿着平整,尿袋从裤体的裤裆前开口取出,挂于床边,更换尿袋时可把引流管远端从裤子前裤裆开口拿出来,无菌操作更换尿袋,不用脱裤子,作会阴及尿道口护理时,退下裤子于膝盖上方,操作完后再穿上所述病号裤。病员起床活动时,男病员放净集尿袋里的尿液,把引流管及尿袋从裤裆开口拿出,放入口袋内,用大腿外侧的带子固定好,防止因下蹲或体位改变使尿袋滑出口袋或引起牵拉,保证引流畅通,排放引流液方便。女病人下床时可以将尿管及尿袋从裤腿外侧缝隙处取出,系上带子将尿袋放入口袋内,避免从前裆口取出,暴露隐私部位。冬天还可以在病号裤外加上更加宽厚的棉裤活动,既美观又方便。

[0006] 与现有技术相比,本实用新型有如下特点和进步:

[0007] 1、由于病号裤的前裤裆上设有长8 -10 cm的开口,可以把尿袋从裤裆开口放入或取出,将其挂在病床边或放入裤腿上的口袋内,方便病员或护理人员操作护理;2、由于病号

裤的裤腿膝盖外侧设计有开口缝隙，该缝隙下端缝制有带子，带子下方的裤腿上设有能容纳尿袋的口袋，能使病员下床活动或行走时，将尿袋放入口袋中并将导流管下端从开口缝隙中穿过插入尿袋中，方便病员活动或行走；

[0008] 3、由于导流管和尿袋都能固定在裤体上，能防止发生医疗事故，有利于体现医院优质护理服务的效果。

附图说明

[0009] 图1是本实用新型的结构示意图。

[0010] 图中：1、裤体，2、裤腿，3、裤裆开口，4、裤腿缝隙，5、带子，6、口袋。

具体实施方式

[0011] 下面结合附图和实施例对本实用新型进一步说明：

[0012] 实施例1：参见附图，设计出的适合留置尿管病人使用的病号裤，包括裤体1和裤腿2，在所述裤体1的裤裆前裆上开有裤裆开口3，该开口的长度为8 cm，在该开口的上设计有1- 3颗纽扣，在所述裤体1上设有左右两条裤腿2，在两裤腿的膝盖上方19 cm处的外侧各开有长为5 cm 的裤腿缝隙4，所述裤腿缝隙的下端缝制有一根长为10 cm的带子5，在带子下方的裤腿上缝接有一个 28 cm×20 cm能容纳1 000 ml引流袋的口袋6。

[0013] 实施例2：参见附图，设计出的适合留置尿管病人使用的病号裤，包括裤体1和裤腿2，在所述裤体1的裤裆前裆上开有裤裆开口3，该开口的长度为10cm，在该开口的上设计有2颗纽扣，在所述裤体1上设有左右两条裤腿2，在两裤腿的膝盖上方22cm处的外侧各开有长为7 cm 的裤腿缝隙4，所述裤腿缝隙的下端缝一根长为12 cm的带子5，在带子下方的裤腿上缝接有一个 28 cm×20 cm能容纳1 000 ml引流袋的口袋6。

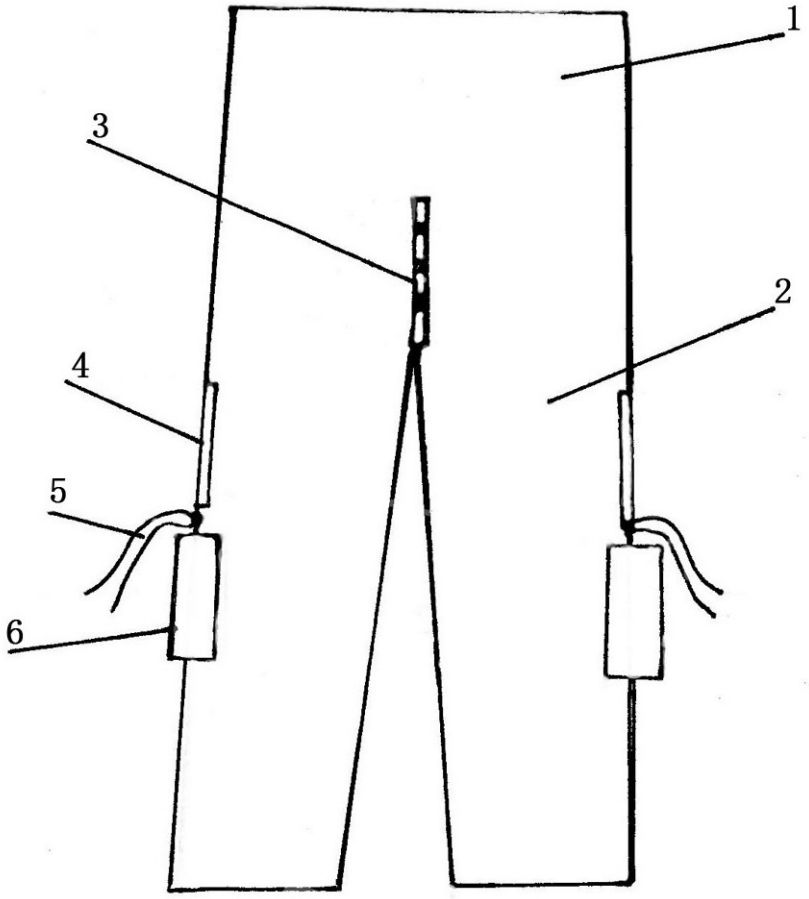

图1