(19)中华人民共和国国家知识产权局

(12)实用新型专利

(10)授权公告号 CN 206123728 U
(45)授权公告日 2017.04.26

(21)申请号 201620978467.8

(22)申请日 2016.08.29

(73)专利权人 泉州市汉威机械制造有限公司
地址 362000 福建省泉州市鲤城区常泰街道斗南街123号

(72)发明人 林秉正 陈子斌 陈福生

(74)专利代理机构 泉州市诚得知识产权代理事务所(普通合伙) 35209
代理人 李晓亮

(51)Int.Cl.
B26D 1/04(2006.01)
B26D 7/00(2006.01)
B26D 7/26(2006.01)

权利要求书1页 说明书2页 附图1页

(54)实用新型名称

一种复合芯体断接料装置

(57)摘要

本实用新型涉及卫生用品生产设备领域，尤其涉及一种复合芯体断接料装置，它主要解决了现有技术中锯齿状的断接料切刀不嫩更有效的切断复合芯体上纤维线的问题，包括机架，所述机架上设有两个相向设置的切断装置，所述切断装置包括底板，所述底板上固设有气缸，所述气缸的活塞杆上设有断切刀，所述断切刀之间径向且错开设置，所述断切刀之间的上下距离为0.2mm，所述机架上设置有用于防止两个切割装置相互接触的保护装置。

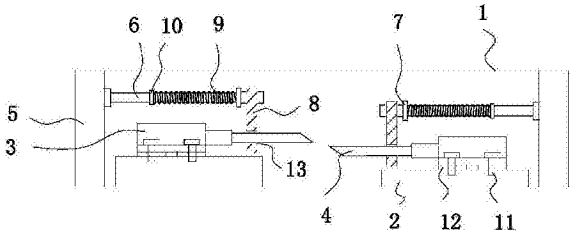

CN 206123728 U

1.一种复合芯体断接料装置，其特征在于：包括机架，所述机架上设有两个相向设置的切断装置，所述切断装置包括底板，所述底板上固设有气缸，所述气缸的活塞杆上设有断切刀，所述断切刀之间径向且错开设置，所述断切刀之间的上下距离为0.2mm，所述机架上设置有用于防止两个切割装置相互接触的保护装置。

2.根据权利要求1所述的复合芯体断接料装置，其特征在于：所述保护装置包括支架、导杆、滑套、挡板、弹簧，所述支架设置在机架上，所述导杆固设在支架上，所述挡板通过滑套可滑动设置在导杆上且与断切刀相对，所述弹簧套设在导杆周侧位于滑套与支架之间。

3.根据权利要求2所述的复合芯体断接料装置，其特征在于：所述导杆的外表面设置有限位凸块。

4.根据权利要求1所述的复合芯体断接料装置，其特征在于：所述气缸通过螺栓固定设置在底板上，所述气缸与底板之间设置有调节垫片。

一种复合芯体断接料装置

技术领域

[0001] 本实用新型涉及卫生用品生产设备领域，尤其涉及一种复合芯体断接料装置。

背景技术

[0002] 传统的用于切断无纺布、卫生纸、亲水布等的断接料装置的切断部包括：固连在断接料底板上的断接料支撑座，固定于断接料底板上的压板汽缸和切料汽缸，固定于压板汽缸的活塞杆上的断接料压板，固定于切料汽缸的活塞杆上的断接料刀座，断接料刀座两侧固连两把断接料切刀，切刀直接快速切断，由于缺少固定原料的部件，切断时容易偏移，从而产生一定的偏差，影响产品的一致性，从而影响产品总体质量。

[0003] 中国专利号：201520441178.X公开了一种断接料装置，包括断接料底板，固定于断接料底板上的切料汽缸，固定于切料汽缸的活塞杆上的断接料刀座，断接料刀座两侧固连两把断接料切刀，海绵压块固连在两把断接料切刀内表面之间，所述断接料切刀包括刀身部和刀刃，所述海绵压块底面水平高度低于断接料切刀刀刃水平高度，还包括固定于断接料底板上的压板汽缸，固定于压板汽缸的活塞杆上的断接料压板。该装置通过设置断接料压板对材料进行固定，并且断接料切刀进行切割时，先由海绵压块对材料进行固定，防止切断时偏移；但是，大部分的断接料切刀都是采用锯齿刀片切割，复合芯体的主要由纤维和高分子组成。锯齿刀片很难切断那么细的纤维线，以至于复合芯体在换接料时不能有效的切断材料进行换料。

实用新型内容

[0004] 因此，针对上述的问题，本实用新型提供一种复合芯体断接料装置，它主要解决了现有技术中锯齿状的断接料切刀不嫩更有效的切断复合芯体上纤维线的问题。

[0005] 为实现上述目的，本实用新型采用了以下技术方案：一种复合芯体断接料装置，包括机架，所述机架上设有两个相向设置的切断装置，所述切断装置包括底板，所述底板上固设有气缸，所述气缸的活塞杆上设有断切刀，所述断切刀之间径向且错开设置，所述断切刀之间的上下距离为0.2mm，所述机架上设置有用于防止两个切割装置相互接触的保护装置。

[0006] 进一步的，所述保护装置包括支架、导杆、滑套、挡板、弹簧，所述支架设置在机架上，所述导杆固设在支架上，所述挡板通过滑套可滑动设置在导杆上且与断切刀相对，所述弹簧套设在导杆周侧位于滑套与支架之间。

[0007] 进一步的，所述导杆的外表面设置有限位凸块。

[0008] 进一步的，所述气缸通过螺栓固定设置在底板上，所述气缸与底板之间设置有调节垫片。

[0009] 通过采用前述技术方案，本实用新型的有益效果是：本复合芯体断接料装置通过气缸驱动带动断切刀向前运动。相向的两个断切刀相向运动形成剪刀式切割，很好的对复合芯体进行切割；进一步的，断切刀相向运动进行切割时，两个断切刀形成叠层，断切刀的工作面与挡板接触，推动挡板挤压弹簧，从而保护断切刀与支架接触破坏断切刀的工作面；

进一步的，导杆上的限位凸块限制挡板的运动，防止运动太靠后撞击支架；进一步的，调节垫片可以调节气缸与底板之间的距离从而调节两个断切刀之间的间隔，扩大断切刀的使用范围。

附图说明

[0010] 图1是本实用新型实施例的正视结构示意图；

[0011] 图2是本实用新型实施例的俯视结构示意图。

具体实施方式

[0012] 现结合附图和具体实施方式对本实用新型进一步说明。

[0013] 本实用新型实施例为：

[0014] 参考图1与图2，一种复合芯体断接料装置，包括机架1，所述机架1上设有两个相向设置的切断装置，所述切断装置包括设置在机架1上的底板2，所述底板2上通过螺栓11固设有气缸3，所述气缸3与底板2之间设置有调节垫片12，所述气缸3的活塞杆上设有断切刀4，所述断切刀4之间径向且错开设置，所述断切刀4之间的上下距离为0.2mm，所述机架1上设置有用于防止两个切割装置相互接触的保护装置，所述保护装置包括支架5、导杆6、滑套7、挡板8、弹簧9，所述支架5设置在机架1上，所述导杆6固设在支架5上，所述挡板8通过滑套7可滑动设置在导杆6上且与断切刀4相对，所述挡板8上开设有供另一个断切刀4通过的通槽13，所述导杆6的外表面设置有限位凸块10，所述弹簧9套设在导杆6周侧位于滑套7与凸块10之间。

[0015] 本实用新型的工作方式是：本复合芯体断接料装置通过气缸3驱动带动断切刀4向前运动。相向的两个断切刀4相向运动形成剪刀式切割，很好的对复合芯体进行切割，断切刀4相向运动进行切割时，两个断切刀4形成叠层，断切刀4的工作面与挡板8接触，推动挡板8挤压弹簧9，从而保护断切刀4与支架5接触破坏断切刀4的工作面。

[0016] 尽管结合优选实施方案具体展示和介绍了本实用新型，但所属领域的技术人员应该明白，在不脱离所附权利要求书所限定的本实用新型的精神和范围内，在形式上和细节上可以对本实用新型做出各种变化，均为本实用新型的保护范围。

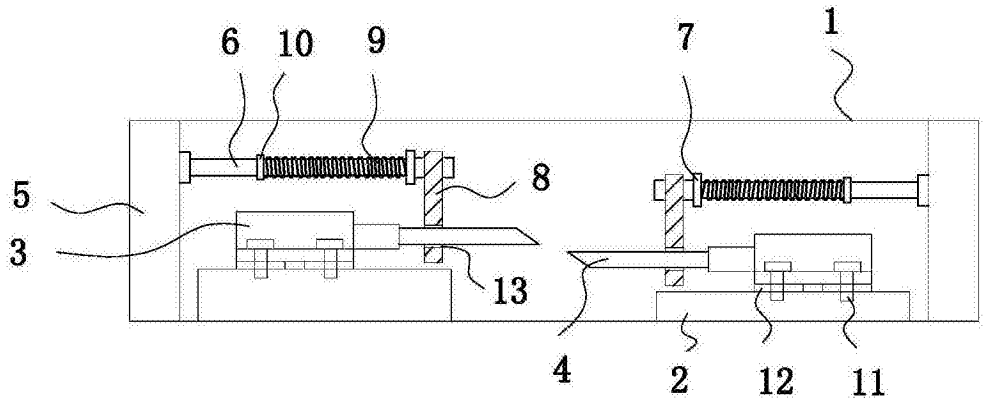

图1

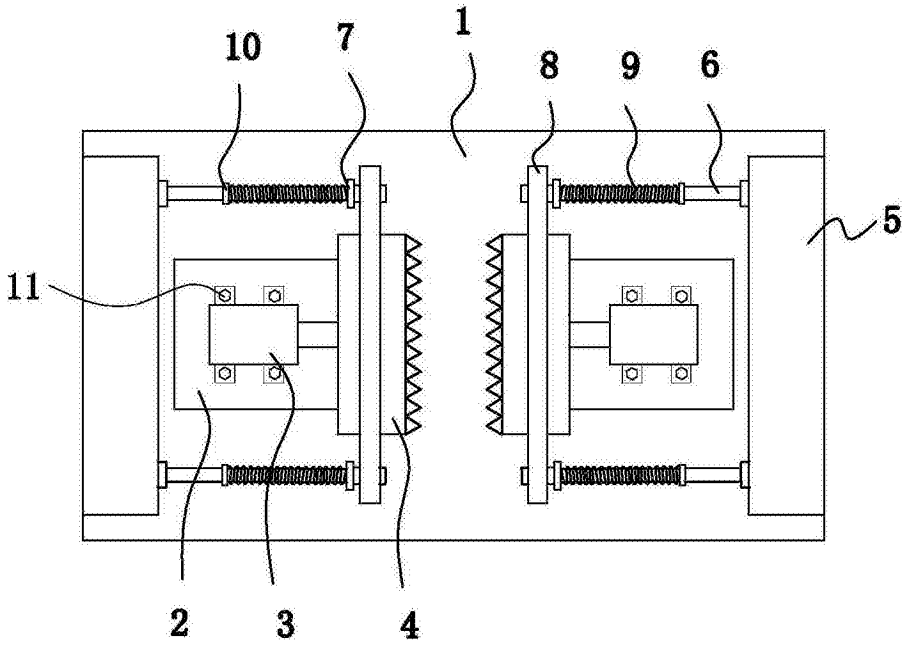

图2