(19)中华人民共和国国家知识产权局

(12)实用新型专利

(10)授权公告号 CN 202525531 U
(45)授权公告日 2012.11.14

(21)申请号 201220133638.9

(22)申请日 2012.04.01

(73)专利权人 戴雪龙
地址 266000 山东省青岛市崂山区高科园松岭路 70 号

(72)发明人 戴雪龙

(51)Int.Cl.
A47B 65/00(2006.01)

权利要求书 1 页 说明书 1 页 附图 1 页

(54)实用新型名称

一种新型书架

(57)摘要

本实用新型涉及一种学习用品，尤其是一种新型书架。其包括两个侧面板、背面板、底面板、纵向隔板和容物盒，所述容物盒与滑动板固接，所述滑动板穿装于背面板中并与背面板滑动连接，所述一侧面板上设有一顶丝，所述顶丝贯穿侧面板与滑动板接触；该新型书架还包括一遮挡板，所述遮挡板与两个侧面板滑动连接。它克服了传统书架仅适合存放书本的弊端，产生了一定的有益效果。

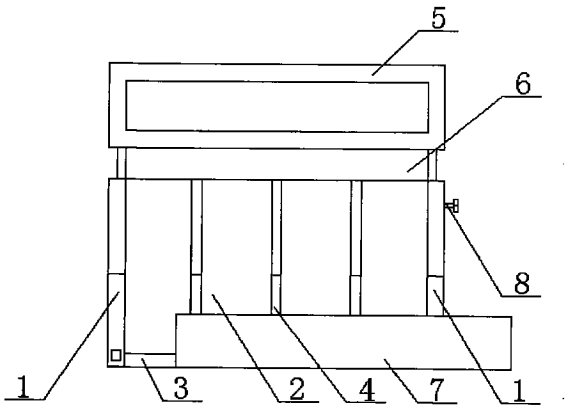

CN 202525531 U

1. 一种新型书架，包括两个侧面板 (1)、背面板 (2)、底面板 (3) 和纵向隔板 (4)，其特征在于：还包括一容物盒 (5)，所述容物盒 (5) 与滑动板 (6) 固接，所述滑动板 (6) 穿装于背面板 (2) 中并与背面板 (2) 滑动连接，所述一侧面板 (1) 上设有一顶丝 (8)，所述顶丝 (8) 与侧面板 (1) 螺纹连接且贯穿侧面板 (1) 与滑动板 (6) 接触。

2. 根据权利要求 1 所述的一种新型书架，其特征在于：还包括一遮挡板 (7)，所述遮挡板 (7) 与两个侧面板 (1) 滑动连接。

一种新型书架

技术领域

[0001] 本实用新型涉及一种学习用品，尤其是一种新型书架。

背景技术

[0002] 目前的书架大都功能单一，仅适合书本的存放，在学习过程中常会用到一些如铅笔、橡皮之类的用具，传统的书架无法存放，易造成这些用品的丢失。

实用新型内容

[0003] 本实用新型旨在解决上述问题，提供了一种新型书架，它克服了传统书架仅适合存放书本的弊端，其采用的技术方案如下：

[0004] 一种新型书架，包括两个侧面板、背面板、底面板和纵向隔板，其还包括一容物盒，所述容物盒与滑动板固接，所述滑动板穿装于背面板中并与背面板滑动连接，所述一侧面板上设有一顶丝，所述顶丝贯穿侧面板与滑动板接触。

[0005] 在上述技术方案基础上，该新型书架还包括一遮挡板，所述遮挡板与两个侧面板滑动连接。

[0006] 本实用新型具有如下优点：结构简单，使用方便，不但可存放书本也可存放一些如铅笔、橡皮之类的学习用品。

附图说明

[0007] 图 1：本实用新型的正视结构示意图；

[0008] 图 2：本实用新型的侧视结构示意图；

[0009] 符号说明：

[0010] 1. 侧面板，2. 背面板，3. 底面板，4. 纵向隔板，5. 容物盒，6. 滑动板，7. 遮挡板，8. 顶丝。

具体实施方式

[0011] 下面结合附图和实例对本实用新型作进一步说明：

[0012] 如图 1 和图 2 所示，本实施例的一种新型书架，包括两个侧面板 1、背面板 2、底面板 3 和纵向隔板 4，该新型书架还包括一容物盒 5，所述容物盒 5 与滑动板 6 固接，所述滑动板 6 穿装于背面板 2 中并与背面板 2 滑动连接，所述一侧面板 1 上设有一顶丝 8，所述顶丝 8 贯穿侧面板 1 与滑动板 6 接触。当书本较大时，可提拉容物盒 5，升高到所需的高度后拧紧顶丝 8 将滑动板 6 进行定位，容物盒 5 中可放置如铅笔、橡皮之类的学习用品。

[0013] 优选的，该新型书架还包括一遮挡板 7，所述遮挡板 7 与两个侧面板 1 滑动连接。

[0014] 上面以举例方式对本实用新型进行了说明，但本实用新型不限于上述具体实施例，凡基于本实用新型所做的任何改动或变型均属于本实用新型要求保护的范围。

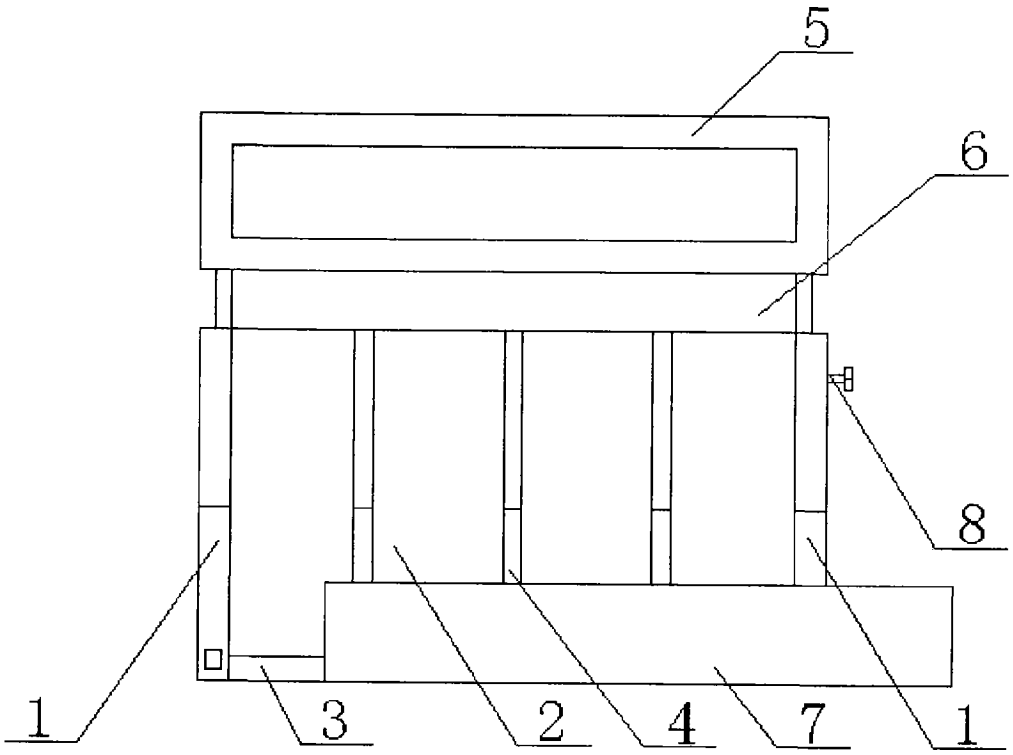

图 1

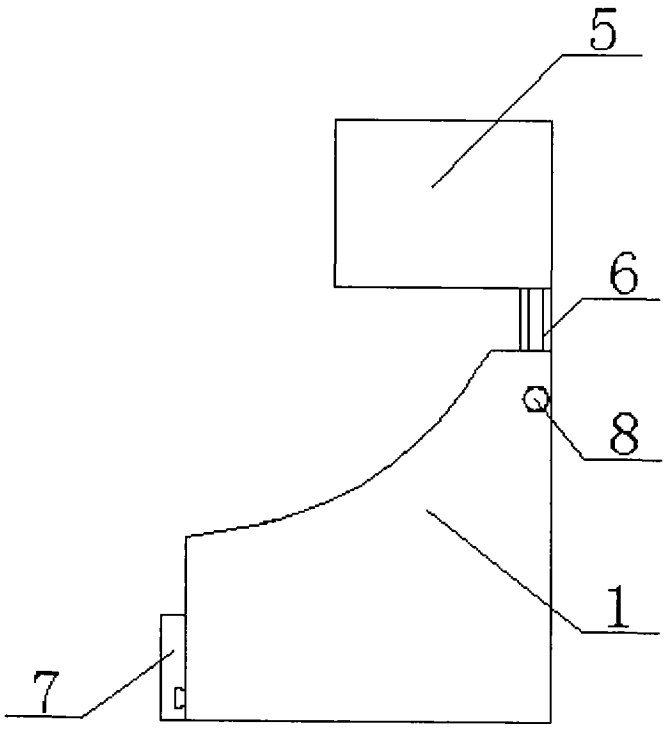

图 2