(19)国家知识产权局

(12)发明专利

(10)授权公告号 CN 108323937 B
(45)授权公告日 2024.08.06

(21)申请号 201810270532.5

(22)申请日 2018.03.29

(65)同一申请的已公布的文献号
申请公布号 CN 108323937 A

(43)申请公布日 2018.07.27

(73)专利权人 深圳市美雅展示制品有限公司
地址 518000 广东省深圳市宝安区新桥街道新桥社区大围三路3号1层

(72)发明人 费剑明

(74)专利代理机构 广州中粤知识产权代理事务所(普通合伙) 44752
专利代理师 詹咏松

(51)Int.Cl.
A47B 23/00(2006.01)

(56)对比文件
CN 208837245 U,2019.05.10
WO 2008058465 A1,2008.05.22

审查员 滕文静

权利要求书1页 说明书3页 附图1页

(54)发明名称

一种笔记本展示架

(57)摘要

本发明提供一种笔记本展示架,包括L型架,所述的L型架的横板上表面设有鼠标摆放架和书本摆放架,所述的L型架的竖板上通过调节机构设有电脑摆放架,所述的鼠标摆放架包括滑动件,所述的滑动件包括底滑板,所述的L型架的横板上平行设有第一长滑槽、第二长滑槽,在底滑板下设有第一倒T型滑块,所述的第一倒T型滑块滑动配合设在第一长滑槽内,所述的底滑板一侧垂直设有下调节板。本发明的有益效果是:设置的调节机构,可以改变电脑摆放板的倾斜度,适合不同人群的使用;同时设置的鼠标摆放架和书本摆放架,可以根据需要,在不占取多余位置的情况下,进行鼠标、书本位置的调节,给实际使用带来了很大方便。

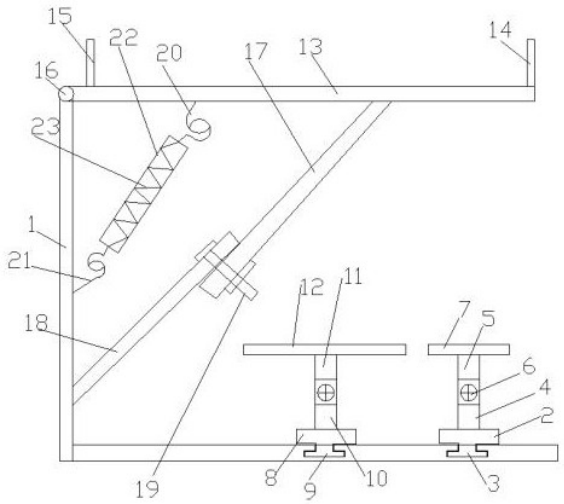

CN 108323937 B

1.一种笔记本展示架,其特征在于:包括L型架,所述的L型架的横板上表面设有鼠标摆放架和书本摆放架,所述的L型架的竖板上通过调节机构设有电脑摆放架,

所述的鼠标摆放架包括滑动件,所述的滑动件包括底滑板,所述的L型架的横板上平行设有第一长滑槽、第二长滑槽,在底滑板下设有第一倒T型滑块,所述的第一倒T型滑块滑动配合设在第一长滑槽内,所述的底滑板一侧垂直设有下调节板,在下调节板设有上调节板,在下调节板上设有多个螺纹孔,上调节板下部分设有与螺纹孔相对应的固定孔,调节螺栓穿过螺纹孔、固定孔,且通过调节螺母固定,在上调节板上端头垂直设有鼠标摆放板,

所述的书本摆放架包括移动件,所述的移动件包括移动板,移动板下设有第二倒T型滑块,所述的第二倒T型滑块滑动配合设在第二长滑槽内,所述的移动板上垂直设有下板,在下板上设有上板,所述的下板上设有多个调节孔,上板的下部分设有与调节孔相对应的安装孔,固定螺栓穿过调节孔、安装孔, 且通过固定螺母固定,在上板端头设有书本摆放板,

所述的电脑摆放架包括电脑摆放板,在电脑摆放板的前、后端依次设有前挡板、后挡板,所述的电脑摆放板的后端移动设在L型架的竖板上,所述的电脑摆放板的后端设有圆腔体,在L型架的竖板上端的前、后侧分别设有前环、后环,且前环、后环分别设在圆腔体的两侧,中间轴依次穿过前环、圆腔体和后环,且位于前环、后环外侧的中间轴两端分别设有前圆盘挡板、后圆盘挡板,

调节机构包括第一杆、第二杆,所述的电脑摆放板的下表面设有第一杆,在L型架的竖板内侧设有第二杆,所述的第一杆上设有多个第一孔,在第二杆上设有与第一孔相配合的第二孔,内螺栓依次穿过第二孔、第一孔和内螺母,且通过内螺母进行固定;所述的第一长滑槽、第二长滑槽的长度方向均与L型架的竖板垂直设置;所述的第一长滑槽、第二长滑槽的竖截面为倒T型槽;所述的鼠标摆放板与上调节板之间有夹角;书本摆放架设在鼠标摆放架的内侧,且靠近L型架竖板设置;所述的电脑摆放板的下表面内侧设有第一挂钩,在L型架竖板内侧设有第二挂钩,在第一挂钩、第二挂钩之间设有压缩体,所述的压缩体包括橡胶外壳,在橡胶外壳内为空心,且空心内为弹簧,所述的弹簧的一端穿过橡胶外壳上端的出口,且与第一挂钩相连,所述的弹簧的另一端穿过橡胶外壳下端的出口,且与第二挂钩相连。

一种笔记本展示架

技术领域

[0001] 本发明属于网络设备辅助设备技术领域,尤其是涉及一种笔记本展示架。

背景技术

[0002] 笔记本电脑是现代人常用的办公或者娱乐工具。在办公场所中,需要将笔记本电脑放在讲桌上,但是为了便于讲课者的操作,一般将笔记本电脑抬高摆放,这无疑会使用展示架。现有的展示架存在无法调节笔记本摆放倾斜度,无法适应不同高度的讲课者;同时鼠标无法跟着笔记本摆放位置进行调整,造成实际操作的不便。

发明内容

[0003] 本发明的目的是提供一种结构简单、便于调节笔记本摆放的倾斜度、鼠标、书本可进行位置调节的笔记本展示架,尤其适合用于办公场所中。

[0004] 本发明的技术方案是:一种笔记本展示架,包括L型架,所述的L型架的横板上表面设有鼠标摆放架和书本摆放架,所述的L型架的竖板上通过调节机构设有电脑摆放架,

[0005] 所述的鼠标摆放架包括滑动件,所述的滑动件包括底滑板,所述的L型架的横板上平行设有第一长滑槽、第二长滑槽,在底滑板下设有第一倒T型滑块,所述的第一倒T型滑块滑动配合设在第一长滑槽内,所述的底滑板一侧垂直设有下调节板,在下调节板设有上调节板,在下调节板上设有多个螺纹孔,上调节板下部分设有与螺纹孔相对应的固定孔,调节螺栓穿过螺纹孔、固定孔,且通过调节螺母固定,在上调节板上端头垂直设有鼠标摆放板,

[0006] 所述的书本摆放架包括移动件,所述的移动件包括移动板,移动板下设有第二倒T型滑块,所述的第二倒T型滑块滑动配合设在第二长滑槽内,所述的移动板上垂直设有下板,在下板上设有上板,所述的下板上设有多个调节孔,上板的下部分设有与调节孔相对应的安装孔,固定螺栓穿过调节孔、安装孔, 且通过固定螺母固定,在上板端头设有书本摆放板,

[0007] 所述的电脑摆放架包括电脑摆放板,在电脑摆放板的前、后端依次设有前挡板、后挡板,所述的电脑摆放板的后端移动设在L型架的竖板上,所述的电脑摆放板的后端设有圆腔体,在L型架的竖板上端的前、后侧分别设有前环、后环,且前环、后环分别设在圆腔体的两侧,中间轴依次穿过前环、圆腔体和后环,且位于前环、后环外侧的中间轴两端分别设有前圆盘挡板、后圆盘挡板,

[0008] 调节机构包括第一杆、第二杆,所述的电脑摆放板的下表面设有第一杆,在L型架的竖板内侧设有第二杆,所述的第一杆上设有多个第一孔,在第二杆上设有与第一孔相配合的第二孔,内螺栓依次穿过第二孔、第一孔和内螺母,且通过内螺母进行固定。

[0009] 进一步,所述的第一长滑槽、第二长滑槽的长度方向均与L型架的竖板垂直设置。

[0010] 进一步,所述的第一长滑槽、第二长滑槽的竖截面为倒T型槽。

[0011] 进一步,所述的鼠标摆放板与上调节板之间有夹角。

[0012] 进一步,书本摆放架设在鼠标摆放架的内侧,且靠近L型架竖板设置。

[0013] 进一步,所述的电脑摆放板的下表面内侧设有第一挂钩,在L型架竖板内侧设有第二挂钩,在第一挂钩、第二挂钩之间设有压缩体,所述的压缩体包括橡胶外壳,在橡胶外壳内为空心,且空心内为弹簧,所述的弹簧的一端穿过橡胶外壳上端的出口,且与第一挂钩相连,所述的弹簧的另一端穿过橡胶外壳下端的出口,且与第二挂钩相连。

[0014] 本发明具有的优点和积极效果是:由于采用上述技术方案,设置的调节机构,可以改变电脑摆放板的倾斜度,适合不同人群的使用;同时设置的鼠标摆放架和书本摆放架,可以根据需要,在不占取多余位置的情况下,进行鼠标、书本位置的调节,给实际使用带来了很大方便。

附图说明

[0015] 图1是本发明的结构示意图。

[0016] 图中:

[0017]

1、L型架	2、底滑板	3、第一倒T型滑块
4、下调节板	5、上调节板	6、调节螺栓
7、鼠标摆放板	8、移动板	9、第二倒T型滑块
10、下板	11、上板	12、书本摆放板
13、电脑摆放板	14、前挡板	15、后挡板
16、中间轴	17、第一杆	18、第二杆
19、内螺栓	20、第一挂钩	21、第二挂钩
22、橡胶外壳	23、弹簧。	

具体实施方式

实施例

[0018] 如图1所示,本发明的技术方案为一种笔记本展示架,包括L型架1,所述的L型架1的横板上表面设有鼠标摆放架和书本摆放架,所述的L型架1的竖板上通过调节机构设有电脑摆放架,

[0019] 所述的鼠标摆放架包括滑动件,所述的滑动件包括底滑板2,所述的L型架1的横板上平行设有第一长滑槽、第二长滑槽,在底滑板2下设有第一倒T型滑块3,所述的第一倒T型滑块3滑动配合设在第一长滑槽内,所述的底滑板2一侧垂直设有下调节板4,在下调节板4设有上调节板5,在下调节板4上设有多个螺纹孔,上调节板5下部分设有与螺纹孔相对应的固定孔,调节螺栓6穿过螺纹孔、固定孔,且通过调节螺母固定,在上调节板5上端头垂直设有鼠标摆放板7,可以通过移动底滑板2,使得鼠标摆放板7沿着第一长滑槽从L型架1内滑出即可,方便的收集和拉出鼠标摆放板7;

[0020] 所述的书本摆放架包括移动件,所述的移动件包括移动板8,移动板8下设有第二倒T型滑块9,所述的第二倒T型滑块9滑动配合设在第二长滑槽内,所述的移动板8上垂直设有下板10,在下板10上设有上板11,所述的下板10上设有多个调节孔,上板11的下部分设有与调节孔相对应的安装孔,固定螺栓穿过调节孔、安装孔,且通过固定螺母固定,在上板11端头设有书本摆放板12,可通过拉出、拉进移动板,可以将书本摆放板12从展示架内拉出或

拉进；

[0021] 所述的电脑摆放架包括电脑摆放板13，在电脑摆放板13的前、后端依次设有前挡板14、后挡板15，所述的电脑摆放板13的后端移动设在L型架1的竖板上，所述的电脑摆放板13的后端设有圆腔体，在L型架1的竖板上端的前、后侧分别设有前环、后环，且前环、后环分别设在圆腔体的两侧，中间轴16依次穿过前环、圆腔体和后环，且位于前环、后环外侧的中间轴16两端分别设有前圆盘挡板、后圆盘挡板，(此部分图中未画出，)

[0022] 调节机构包括第一杆17、第二杆18，所述的电脑摆放板13的下表面设有第一杆17，在L型架1的竖板内侧设有第二杆18，所述的第一杆17上设有多个第一孔，在第二杆18上设有与第一孔相配合的第二孔，内螺栓19依次穿过第二孔、第一孔和内螺母，且通过内螺母进行固定，当需要调节电脑摆放板13的倾斜度时，此时拧松内螺栓19与内螺母，将第一杆17、第二杆18调节到合适的位置后，然后将内螺栓19进行固定即可。

[0023] 本实施例中，所述的第一长滑槽、第二长滑槽的长度方向均与L型架1的竖板垂直设置。

[0024] 本实施例中，所述的第一长滑槽、第二长滑槽的竖截面为倒T型槽。

[0025] 本实施例中，所述的鼠标摆放板7与上调节板5之间有夹角。

[0026] 本实施例中，书本摆放架设在鼠标摆放架的内侧，且靠近L型架1竖板设置。

[0027] 本实施例中，L型架1横板的宽度长于电脑摆放板13的宽度，可以将鼠标摆放架7和书本摆放架12移出电脑摆放板13，便于使用。

[0028] 实施例2

[0029] 所述的电脑摆放板13的下表面内侧设有第一挂钩20，在L型架1竖板内侧设有第二挂钩21，在第一挂钩20、第二挂钩21之间设有压缩体，压缩体设在调节结构与L型架1、电脑摆放板13之间，所述的压缩体包括橡胶外壳22，在橡胶外壳22内为空心，且空心内为弹簧23，所述的弹簧23的一端穿过橡胶外壳22上端的出口，且与第一挂钩20相连，所述的弹簧23的另一端穿过橡胶外壳22下端的出口，且与第二挂钩21相连，设置压缩体，起到当电脑摆放板13朝向下压缩时，起到进一步压紧电脑摆放板13与L型架1竖板之间的作用，也起到对电脑摆放的缓冲作用。其余技术内容与实施例1一致。

[0030] 本实例的工作过程：使用时，将笔记本放在电脑摆放板13的前、后挡板之间，此时需要根据实际的情况调整调节机构，调节第一杆17与第二杆18之间的距离，然后依次移动鼠标摆放架和书本摆放架，即可正常使用。

[0031] 以上对本发明的一个实施例进行了详细说明，但所述内容仅为本发明的较佳实施例，不能被认为用于限定本发明的实施范围。凡依本发明申请范围所作的均等变化与改进等，均应仍归属于本发明的专利涵盖范围之内。

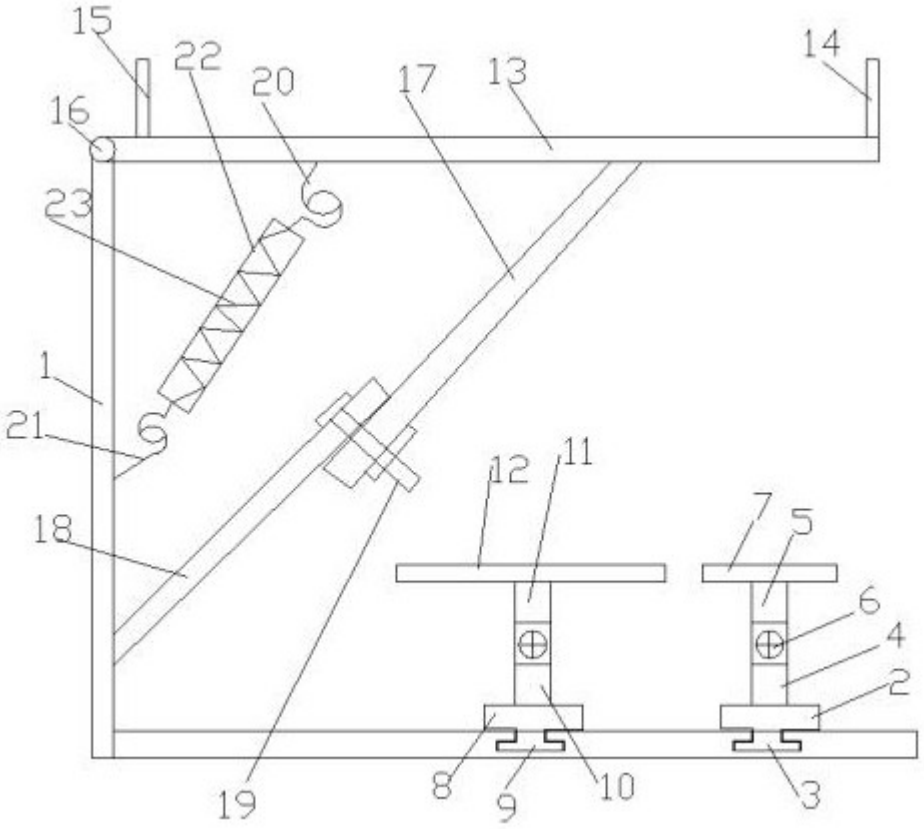

图1