(19)国家知识产权局

(12)实用新型专利

(10)授权公告号 CN 221950396 U
(45)授权公告日 2024.11.05

(21)申请号 202322986997.X

(22)申请日 2023.11.06

(73)专利权人 青岛市妇女儿童医院(青岛市妇幼保健院、青岛市残疾儿童医疗康复中心、青岛市新生儿疾病筛查中心)

地址 266000 山东省青岛市城阳区棘洪滩街道锦盛一路7号青岛妇女儿童医院

(72)发明人 单霞

(74)专利代理机构 重庆华途知识产权代理事务所(普通合伙) 50308

专利代理师 韩凌宇

(51)Int.Cl.

A61M 16/06(2006.01)

A61M 16/10(2006.01)

权利要求书1页 说明书3页 附图4页

(54)实用新型名称

一种重症医学临床用呼吸罩

(57)摘要

本实用新型涉及呼吸罩技术领域,一种重症医学临床用呼吸罩,包括呼吸罩本体和连接管,其所述呼吸罩本体的后端的两侧均固定连接有松紧带,所述松紧带的下端均开设有多个连接孔,所述松紧带的后端均固定连接有固定块,所述呼吸罩本体前端外壁两侧的上端和下端均开设有安装槽,所述呼吸罩本体前端外壁靠近安装槽的两侧均固定连接有两个魔术母贴,所述安装槽的内部均设置有安装框,所述安装框的内部均固定连接有过滤网,所述安装框的两侧均固定连接有魔术子贴。本实用新型中,通过设置的安装框、过滤网、魔术母贴和魔术子贴,从而可以方便单独更换过滤网,避免导致过滤网过滤效果减弱甚至失效,从而导致整个呼吸罩报废,提高资源的利用率。

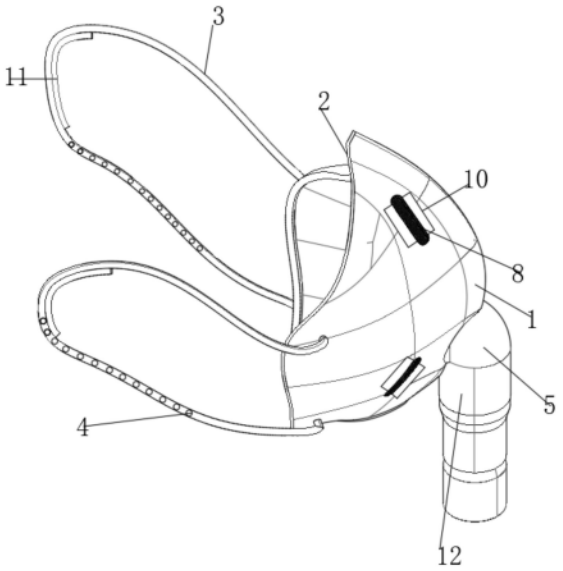

CN 221950396 U

1.一种重症医学临床用呼吸罩,包括呼吸罩本体(1)和连接管(5),其特征在于:所述呼吸罩本体(1)的后端的两侧均固定连接有松紧带(3),所述松紧带(3)的下端均开设有多个连接孔(4),所述松紧带(3)的后端均固定连接有固定块(13),所述呼吸罩本体(1)前端外壁两侧的上端和下端均开设有安装槽(6),所述呼吸罩本体(1)前端外壁靠近安装槽(6)的两侧均固定连接有两个魔术母贴(7),所述安装槽(6)的内部均设置有安装框(8),所述安装框(8)的内部均固定连接有过滤网(9),所述安装框(8)的两侧均固定连接有魔术子贴(10)。

2.根据权利要求1所述的一种重症医学临床用呼吸罩,其特征在于:所述魔术母贴(7)与魔术子贴(10)均紧密贴合。

3.根据权利要求1所述的一种重症医学临床用呼吸罩,其特征在于:所述安装框(8)均与呼吸罩本体(1)紧密贴合。

4.根据权利要求1所述的一种重症医学临床用呼吸罩,其特征在于:所述松紧带(3)后端的内壁均固定连接有保护垫(11)。

5.根据权利要求1所述的一种重症医学临床用呼吸罩,其特征在于:所述连接管(5)的下端螺纹连接有氧气管道(12)。

6.根据权利要求4所述的一种重症医学临床用呼吸罩,其特征在于:所述保护垫(11)的材质均采用为橡胶。

7.根据权利要求1所述的一种重症医学临床用呼吸罩,其特征在于:所述呼吸罩本体(1)后端的边缘处设置有密封垫(2)。

8.根据权利要求1所述的一种重症医学临床用呼吸罩,其特征在于:所述固定块(13)与松紧带(3)紧密贴合。

一种重症医学临床用呼吸罩

技术领域

[0001] 本实用新型涉及呼吸罩技术领域,尤其涉及一种重症医学临床用呼吸罩。

背景技术

[0002] 呼吸罩是把氧气从储罐中转入到人体肺部的设备。呼吸罩可以包裹鼻子和嘴巴(口腔鼻罩)或整个脸部(全面罩)。对于保证人体健康、保护飞行员及航空乘客安全起到了重要的作用;

[0003] 目前重症医学科临床用呼吸罩其呼吸出口在进行长时间的工作后,里面的过滤层会渐渐失效,从而导致过滤效果减弱甚至失效,导致呼吸罩报废,从而导致呼吸罩的浪费,同时传统的呼吸罩病人佩戴久了会导致耳朵有所疼痛,为此,急需进行技术改进。

[0004] 因此,本领域技术人员提供了一种重症医学临床用呼吸罩,以解决上述背景技术中提出的问题。

实用新型内容

[0005] 本实用新型的目的是为了解决现有技术中存在的缺点,而提出的一种重症医学临床用呼吸罩,通过设置的安装框、过滤网、魔术母贴和魔术子贴,从而可以方便单独更换过滤网,避免导致过滤网过滤效果减弱甚至失效,从而导致整个呼吸罩报废,提高资源的利用率。

[0006] 为实现上述目的,本实用新型提供了如下技术方案:

[0007] 一种重症医学临床用呼吸罩,包括呼吸罩本体和连接管,所述呼吸罩本体的后端的两侧均固定连接有松紧带,所述松紧带的下端均开设有多个连接孔,所述松紧带的后端均固定连接有固定块,所述呼吸罩本体前端外壁两侧的上端和下端均开设有安装槽,所述呼吸罩本体前端外壁靠近安装槽的两侧均固定连接有两个魔术母贴,所述安装槽的内部均设置有安装框,所述安装框的内部均固定连接有过滤网,所述安装框的两侧均固定连接有魔术子贴;

[0008] 该重症医学临床用呼吸罩通过设置的连接孔和固定块可以方便调节松紧带的长度,通过密封垫则可以提高整体呼吸罩的密封性,同时通过设置的保护垫可以提高病人佩戴的舒适度,实用性能较高。

[0009] 进一步地,所述魔术母贴与魔术子贴均紧密贴合;

[0010] 通过上述技术方案,通过紧密贴合可以提高配合。

[0011] 进一步地,所述安装框均与呼吸罩本体紧密贴合;

[0012] 通过上述技术方案,通过紧密贴合可以提高配合。

[0013] 进一步地,所述松紧带后端的内壁均固定连接有保护垫;

[0014] 通过上述技术方案,通过保护垫可以提高病人使用感觉。

[0015] 进一步地,所述连接管的下端螺纹连接有氧气管道;

[0016] 通过上述技术方案,通过氧气管道可以方便连接氧气罐。

[0017] 进一步地,所述保护垫的材质均采用为橡胶;

[0018] 通过上述技术方案,通过材质为橡胶材质可以提高病人佩戴舒适度。

[0019] 进一步地,所述呼吸罩本体后端的边缘处设置有密封垫;

[0020] 通过上述技术方案,通过密封垫可以提高病人佩戴呼吸罩的密封性。

[0021] 进一步地,所述固定块与松紧带紧密贴合;

[0022] 通过上述技术方案,通过紧密贴合可以提高配合。

[0023] 本实用新型具有如下有益效果:

[0024] 1、本实用新型提出的一种重症医学临床用呼吸罩,对比现有的重症医学临床用呼吸罩,该重症医学临床用呼吸罩通过设置的安装框、过滤网、魔术母贴和魔术子贴,从而可以方便单独更换过滤网,避免导致过滤网过滤效果减弱甚至失效,从而导致整个呼吸罩报废,提高资源的利用率。

[0025] 2、本实用新型提出的一种重症医学临床用呼吸罩,对比现有的重症医学临床用呼吸罩,该重症医学临床用呼吸罩通过设置的连接孔和固定块可以方便调节松紧带的长度,通过密封垫则可以提高整体呼吸罩的密封性,同时通过设置的保护垫可以提高病人佩戴的舒适度,实用性能较高。

[0026] 3、本实用新型提出的一种重症医学临床用呼吸罩,对比现有的重症医学临床用呼吸罩,该重症医学临床用呼吸罩结构巧妙,便于使用者的使用,方便更换过滤网,实用性能高。

附图说明

[0027] 图1为本实用新型提出的一种重症医学临床用呼吸罩的轴测图;

[0028] 图2为本实用新型提出的一种重症医学临床用呼吸罩的爆炸图;

[0029] 图3为本实用新型提出的一种重症医学临床用呼吸罩中安装框的轴测图;

[0030] 图4为图2中A处的放大图。

[0031] 图例说明:

[0032] 1、呼吸罩本体;2、密封垫;3、松紧带;4、连接孔;5、连接管;6、安装槽;7、魔术母贴;8、安装框;9、过滤网;10、魔术子贴;11、保护垫;12、氧气管道;13、固定块。

具体实施方式

[0033] 下面将结合本实用新型实施例中的附图,对本实用新型实施例中的技术方案进行清楚、完整地描述,显然,所描述的实施例仅仅是本实用新型一部分实施例,而不是全部的实施例。基于本实用新型中的实施例,本领域普通技术人员在没有做出创造性劳动前提下所获得的所有其他实施例,都属于本实用新型保护的范围。

[0034] 参照图1-4,本实用新型提供的一种实施例:一种重症医学临床用呼吸罩,包括呼吸罩本体1和连接管5,所述呼吸罩本体1的后端的两侧均固定连接有松紧带3,所述松紧带3的下端均开设有多个连接孔4,所述松紧带3的后端均固定连接有固定块13,所述呼吸罩本体1前端外壁两侧的上端和下端均开设有安装槽6,所述呼吸罩本体1前端外壁靠近安装槽6的两侧均固定连接有两个魔术母贴7,所述安装槽6的内部均设置有安装框8,所述安装框8的内部均固定连接有过滤网9,所述安装框8的两侧均固定连接有魔术子贴10。

[0035] 该重症医学临床用呼吸罩通过设置的连接孔4和固定块13可以方便调节松紧带3的长度,通过密封垫2则可以提高整体呼吸罩的密封性,同时通过设置的保护垫11可以提高病人佩戴的舒适度,实用性能较高。

[0036] 所述魔术母贴7与魔术子贴10均紧密贴合,通过紧密贴合可以提高配合,所述安装框8均与呼吸罩本体1紧密贴合,通过紧密贴合可以提高配合,所述松紧带3后端的内壁均固定连接有保护垫11,通过保护垫11可以提高病人使用感觉,所述连接管5的下端螺纹连接有氧气管道12,通过氧气管道12可以方便连接氧气罐,所述保护垫11的材质均采用为橡胶,通过材质为橡胶材质可以提高病人佩戴舒适度,所述呼吸罩本体1后端的边缘处设置有密封垫2,通过密封垫2可以提高病人佩戴呼吸罩的密封性,所述固定块13与松紧带3紧密贴合,通过紧密贴合可以提高配合。

[0037] 工作原理:该重症医学临床用呼吸罩通过设置的安装框8、过滤网9、魔术母贴7和魔术子贴10,从而可以方便单独更换过滤网9,避免导致过滤网9过滤效果减弱甚至失效,从而导致整个呼吸罩报废,提高资源的利用率,该重症医学临床用呼吸罩通过设置的连接孔4和固定块13可以方便调节松紧带3的长度,通过密封垫2则可以提高整体呼吸罩的密封性,同时通过设置的保护垫11可以提高病人佩戴的舒适度,实用性能较高。

[0038] 最后应说明的是:以上所述仅为本实用新型的优选实施例而已,并不用于限制本实用新型,尽管参照前述实施例对本实用新型进行了详细的说明,对于本领域的技术人员来说,其依然可以对前述各实施例所记载的技术方案进行修改,或者对其中部分技术特征进行等同替换,凡在本实用新型的精神和原则之内,所作的任何修改、等同替换、改进等,均应包含在本实用新型的保护范围之内。

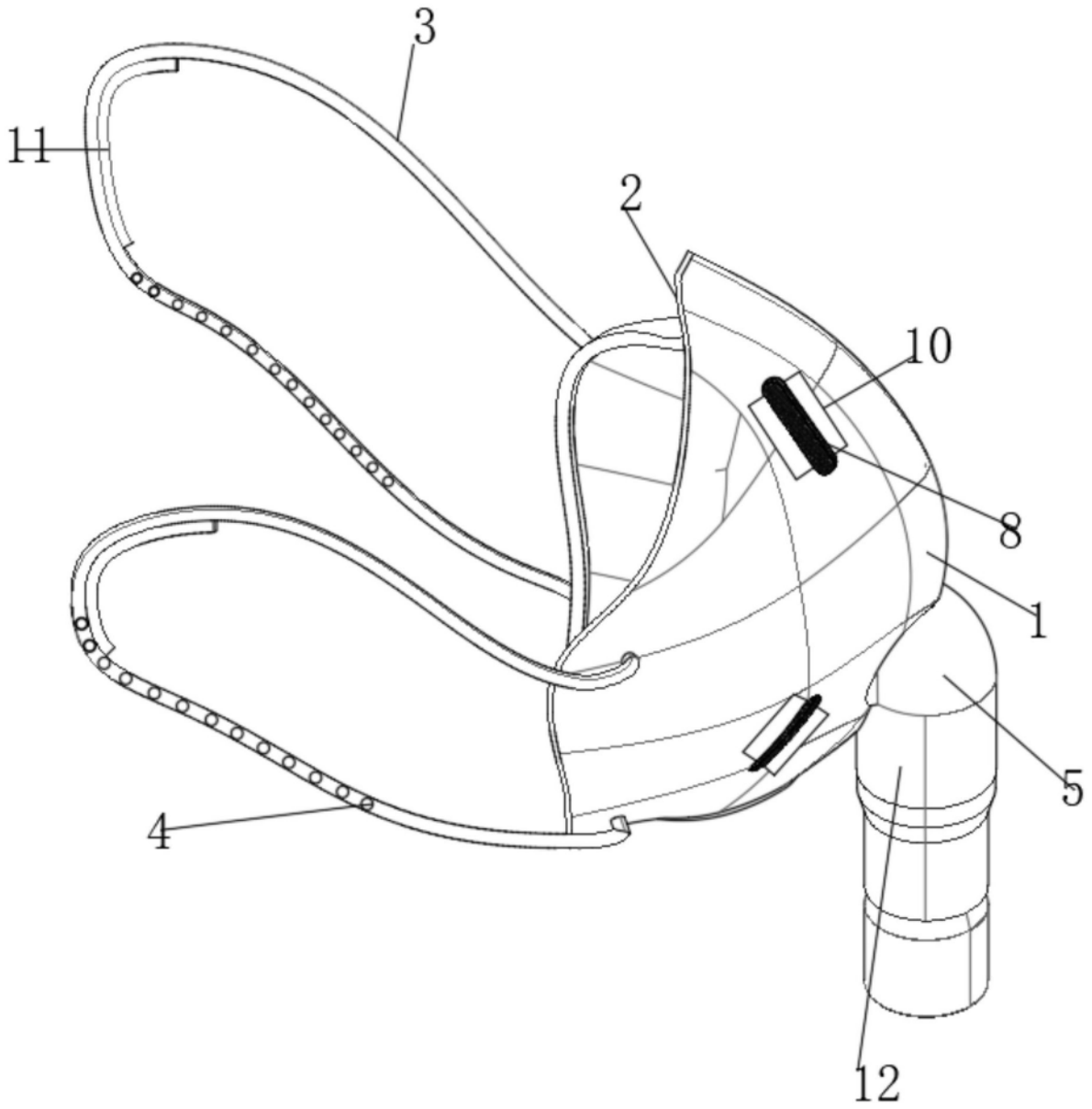

图1

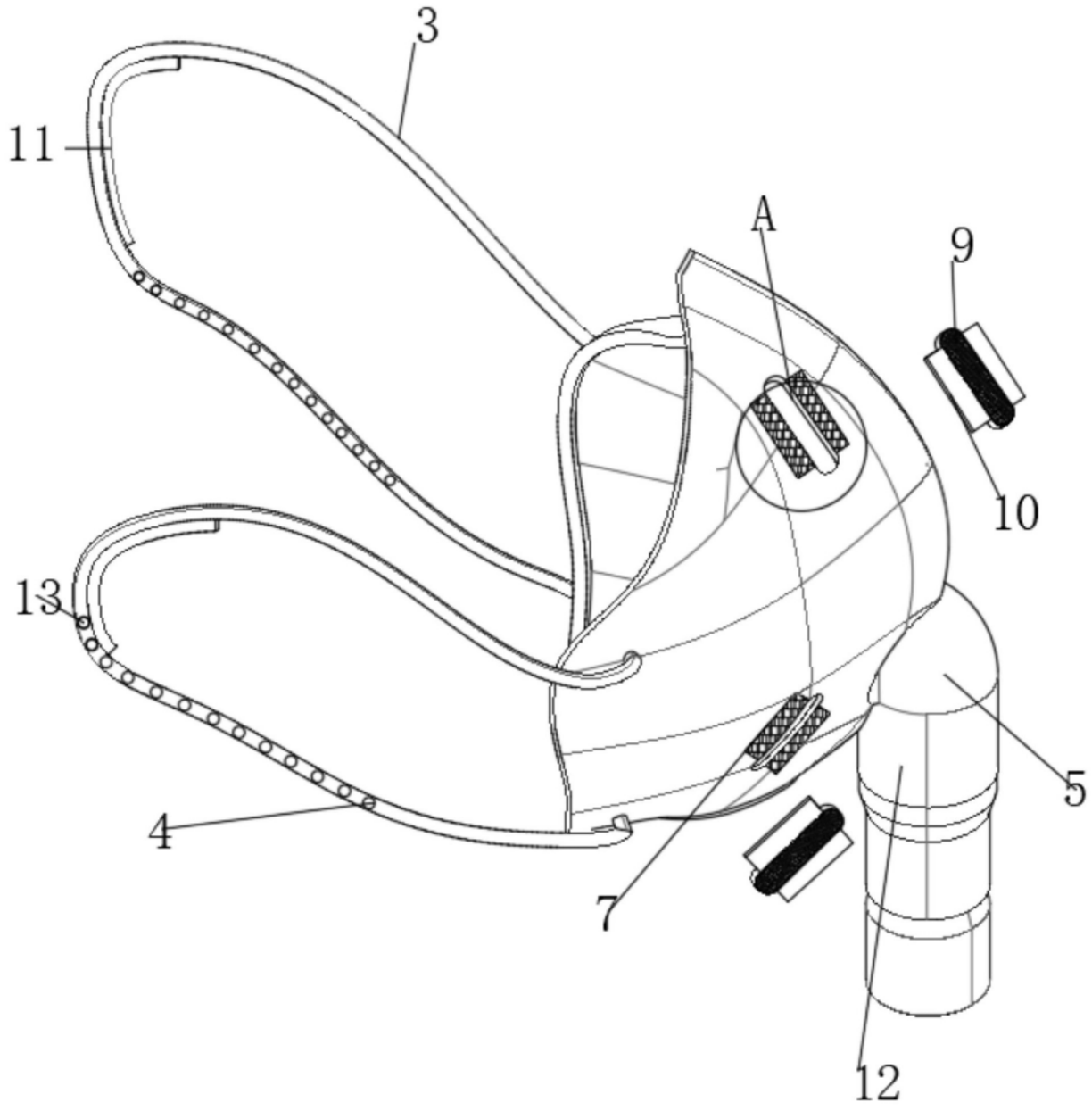

图2

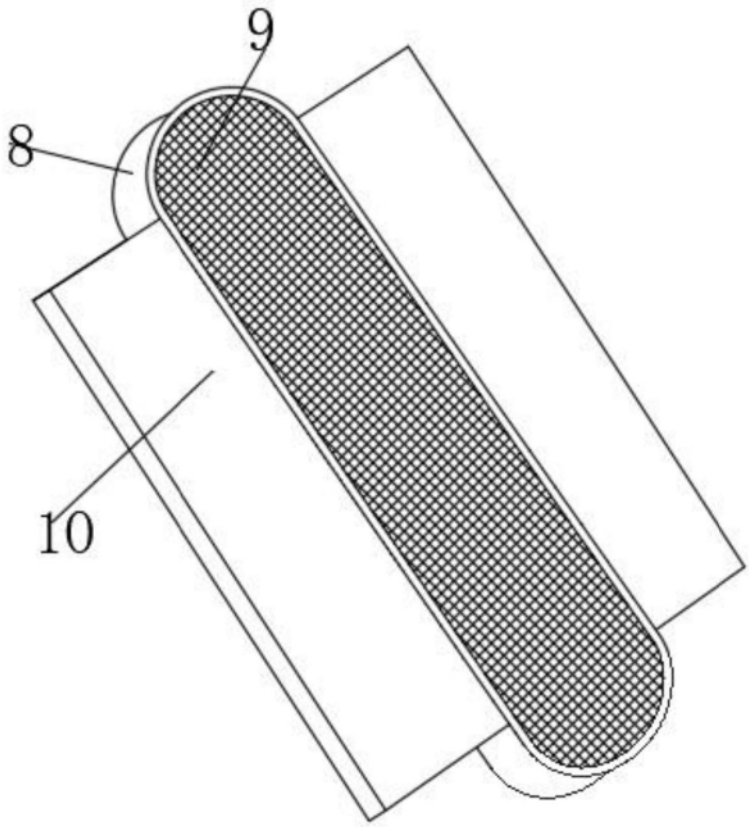

图3

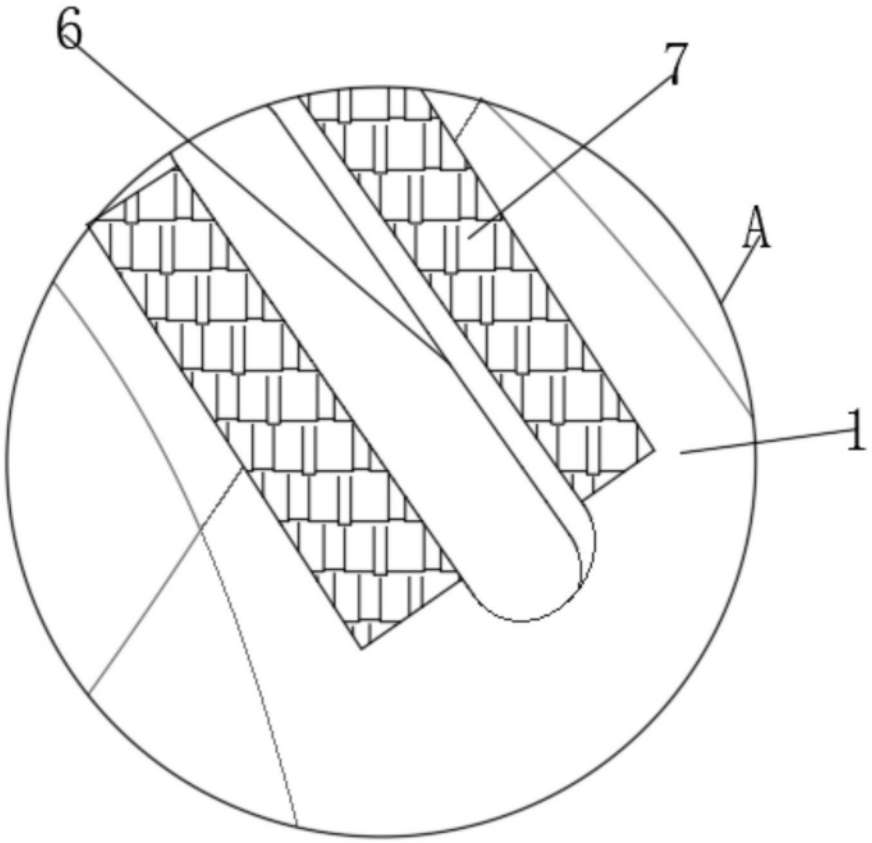

图4