(19)国家知识产权局

(12)实用新型专利

(10)授权公告号 CN 217610413 U
(45)授权公告日 2022.10.21

(21)申请号 202221063213.5

(22)申请日 2022.05.06

(73)专利权人 北京风火锐意国际贸易有限公司
地址 100024 北京市朝阳区北辰福第V中心E座1118

(72)发明人 姚嘉

(74)专利代理机构 北京惠智天成知识产权代理事务所(特殊普通合伙) 11681
专利代理师 周建

(51)Int.Cl.
A47G 19/22(2006.01)

权利要求书1页 说明书2页 附图1页

(54)实用新型名称

一种组合酒具连接装置

(57)摘要

本实用新型属于日用消费品领域,具体的说,涉及一种组合酒具连接装置,所述连接装置由上下两个连接器组成,两个连接器底部通过可拆卸的活动连接方式连接,所述连接器上部设置有用于安装酒具的安装槽。本实用新型采用磁吸方式,是酒杯和分酒器可以连接,使用时可以方便的拆分使用,不易丢失,方便保管。

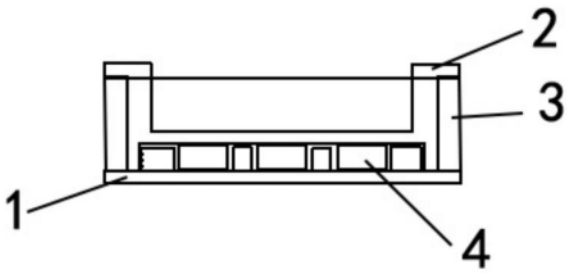

CN 217610413 U

1.一种组合酒具连接装置,其特征在于:所述连接装置由上下两个连接器组成,两个连接器底部通过可拆卸的活动连接方式连接,所述连接器上部设置有用于安装酒具的安装槽;

所述连接器为金属材质,包括底座和本体,所述底座与本体之间通过螺纹连接;所述底座包括底片与凸起的螺纹连接柱及若干磁铁,所述螺纹连接柱表面设置有若干个用于安装磁铁的安装孔,所述磁铁安装于安装孔内;所述本体上表面设置有用于安装酒具的安装槽,底部设置有底座螺纹连接柱相互配合的螺纹安装孔。

2.如权利要求1所述一种组合酒具连接装置,其特征在于:所述连接器还包括一连接环;所述底座的螺纹连接柱及本体的螺纹安装孔的直径分别小于底片及本体上表面,底座与本体连接后纵截面构成“工”字形结构;所述连接环尺寸与“工”字形结构凹槽匹配,套装在底座与本体之间。

一种组合酒具连接装置

技术领域

[0001] 本实用新型属于日用消费品领域，具体的说，涉及一种组合酒具连接装置。

背景技术

[0002] 白酒是中国历史最悠久，产量最大的一种酒，并且形成了独特的酒文化。饮用白酒时，人们习惯使用酒杯和分酒器。但传统的酒杯和分酒器是独立且分离的，易于丢失。

实用新型内容

[0003] 为了解决上述技术问题，本实用新型提供一种组合酒具连接装置，具体是通过以下技术方案实现的：

[0004] 一种组合酒具连接装置，所述连接装置由上下两个连接器组成，两个连接器底部通过可拆卸的活动连接方式连接，所述连接器上部设置有用于安装酒具的安装槽。

[0005] 进一步的，上述技术方案中，所述连接器为金属材质，包括底座和本体，所述底座与本体之间通过螺纹连接；所述底座包括底片与凸起的螺纹连接柱及若干磁铁，所述螺纹连接柱表面设置有若干个用于安装磁铁的安装孔，所述磁铁安装于安装孔内；所述本体上表面设置有用于安装酒具的安装槽，底部设置有底座螺纹连接柱相互配合的螺纹安装孔。

[0006] 进一步的，上述技术方案中，所述连接器还包括一连接环；所述底座的螺纹连接柱及本体的螺纹安装孔的直径分别小于底片及本体上表面，底座与本体连接后纵截面构成“工”字形结构；所述连接环尺寸与“工”字形结构凹槽匹配，套装在底座与本体之间。

[0007] 本实用新型采用磁吸方式，是酒杯和分酒器可以连接，使用时可以方便的拆分使用，不易丢失，方便保管。

附图说明

[0008] 图1是本实用新型连接器各组件纵截面爆炸结构示意图；

[0009] 图2是本实用新型连接器纵截面结构示意图；

[0010] 图3是本实用新型连接器本体俯视结构示意图；

具体实施方式

[0011] 下面结合说明书附图对本实用新型做进一步详细说明。

[0012] 本实用新型一种组合酒具连接装置，所述连接装置由上下两个连接器组成，两个连接器底部通过可拆卸的活动连接方式连接，包括但不限于磁吸、螺纹、卡扣等方式，所述连接器上部设置有用于安装酒具的安装槽。上下连接器的安装槽内可分别安装酒杯和分酒器。

[0013] 如图1、2、3所示，所述连接器为金属材质，包括底座1、本体2和连接环 3，所述底座1与本体2之间通过螺纹连接；所述底座1包括底片11与凸起的螺纹连接柱12及若干磁铁4，所述螺纹连接柱12表面设置有若干个用于安装磁铁 4的安装孔5，所述磁铁安装于安装孔5

内;所述本体2上表面设置有用于安装酒具的安装槽21,底部设置有底座螺纹连接柱相互配合的螺纹安装孔22。所述底座的螺纹连接柱12及本体的螺纹安装孔22的直径分别小于底片及本体上表面,底座1与本体2连接后纵截面构成“工”字形结构;所述连接环3尺寸与“工”字形结构凹槽匹配,套装在底座与本体之间。

[0014] 为了更加美观,连接环可以采用木质、珐琅、金银铜等各种材质,并可以配上各种花纹进行装饰。

[0015] 为了实现最佳效果,底片上安装4个强磁铁,磁吸强度需保证间隔2mm黄铜仍能稳定吸附。

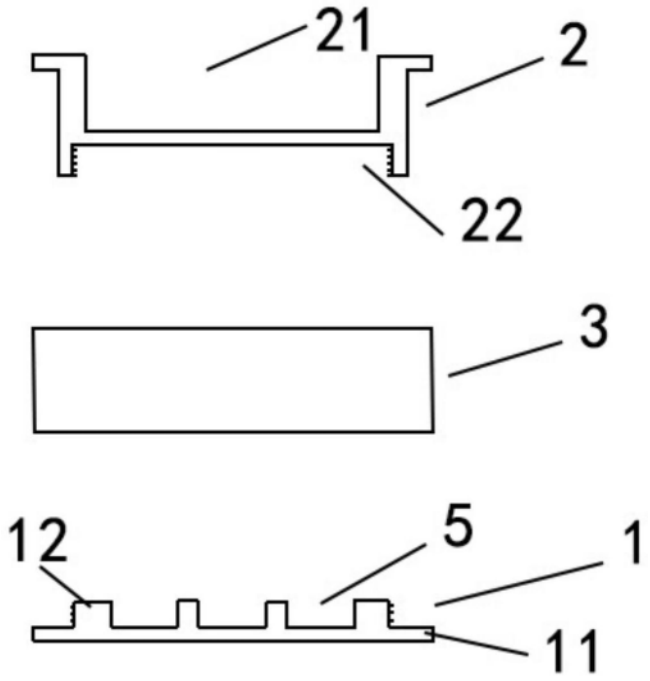

图1

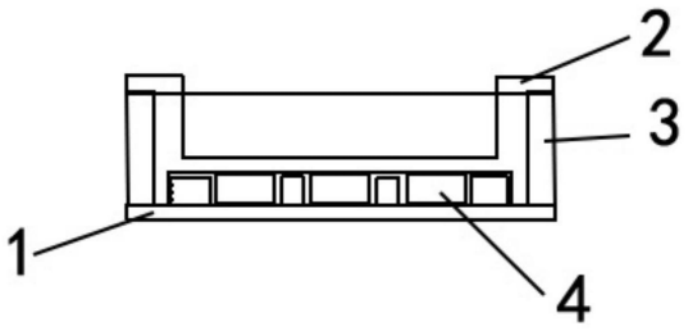

图2

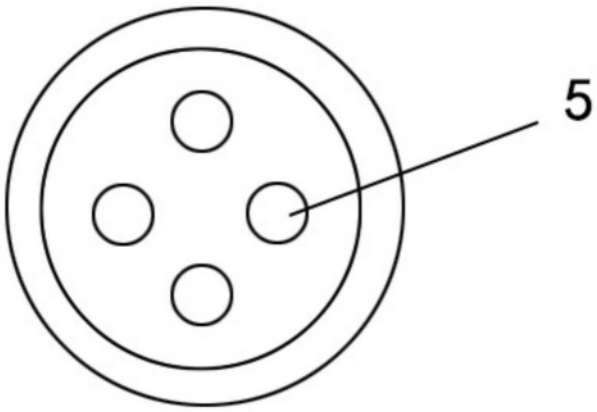

图3