(19)中华人民共和国国家知识产权局

(12)实用新型专利

(10)授权公告号 CN 204324059 U
(45)授权公告日 2015.05.13

(21)申请号 201420650652.5

(ESM)同样的发明创造已同日申请发明专利

(22)申请日 2014.11.04

(73)专利权人 无锡市华明化工有限公司
地址 214000 江苏省无锡市锡山区锡北镇张泾姚塘湾

(72)发明人 陈国良

(74)专利代理机构 苏州广正知识产权代理有限公司 32234
代理人 刘述生

(51)Int.Cl.
B65D 88/02(2006.01)
B65D 90/02(2006.01)
B65D 90/48(2006.01)
B65D 90/00(2006.01)
B65D 90/54(2006.01)

权利要求书1页 说明书2页 附图1页

(54)实用新型名称

一种具有保温功能的液体储罐

(57)摘要

本实用新型公开了一种具有保温功能的液体储罐，包括罐体(1)，所述罐体包覆有保温层(2)；所述罐体的顶部设有进液口(3)以及与所述进液口匹配的盖子(4)；所述罐体的底端设有放液口(5)、以及与所述放液口连接的放液软管；所述放液软管上设有阀门(6)；并且所述放液口与所述阀门之间设有流量计；所述放液口距离所述罐体底部的高度为整个罐体高度的1/50。本实用新型不仅具有保温功能，而且放料方便，可自动显示内部液体体积，随时告知放料的液体量。

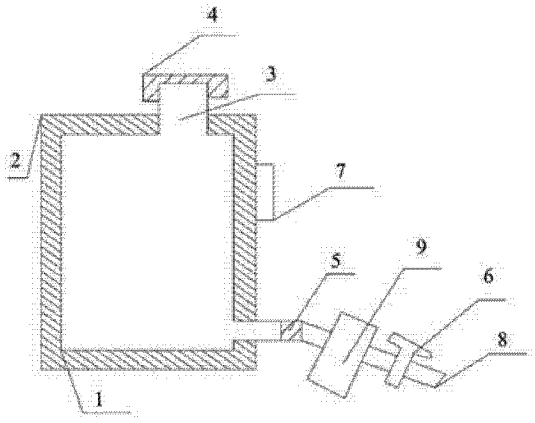

CN 204324059 U

1. 一种具有保温功能的液体储罐，其特征在于，包括罐体（1），所述罐体包覆有保温层（2）；所述罐体的顶部设有进液口（3）以及与所述进液口匹配的盖子（4）；所述罐体的底端设有放液口（5）、以及与所述放液口连接的放液软管（8）；所述放液软管上设有阀门（6）；并且所述放液口与所述阀门之间设有流量计（9）；所述放液口距离所述罐体底部的高度为整个罐体高度的 1/50。

2. 根据权利要求 1 所述的一种具有保温功能的液体储罐，其特征在于，所述罐体上设有体积显示屏（7）。

3. 根据权利要求 1 所述的一种具有保温功能的液体储罐，其特征在于，所述罐体由钢材制备而成。

4. 根据权利要求 1 所述的一种具有保温功能的液体储罐，其特征在于，所述进液口与所述盖子之间通过螺旋结构连接。

一种具有保温功能的液体储罐

技术领域

[0001] 本实用新型属于化工设备领域，具体地，本实用新型涉及的是一种具有保温功能的液体储罐。

背景技术

[0002] 在化工行业，液体物质的储存需要使用储罐，现有技术中的储罐或者不具有保温功能，或者放料费力费时，给操作工人带来了困扰。

实用新型内容

[0003] 本实用新型所要解决的技术问题是提供一种具有保温功能的液体储罐。该液体储罐不仅具有保温功能，而且放料方便，可自动显示内部体积，随时告知放料的液体量。

[0004] 本实用新型解决上述技术问题是通过如下的技术方案来实现：一种具有保温功能的液体储罐，包括罐体，所述罐体包覆有保温层；所述罐体的顶部设有进液口以及与所述进液口匹配的盖子；所述罐体的底端设有放液口、以及与所述放液口连接的放液软管；所述放液软管上设有阀门；并且所述放液口与所述阀门之间设有流量计；所述放液口距离所述罐体底部的高度为整个罐体高度的 1/50。

[0005] 所述罐体上设有体积显示屏。

[0006] 所述罐体由钢材制备而成。

[0007] 所述进液口与所述盖子之间通过螺旋结构连接。

[0008] 本实用新型与现有技术相比，具有的有益效果是：本实用新型不仅具有保温功能，而且放料方便，可自动显示内部液体体积，随时告知放料的液体量。

附图说明

[0009] 下面结合附图和具体实施方式来详细说明本实用新型；

[0010] 图 1 为实施例 1 的结构示意图。

[0011] 图中各个附图标记对应的部件名称是：1- 罐体；2- 保温层；3- 进液口；4- 盖子；5- 放液口；6- 阀门；7- 体积显示屏；8- 放液软管；9- 流量计。

具体实施方式

[0012] 为使本实用新型实现的技术手段、创作特征、达成目的与功效易于明白了解，下面结合具体实施方式，进一步阐述本实用新型。

[0013] 实施例 1

[0014] 一种具有保温功能的液体储罐，包括罐体 1，所述罐体包覆有保温层 2；所述罐体的顶部设有进液口 3 以及与所述进液口匹配的盖子 4；所述罐体的底端设有放液口 5、以及与所述放液口连接的放液软管 8；所述放液软管上设有阀门 6；并且所述放液口与所述阀门之间设有流量计 9；所述放液口距离所述罐体底部的高度为整个罐体高度的 1/50。

[0015] 所述罐体上设有体积显示屏 7。

[0016] 所述罐体由钢材制备而成。

[0017] 所述进液口与所述盖子之间通过螺旋结构连接。

[0018] 以上显示和描述了本实用新型的基本原理和主要特征和本实用新型的优点。本行业的技术人员应该了解，本实用新型不受上述实施例的限制，上述实施例和说明书中描述的只是说明本实用新型的原理，在不脱离本实用新型精神和范围的前提下，本实用新型还会有各种变化和改进，这些变化和改进都落入要求保护的本实用新型范围内。本实用新型要求保护范围由所附的权利要求书及其等效物界定。

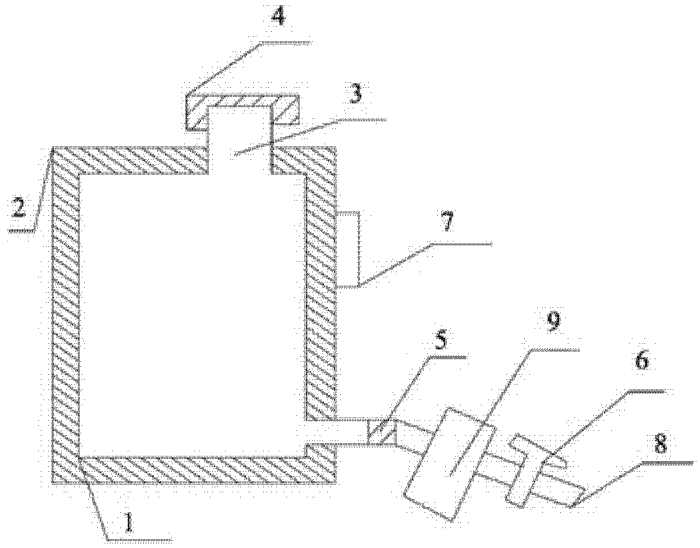

图 1