(19)中华人民共和国国家知识产权局

(12)实用新型专利

(10)授权公告号 CN 215519376 U
(45)授权公告日 2022.01.14

(21)申请号 202121528190.6

(22)申请日 2021.07.07

(73)专利权人 徐州赛旭网络科技有限公司
地址 221000 江苏省徐州市泉山区泉山经济开发区腾飞路6号泉山经济开发区管委会1-382

(72)发明人 陈吉禄

(74)专利代理机构 徐州迈程知识产权代理事务所(普通合伙) 32576
代理人 胡建豪

(51)Int.Cl.
E04B 2/88(2006.01)
A47G 1/14(2006.01)

权利要求书1页 说明书3页 附图4页

(54)实用新型名称

一种承载式建筑幕墙装饰结构

(57)摘要

本实用新型公开了一种承载式建筑幕墙装饰结构，包括幕墙本体、装饰相框和固定装置，幕墙本体的一端设有装饰相框，幕墙本体靠近装饰相框的一端设有固定装置，固定装置包括底板，底板的一端和幕墙本体固定安装，底板呈“L”形，底板的短臂端开设有放置槽，底板的两侧滑动连接有滑杆，滑杆的一端固定连接有静夹板，静夹板呈“L”形，静夹板的长臂端开设有滑槽，滑槽的内部滑动连接有动夹板，动夹板的内部螺纹连接有螺丝，滑杆的表面开设有螺纹孔。通过设置固定装置，能够将装饰相框固定在幕墙本体上，且可以适配大小不同的装饰相框，避免传统使用的固定方式后，装饰相框仍旧会晃动的情况发生。

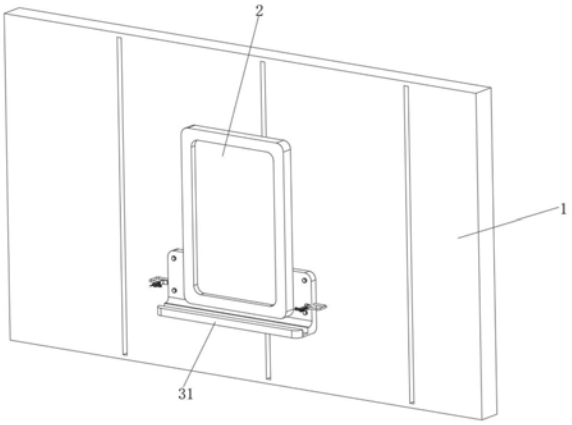

CN 215519376 U

1.一种承载式建筑幕墙装饰结构,包括幕墙本体(1)、装饰相框(2)和固定装置(3),所述幕墙本体(1)的一端设有装饰相框(2),其特征在于:所述幕墙本体(1)靠近装饰相框(2)的一端设有固定装置(3),所述固定装置(3)包括底板(31),所述底板(31)的一端和幕墙本体(1)固定安装,所述底板(31)呈“L”形,所述底板(31)的短臂端开设有放置槽(32),所述底板(31)的两侧滑动连接有滑杆(33),所述滑杆(33)的一端固定连接有静夹板(34),所述静夹板(34)呈“L”形,所述静夹板(34)的长臂端开设有滑槽(36),所述滑槽(36)的内部滑动连接有动夹板(35),所述动夹板(35)的内部螺纹连接有螺丝(38),所述滑杆(33)的表面开设有螺纹孔(39)。

2.根据权利要求1所述的一种承载式建筑幕墙装饰结构,其特征在于:所述滑槽(36)的内部固定安装有第一弹簧(37),所述第一弹簧(37)远离滑槽(36)的一端和动夹板(35)固定连接。

3.根据权利要求1所述的一种承载式建筑幕墙装饰结构,其特征在于:所述动夹板(35)的一端设有缓冲装置(4),所述缓冲装置(4)包括连接块(42),所述连接块(42)的内部滑动连接有连杆(43),所述连杆(43)的一端固定连接有卡板(44),所述动夹板(35)的一端开设有卡槽(41),所述卡板(44)和连接块(42)之间固定安装有两个弹片(45),且两个弹片(45)以卡板(44)的中心轴对称分布。

4.根据权利要求3所述的一种承载式建筑幕墙装饰结构,其特征在于:所述连接块(42)的内部滑动连接有插柱(46),所述连杆(43)的表面开设有插孔(47)。

一种承载式建筑幕墙装饰结构

技术领域

[0001] 本实用新型属于幕墙技术领域，具体涉及一种承载式建筑幕墙装饰结构。

背景技术

[0002] 幕墙是建筑的墙体，幕墙不承重，它是像幕布一样挂上去，故又称为“帷幕墙”，是现代大型和高层建筑常用的带有装饰效果的轻质墙体。由面板和支承结构体系组成的，可相对主体结构有一定位移能力或自身有一定变形能力。

[0003] 多数幕墙在进行使用时，通常会对室内的幕墙进行装饰，需要在幕墙上加装一些装饰的相框之内的，而传统的装饰相框都是简单地挂在幕墙上，并不稳定，碰一下就会晃动，并伴有掉落的风险，所以现在需要一种能够固定装饰相框的装置，且固定装饰相框的装置需要移动的缓冲装置，避免固定装置将装饰相框夹坏的情况发生。

实用新型内容

[0004] 针对现有技术存在的不足，本实用新型目的是提供一种承载式建筑幕墙装饰结构，具备固定装饰相框优点。

[0005] 为实现上述目的，本实用新型提供如下技术方案：一种承载式建筑幕墙装饰结构，包括幕墙本体、装饰相框和固定装置，所述幕墙本体的一端设有装饰相框，所述幕墙本体靠近装饰相框的一端设有固定装置，所述固定装置包括底板，所述底板的一端和幕墙本体固定安装，所述底板呈“L”形，所述底板的短臂端开设有放置槽，所述底板的两侧滑动连接有滑杆，所述滑杆的一端固定连接有静夹板，所述静夹板呈“L”形，所述静夹板的长臂端开设有滑槽，所述滑槽的内部滑动连接有动夹板，所述动夹板的内部螺纹连接有螺丝，所述滑杆的表面开设有螺纹孔。

[0006] 优选的，所述滑槽的内部固定安装有第一弹簧，所述第一弹簧远离滑槽的一端和动夹板固定连接。

[0007] 优选的，所述动夹板的一端设有缓冲装置，所述缓冲装置包括连接块，所述连接块的内部滑动连接有连杆，所述连杆的一端固定连接有卡板，所述动夹板的一端开设有卡槽，所述卡板和连接块之间固定安装有两个弹片，且两个弹片以卡板的中心轴对称分布。

[0008] 优选的，所述连接块的内部滑动连接有插柱，所述连杆的表面开设有插孔。

[0009] 与现有技术相比，本实用新型的有益效果是：

[0010] 1、通过松开滑槽内的第一弹簧，使得第一弹簧带动动夹板和螺丝一起向远离滑杆的方向滑动，使得动夹板和静夹板短臂端中间的空间变大，此时再将滑杆向远离底板的方向滑动，再将装饰相框放入底板的放置槽内，当放好装饰相框过后，将滑杆滑回原位，滑杆带着静夹板和动夹板复位，使得装饰相框处于静夹板的短臂端和动夹板之间，使得装饰相框的一面和静夹板的短臂端活动连接，再将滑动动夹板，使得动夹板带着螺丝向静夹板短臂端的方向滑动，让动夹板和静夹板的短臂端将装饰相框夹住，再拧动螺丝进入滑杆的螺纹孔内，使得螺丝带着动夹板固定，动夹板和静夹板将装饰相框固定，通过设置固定装置，

能够将装饰相框固定在幕墙本体上，且可以适配大小不同的装饰相框，避免传统使用的固定方式后，装饰相框仍旧会晃动的情况发生。

[0011] 2、通过滑动连杆，让连杆带着卡板和弹片一起向远离卡槽的方向滑动，让连杆上的插孔滑动到插柱的正下方，再按压插柱，让插柱进入连杆的插孔内固定，使得插柱通过连杆带着卡板和弹片固定，进而避免卡板受弹片的影响而向卡槽的方向复位，此时将缓冲布套在动夹板上，使得缓冲布两端重合，且重合的地方处于动夹板和卡板之间，缓冲布在卡槽表面，当放好缓冲布后，将插柱从连杆的插孔内拔出，使得弹片恢复弹力，弹片带动卡板复位，让卡板带着缓冲布进入动夹板的卡槽内固定，进而让缓冲布固定在动夹板上，通过设置缓冲装置，能够将缓冲布固定在动夹板上，进而避免动夹板在夹持装饰相框时，会出现挤压损坏装饰相框的情况发生。

附图说明

[0012] 图1为本实用新型中幕墙本体的结构示意图；

[0013] 图2为本实用新型中固定装置的部分结构示意图；

[0014] 图3为本实用新型中滑杆的结构示意图；

[0015] 图4为本实用新型中图4的A处结构示意图。

[0016] 图中：1、幕墙本体；2、装饰相框；3、固定装置；31、底板；32、放置槽；33、滑杆；34、静夹板；35、动夹板；36、滑槽；37、第一弹簧；38、螺丝；39、螺纹孔；4、缓冲装置；41、卡槽；42、连接块；43、连杆；44、卡板；45、弹片；46、插柱；47、插孔。

具体实施方式

[0017] 下面将结合本实用新型实施例中的附图，对本实用新型实施例中的技术方案进行清楚、完整地描述，显然，所描述的实施例仅仅是本实用新型一部分实施例，而不是全部的实施例。基于本实用新型中的实施例，本领域普通技术人员在没有做出创造性劳动前提下所获得的所有其他实施例，都属于本实用新型保护的范围。

[0018] 请参阅图1-4，本实用新型提供一种技术方案：一种承载式建筑幕墙装饰结构，包括幕墙本体1、装饰相框2和固定装置3，幕墙本体1的一端设有装饰相框2，幕墙本体1靠近装饰相框2的一端设有固定装置3，固定装置3包括底板31，底板31的一端和幕墙本体1固定安装，底板31呈“L”形，底板31的短臂端开设有放置槽32，底板31的两侧滑动连接有滑杆33，滑杆33的一端固定连接有静夹板34，静夹板34呈“L”形，静夹板34的长臂端开设有滑槽36，滑槽36的内部滑动连接有动夹板35，动夹板35的内部螺纹连接有螺丝38，滑杆33的表面开设有螺纹孔39。

[0019] 本实施方案中，通过将装饰相框2放在放置槽32内，且装饰相框2处于静夹板34和动夹板35之间，此时使用螺丝38将动夹板35固定，动夹板35和静夹板34将装饰相框2固定。

[0020] 具体的，滑槽36的内部固定安装有第一弹簧37，第一弹簧37远离滑槽36的一端和动夹板35固定连接。

[0021] 本实施方案中，第一弹簧37带动动夹板35向远离静夹板34短臂端的方向移动，进而方便放置装饰相框2。

[0022] 具体的，动夹板35的一端设有缓冲装置4，缓冲装置4包括连接块42，连接块42的内

部滑动连接有连杆43，连杆43的一端固定连接有卡板44，动夹板35的一端开设有卡槽41，卡板44和连接块42之间固定安装有两个弹片45，且两个弹片45以卡板44的中心轴对称分布，连接块42的内部滑动连接有插柱46，连杆43的表面开设有插孔47。

[0023] 本实施方案中，将缓冲布套在动夹板35上，再使用卡板44将缓冲布固定在卡槽41内，进而使得缓冲布固定在动夹板35上。

[0024] 尽管已经示出和描述了本实用新型的实施例，对于本领域的普通技术人员而言，可以理解在不脱离本实用新型的原理和精神的情况下可以对这些实施例进行多种变化、修改、替换和变型，本实用新型的范围由所附权利要求及其等同物限定。

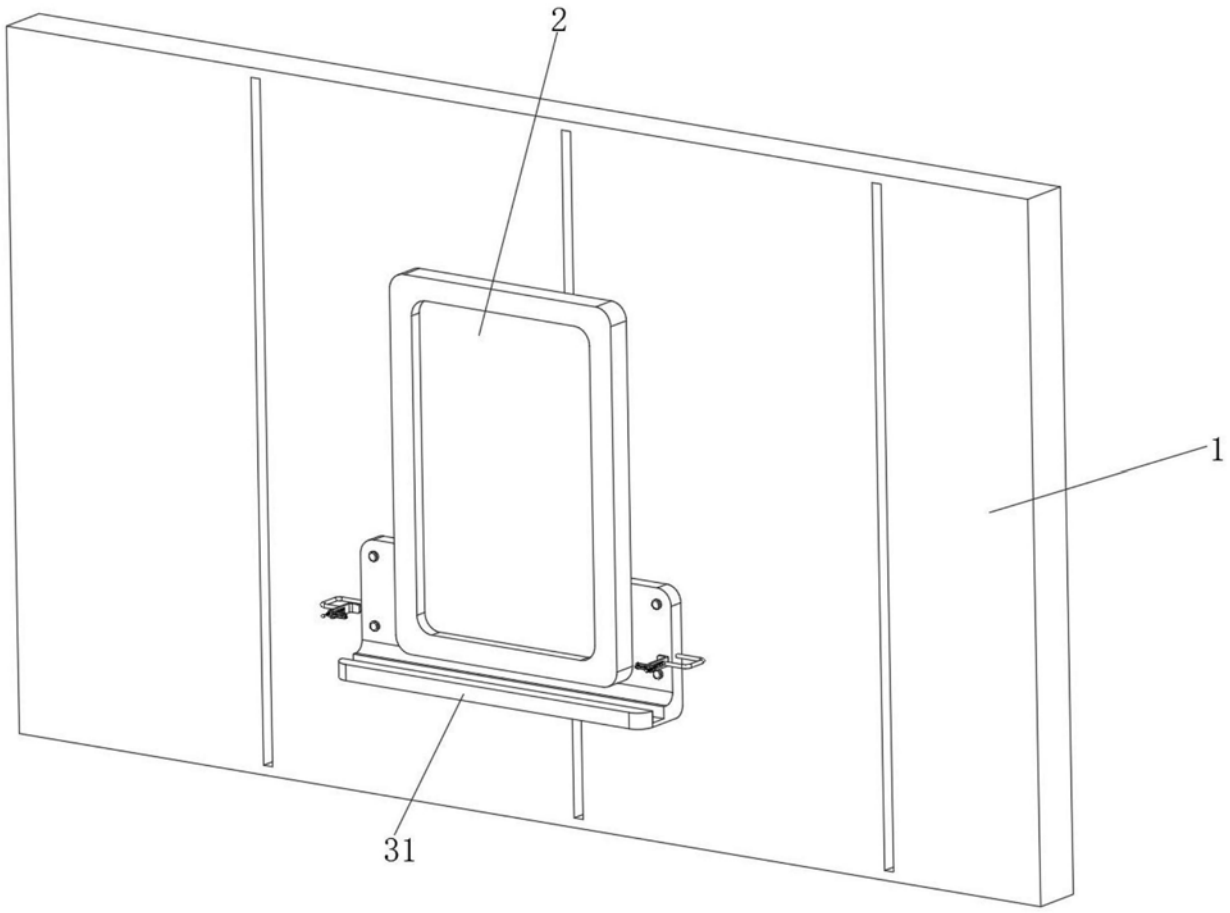

图1

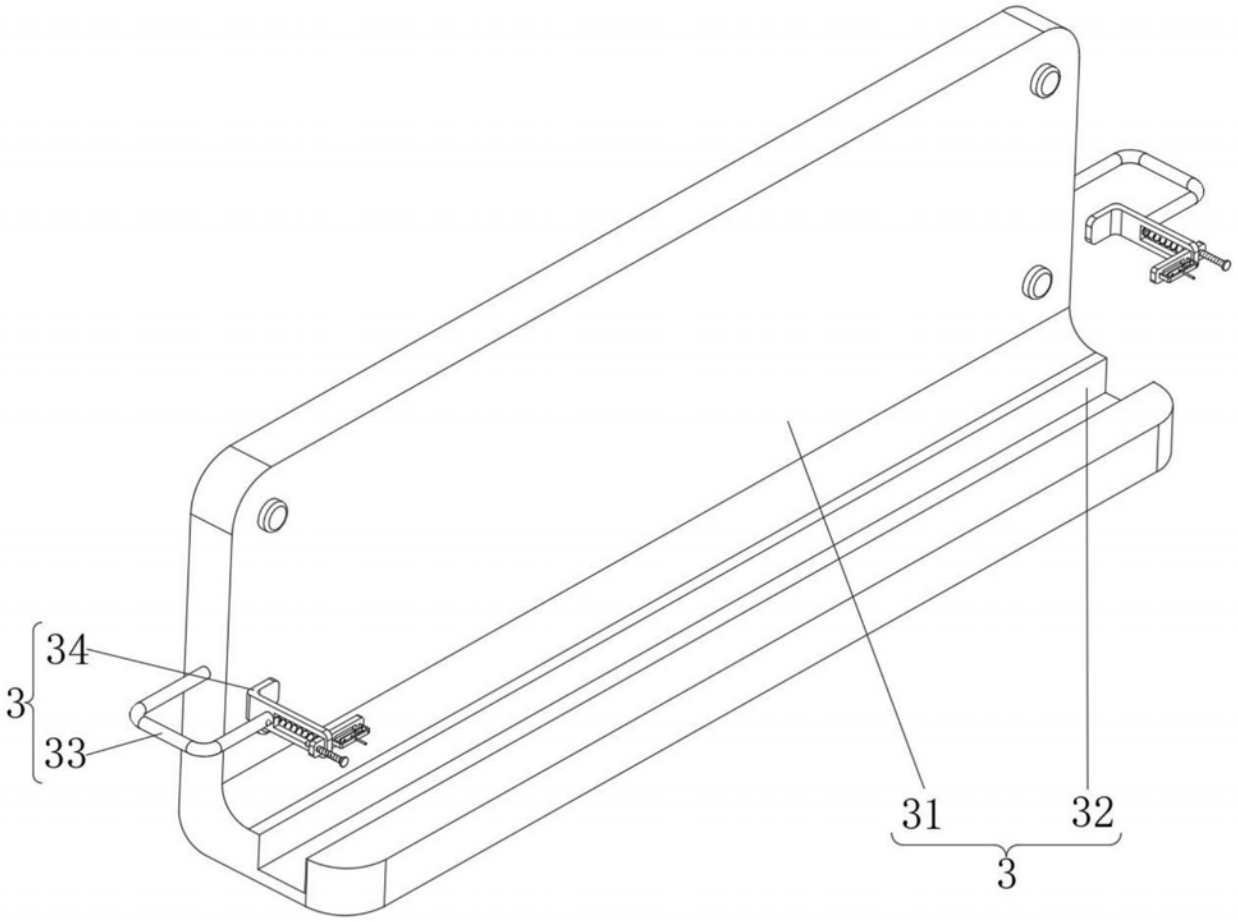

图2

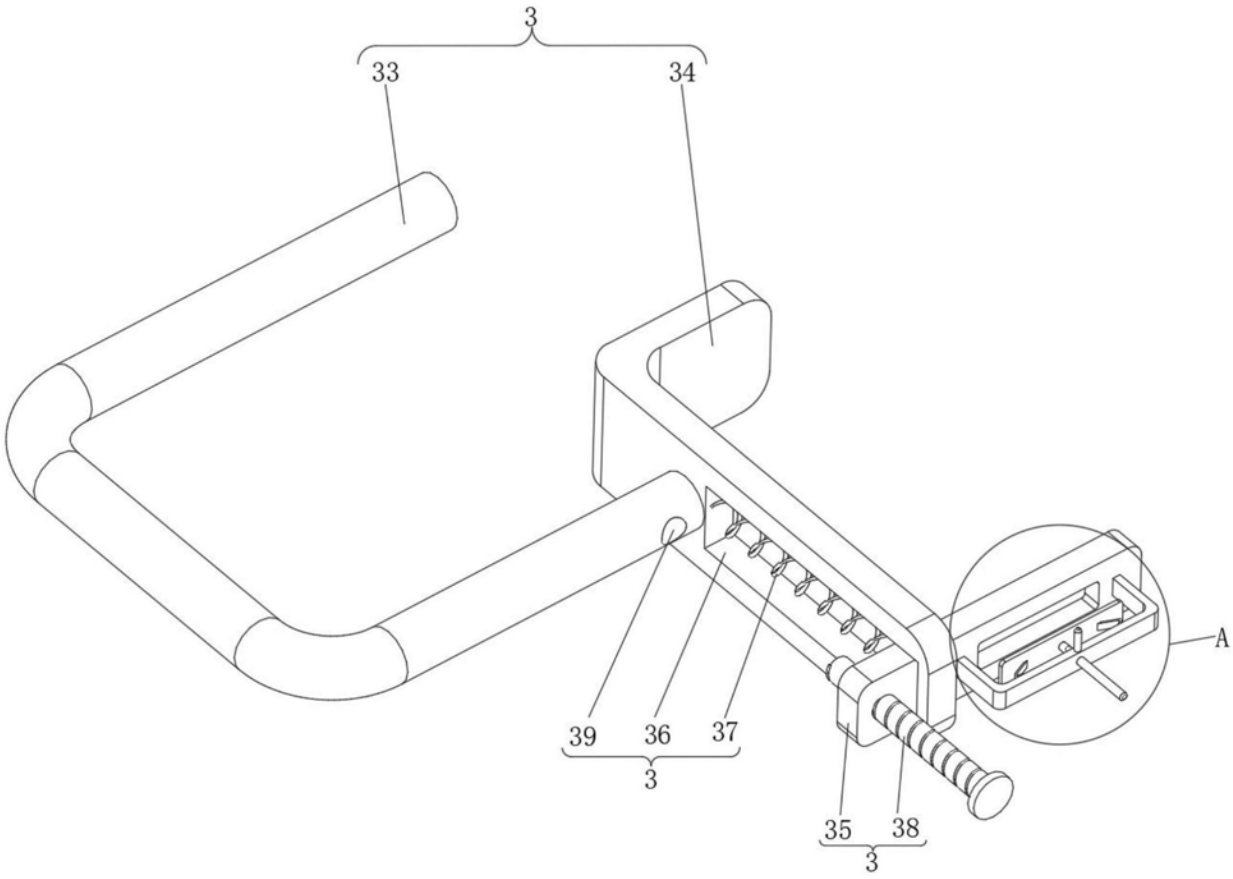

图3

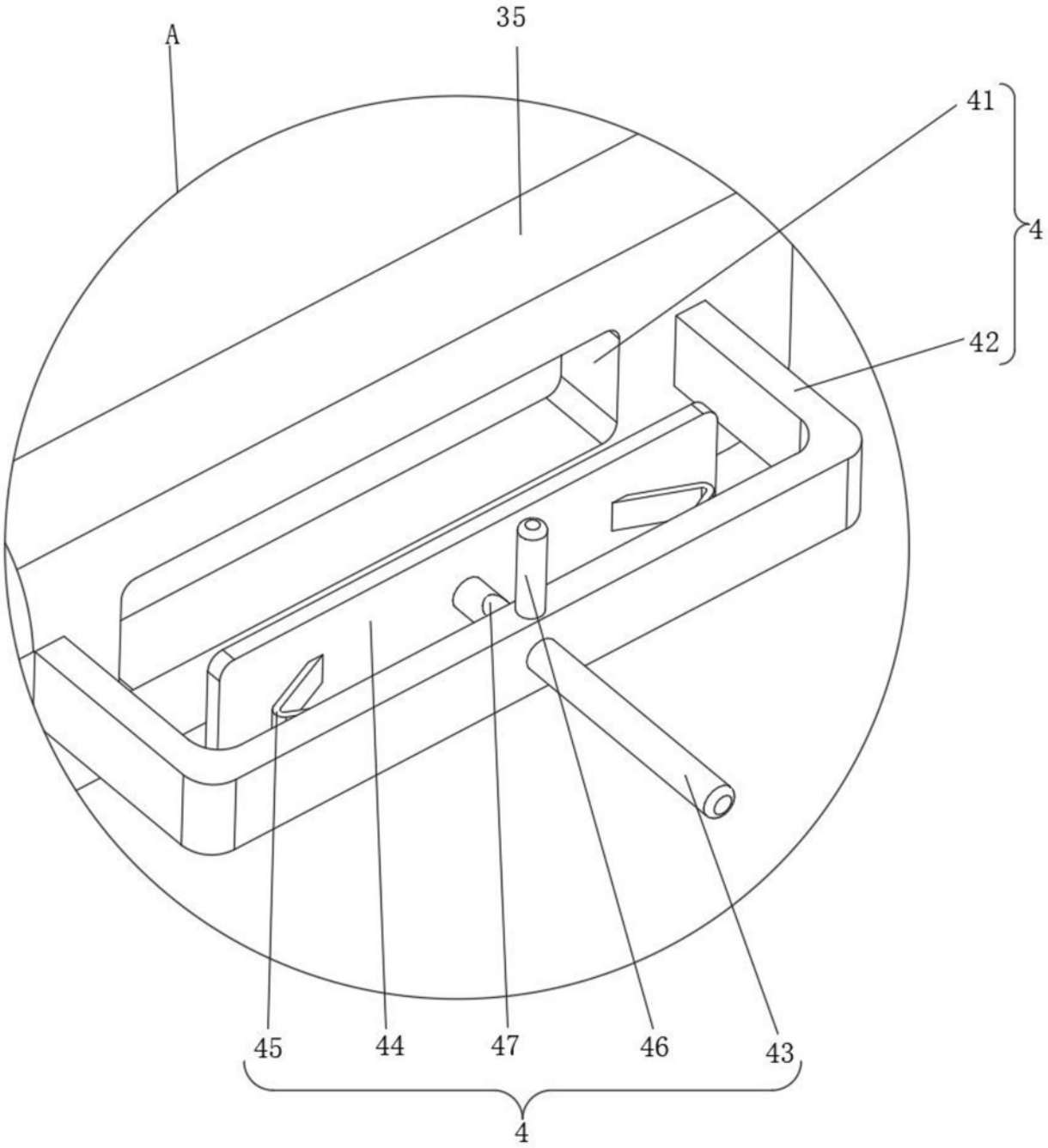

图4