(19) 대한민국특허청(KR)
(12) 등록특허공보(B1)

(51) 。Int. Cl. [6]
A24F 15/12

(45) 공고일자 2002년12월11일
(11) 등록번호 10-0354570
(24) 등록일자 2002년09월16일

(21) 출원번호 10-1994-0017477
(22) 출원일자 1994년07월20일

(65) 공개번호 특1995-0002656
(43) 공개일자 1995년02월16일

(30) 우선권주장 08/094,752 1993년07월20일 미국(US)

(73) 특허권자 필립모리스 프로덕츠 인코포레이티드
미국 버어지니아주 23234 리치몬드커머어스 로드3601

(72) 발명자 슈안엠.팸
미합중국,23229버지니아,리치몬드,싸우전드옥스드라이브2325

(74) 대리인 김윤배
이범일

심사관 : 최차희

(54) 담배갑과이를제조하기위한블랭크

요약

본 발명은 내부프레임과 뚜껑의 벽내에 형성된 보유부재를 구비한 담배갑에 관한 것으로, 상기 보유부재로 내부프레임의 상부선단과 뚜껑의 바닥선단으로부터 연장된 탭형 연장부재를 사용할 수 있고, 상기 탭형 연장부재가 사용위치로 접혀지게 되면 뚜껑과 내부프레임간의 부가적인 접촉간섭효과를 제공함 으로써 뚜껑을 밀폐된 상태로 유지하는 기능을 하게 됨과 더불어 보유부재자체가 뚜껑의 내부벽판의 일부가 될 수도 있으며, 사용위치로 접혀질때는 내부벽판의 접혀진 부분이 뚜껑과 내부프레임간의 부가적인 접촉간섭을 유발함으로써 뚜껑이 밀폐된 상태로 유지시키게 되며, 제조자가 상기한 보유부재중 임의의 것을 사용위치로 접을 수도 있고, 이와는 달리 연장형 부재를 비사용위치에 둔채 소비자에게 판매하여 소비자의 재량에 따라 보유부재를 사용위치로 접을수있게 할 수도 있다.

대표도

도 1

명세서

도면의 간단한 설명

제 1도는 본 발명에 따른 연장형 보유부재가 접히지 않은 상태 즉, 비사용위치로 구비된 상부 또는 뚜껑이 뒤로 젖혀진 뚜껑이 경첩된 담배갑의 사시도,

제 2도는 본 발명에 따른 연장형 보유부재가 사용위치로 구비된 상부 또는 뚜껑이 뒤로 젖혀진 상태의 담배갑의 사시도,

제 3도는 본 발명에 따른 보유부재가 사용위치로 구비된 상부 또는 뚜껑이 뒤로 젖혀진 상태의 담배갑의 사시도,

제 4도는 본 발명에 따른 연장형 보유부재가 접혀지지 않은 비사용위치로 구비된 상부 또는 뚜껑이 뒤로 젖혀진 상태의 뚜껑이 경첩된 담배갑의 사시도,

제 5도는 본 발명에 따른 연장형 보유부재가 사용위치로 구비된 상부 또는 뚜껑이 뒤로 젖혀진 상태의 사시도,

제 6도는 본 발명에 따라 제조된 담배갑 블랭크를 도시한 평면도,

제 6a도는 본 발명에 따라 제조된 내부프레임 블랭크를 도시한 평면도,

제 7도는 본 발명에 따라 제조된 담배갑블랭크를 도시한 평면도,

제 7a도는 본 발명에 따라 제조된 내부프레임블랭크를 도시한 평면도,

제 8도는 본 발명에 따라 제조된 담배갑블랭크를 도시한 평면도이다.

15,16,19 --- 바닥선단,	17,18,21 --- 상부선단,
19, 20 --- 경첩선,	21a,22a --- 슬로트,
43, 44 --- 탭,	G1, G2 --- 좌우측벽
200 --- 내부프레임,	300 --- 담배갑,
400 --- 수용부,	500 --- 뚜껑,
600,700 --- 블랭크,	650,750 --- 내부플레임블랭크,
A --- 정면벽보강판,	B --- 정면벽판,
B3, B4 --- 측벽,	C ---상부덮개판,
D --- 배후벽판,	D3, D4 --- 내부판,
D7 --- 뚜껑배후벽판,	E --- 바닥덮개판,
F --- 수용부정면벽판,	G --- 정면벽,

발명의 상세한 설명

발명의 목적

발명이 속하는 기술 및 그 분야의 종래기술

본 발명은 뚜껑이 경첩된 담배갑에 관한 것으로, 특히 둥글린(radiused) 수직선단부를 구비한 경첩된 뚜껑의 담배갑에 관한 것이다.

일반적으로 뚜껑이 경첩된 담배갑은 널리 공지되어 있는 바, 이러한 담배갑의 가장 일반적인 형태중의 하나는 그 안에 담배개피들이 수직으로 세워질수용부를 구비한 외부부재와 뚜껑을 갖추고, 상기한 뚜껑은 주로(항상 그렇지는 않지만) 수용부 뒷쪽으로 경첩되어 뚜껑이 뒤로 젖혀질 때 담배의 상단부가 노출되어 지게 되며 이러한 담배갑들은 직각의 수직선단 내지는 둥글린 수직선단을 구비하고 있었다.

그리고 상기한 담배갑들은 수용부로부터 닫힌 상태에서 뚜껑으로 덮여진 공간안으로 뻗은 수용부내부의 내부프레임을 구비하는데, 이러한 내부프레임의 주기능은 뚜껑의 개.폐시에 마찰에 의한 약간의 접촉이나 간섭(interference)을 유발하기 위한 것으로 이러한 접촉은 상기한 뚜껑이 견실하게 그리고 밀착되게 닫히도록 해주면서 뚜껑이 우발적으로 열릴 위험을 줄여주게 되지만 대개 뚜껑이 소정치보다 더 개방될 때에만 상기한 접촉효과를 제공하게 됨으로 앞서 기술한 내부프레임은 시작점에서는 접촉효과를 제공하지는 못하였으므로, 뚜껑의 바닥선단이 담배갑의 수용부의 상부선단상에 직접적으로 얹혀진 채로 완전히 닫혀진 상태로 항상 유지되지 못하였지만, 상기한 뚜껑은 담배갑속의 내용물의 손상없이 외관을 향상시키고 청결(담배 찌꺼기가 담배갑내에만 유지되도록)을 유지시키기 위해서는 완전히 닫혀진 채로 유지되는 것이 바람직하다.

한편 기존에도 완전히 닫혀진 위치로 뚜껑을 보유지지하는 보유부재로 내부프레임벽의 평면에 대해 수직하게 뻗어있는 탭부재같은 설비를 사용하였지만 이러한 탭부내는 일반적으로 내부프레임블랭크로 제조되어 상기 탭이 벽에 수직하게 연장될 때 절취부가 탭이 원래 위치하던 지점에 남아있게 됨과 더불어 상기한 보유부재는 내부프레임의 정면직각수직선단에 형성되었다. 여기서 담배갑이 수직선단이 등글려진 경우에는, 수직선단들이 블랭크에 형성된 다중의 누름선에 의해 등글려지게 되어 상기한 보유부재를 추가로 형성해주기 어렵거나 불가능하였다.

따라서 뚜껑을 담배갑상에 완전히 닫혀진 위치를 유지하도록 하면서 담배갑의 내용물에 손상을 입히지않는 보유부재가 요구되어왔으며, 더불어 표준블랭크 즉 블랭크표준형에서 벗어나지 않는 블랭크로 제조되면서 일단 보유위치로 이동되면 보이는 절취부를 남기지 않는 보유부재가 요구되었고, 더욱 바 람직하기로는 상기한 보유부재가 담배갑을 여러번 개.폐하더라도 담배갑의 외형이 변하지 않게 되면서 내부프레임의 수직선단에 형성되어 둥글려진 수직선단을 갖는 상자에 상기한 보유부재를 용이하게 형성시킬 수 있게 되는 것이 바람직하다.

이하 본 발명을 첨부한 예시도면에 의거 상세히 설명한다.

본 발명은 견실한 뚜껑폐쇄를 용이하게 하기 위한 안으로 접힐 고정부를 구비한 뚜껑이 경첩된(lid-hinged) 담배갑에 관한 것으로, 담배갑 뚜껑의 내부 또는 내부프레임상에 보유부재가 구비되고, 이러한 보유부재들이 접혀지고 뚜껑이 폐쇄되면 접혀진 보유부재가 담배갑의 뚜껑과 내부프레임사이를 부가적으로 접촉되게 하여 상기한 뚜껑을 닫혀진 상태로 유지하게 된다.

이에 본 발명은 담배값 내부물질을 손상시키지 않으면서 담배갑 뚜껑을 담배갑 상부의 완전히 닫혀진 위치로 보유지지하는 보유부재를 제공하기 위한 것으로, 본 발명의 다른 목적은 블랭크의 표준형에서 분리되지 않는 기본 블랭크로 제조되는 보유부재를 제조하기 위한 것이며, 본 발명의 또 다른 목적은 담배갑을 여러번 개.폐한 후에도 담배갑의 외형을 변화시키지 않도록 된 보유부재를 제공하기 위한 것인 바, 본 발명은 내부프레임의 수직선단상에 제조되는 보유부재클 제공하여 수직선단이 둥글려진 담배갑상에 상기한 보유부재를 형성시키기 용이하도록 하는 데에도 그 목적이 있다.

상기한 바와 같은 본 발명의 달성하기 위해서는 담배갑용 블랭크를 절단(예컨대 다이절판(die cut))하여 접혀질 때 뚜껑이나 내부프레임을 형성하는 블랭크에 포함된 적어도 하나의 바람직하기로는 2개의 보유부재를 구비하게 되며, 본 발명에 따른 제 1 실시예에 있어서는, 블랭크가 접혀서 담배갑을 형성하게 될 때 연장형 보유부재가 뚜껑의 측선단으로부터 하방으로 수직하게 뻗게 되며, 이러한 연장형 보유부재는 천공된 경첩선(hinge-line)을 중심으로 뚜껑안으로 접혀질 수 있어서 뚜껑의 내부면에 대체로 인접하게 되고,제조자(예컨대 적절한 기계를 사용하여)나 소비자가 상기한 보유부재를 접어줄 수 있게 되는바, 제조자가 상기 보유부재를 접어주는 경우에, 접혀진 보유부재는 뚜껑의 내면에 부착(예컨대 아교등으로)될 수 있고, 연장형 보유부재가 일단 뚜껑안으로 접혀지면 뚜껑을 견실히 닫혀진 상태로 유지하는 작용을 하게된다.

한편 제 2실시예에 있어서는 블랭크가 접혀질 때 좌.우뚜껑 내측벽판이 각각 뚜껑의 좌.우측벽의 내벽상에 형성되고, 각 내부뚜껑 측벽판들은 담배갑의 내부와 대향하는 소정 내부면을 구비하게 되며, 뚜껑의 내부측벽판의 하부모서리를 이 뚜껑의 내부측벽판의 폭을 가로지르는 천공된 경첩선을 따라 안쪽으로 접어줌으고써 보유부재를 형성하게 되고 이렇게 접혀진 하부모서리는 대체로 뚜껑의 내측벽판의 내부면에 인접하게 되며, 제조자나 소비자는 뚜껑의 내부측 벽판의 하부모서리로 형성된 보유부재(예컨대 적절한 기계를 사용하여)를 접을 수 있게 된다. 여기서 제조자가 상기한 보유부재를 접을 경우에는 뚜껑내부벽판의 접혀진 하부모서리부는 접혀지지않은 뚜껑내부측벽판부의 내면에 부착(예컨대 아교등으로)될 수 있으며, 일단 뚜껑내부측벽판의 하부모서리가 접혀지고나면 이는 뚜껑을 밀착폐쇄된 상태로 유지하는 기능을 하게 된다.

그리고 제 3실시예에서 블랭크가 접혀져 담배갑을 형성할때, 연장형 보유부재는 내부프레임의 측선단으로부터 수직상방으로 연장되고, 이 연장형 보유부재는 천공된 경첩선 주위로 접혀져서 내부프레임의 외부표면에 인접하게되며, 제조자(예킨대 적절한 기계를 사용하여)나 소비자가 상기한 보유부재를 접어주게 되는데, 제조자가 보유부재를 접어줄 경우에는 접혀진 보유부재는 내부프레임의 외부면에 부착(예컨대 아교등으로)될 수 있으며, 이러한 연장형 보유부재가 일단 접혀지고나면 뚜껑을 밀착폐쇄된 상태로 유지시키는 기능을 하게된다.

제 1도로 본 발명에 따른 연장형 보유부재(D5,D6)가 구비된 담배갑이 도시된 바, 담배갑(300)에는 기존 두께의 판지(예컨대 0.012 인치(0.305 mm))로 제조된 수용부(400)와 뚜껑(500) 및 내프레임을 갖추고, 수직선단(23,24,7,8,9,10,11,12,13,14)들은 바람직하기로 블랭크의 평행한 다중 천공으로 둥글려지게되고 각 선단의 만곡반경은 약 5/32 인치(0.40 cm)이고, 수용부(400)는 2겹의 좌측벽(W1)과 2겹의 우측벽(W2)을 구비하고 있으며, 상기 좌측벽(W1)의 내겹은 좌측벽(W1)의 내부면을 형성하고 좌측벽(W1)의 외부겹은 좌측벽(W1)의 외부면을 형성하게 된다. 마찬가지로 우측벽(W2)의 내겹은 우측벽(W2)의 내부면을 형성하고, 우측벽(W2)의 외겹은 우측벽(W2)외부면을 형성하게 되며, 내부 프레임(22)는 내.외면의 정면벽(G)과 좌측벽(G1) 및 우측벽(G2)을 구비하며, 뚜껑(500)은 통상 경첩선(4)를 따라 수용부(400)에 경첩되면서, 이 뚜껑부(500)에 도 2겹의 뚜껑좌측벽(B3)과 뚜껑우측벽(B4), 정면벽(B)) 및 배후벽(D7)이 구비되는 바, 뚜껑정면벽(B)과 뚜껑배후벽(D7)은 외.내부면을 구비하며, 뚜껑좌측벽(B3)의 내겹은 이 뚜껑좌측벽(B3)의 내부면을 형성하는 한편 뚜껑우측벽(B4)의 내겹은 뚜껑우측댁(B4)의 내부면을 형성하게 되고, 뚜껑정면벽(B)은 뚜껑정면벽보강판(A)으로 보강되어짐과 더불어 내부프레임(200)은 수용부(400)의 내면에 부착(예컨대 아교등으로)되면서 적어도 수용부상부상의 일부분에 뻗어있게 된다. 여기서 상기 뚜껑(500)이 닫히면 뚜껑은 수용부(400)상부에 돌출한 내부프레임부(200)에 끼워져 이를 완전히 덮게 되는데, 상기 내부프레임(200)은 뚜껑의 개.폐시에 뚜껑(500)에 마찰에 의한 접촉작용을 유발하는 구조적인 부재로, 이러한 내부프레임의 접촉간섭효과로 인해 담배갑이 우발적으로 개방되는 위험을 감소시켜줄 수 있게 되는 바, 연장형 보유부재(D5,D6)는 각각의 경첩선(19,20)에 대해 안쪽으로 접혀져서 뚜껑측벽(B3,B4)의 내부면에 대체로 인접하게 되어 뚜껑내부면(500)과 내부프레임(200)의 외부면사이에 부가적인 접촉간섭효과를 제공하므로써 뚜껑이 확실히 닫힌 상태로 유지될 수 있도록 하는 동시에 수

용부(400)의 상부상에 얹혀져서 뚜껑이 우발적으로 개방되는 것을 방지하게 된다.

한편 수용부 측벽(W1,W2) 내겹에는 각각의 슬로트(21a,22a)가 구비되어 담배갑의 연장형 보유부재(D5,D6)가 비사용위치에 있는 채로 팔려졌을 때, 뚜껑(500)의 폐쇄시 연장형 부유부재(D5,D6)가 상기한 슬로트(21a,22a)안으로 각각 끼워질수 있게 되도록 되어 있다.

본 발명의 제 1실시예에 따른 사용위치로 접혀진 연장형 보유부재를 구비한 담배갑이 제 2도로 도시되어있다.

본 발명에 따른 제 2실시예에 따른 담배갑(310)이 제 3도로 도시된 바, 후술할 바와 같이 연장형 보유부재(D5,D6)가 담배갑(310)의 뚜껑(510)내에 있지않고 슬로트(21a,22a) 역시 수용부(410)내에 있지않다는 점을 제외한 다른 부분은 제 1도와 동일하다. 이 실시예에 따르면 뚜껑(510)내에 뚜껑좌측벽(B3)의 내겹이 뚜껑내측벽(D3)이 되고 뚜껑좌측벽(B4)의 내겹은 뚜껑우측벽(D4)이 되는 바, 뚜껑내측벽(D3,D4) 모두 담배갑의 내부와 맞닿는 내면을 구비하고 뚜껑(51)에는 각각의 뚜껑내측벽(D3,D4)의 단편인 보유부재(D8,D9)을 구비하며, 경첩선(29.30)은 각각 뚜껑내측벽(D3,D4)의 폭을 가로지르면서 보유부재(D8,D9)가 이 경첩선을 중심으로 내부로 접혀져서 보유부재(D8,D9)가 각각의 내뚜껑측벽(D3,D4)의 내부면에 인접하게 되고, 접혀졌을 때의 보유부재(D8,D9)는 뚜껑(510)의 내부면과 내부프레임(200)의 외면사이에 부가적인 접촉을 유발하여 뚜껑이 확실히 닫혀지고 수용부의 상부상에 얹혀져서 뚜껑이 우발적으로 열리는 것을 방지하게 되며, 제 3도는 보유부재(D8,D9)가 이미 사용위치로 접혀진 것을 도시하고 있다.

제 4도는 본 발명의 제 3실시예에 따른 담배갑(320)을 도시한 것으로 후술할 점을 제외하고는 제 1도에 도시한 실시예와 동일하다. 본 발명의 제 3 실시예에 따르면 연장형 보유부재(D5,D6)가 담배갑(320)의 뚜껑(520)내부에 있지않고, 슬로트(21a,22a)도 담배갑 수용부(410)내에 있지 않은 대신 담배갑(320)의 내부프레임(210)이 경첩선(25,26)을 따라 경첩된 각각의 연장형 보유부재(G3,G4)로 구비되고, 이 연장형 보유부재(G3,G4)가 경첩선(25,26)을 중심으로 바깥으로 접혀져 프레임내좌측벽(G1)과 프레임내우측벽(G2)의 외면에 각각 인접하게 되어 뚜껑(520)의 내부면과 내부프레임의 외부면간에 부가적인 마찰결합(frictional engagement)을 유발하게 되어 뚜껑이 확실히 닫혀질 수 있도록 하는 동시에 수용부(410)의 상부에 얹혀질 수 있도록 하므로 뚜껑이 우발적으로 개방되는 것을 방지하게 된다.

제 3실시예에 따른 사용위치로 접혀진 연장형 보유부재를 구비한 담배갑이 제 5도로 도시되어 있다.

또한 연장형 보유부재는 제 2도와 제 3도 및 제 5도로 도시한 바와 같은 사용위치로 접혀지고 제조자에 의해 부착(예컨대 아교등으로)될 수 있으며, 이와는 달리 제조자가 연장형 보유부재를 접히지 않은 비사용위치에 둔 채 소비자에 판매하여 각각의 소비자가 연장형 보유부재를 제 2도와 제 3도 및 제 5도로 도시한 것과 같은 사용위치로 접을 것인지를 선택할 수 있게 할 수도 있다.

한편 제 6도는 본 발명에 따른 담배갑블랭크(600)의 평면도로서, 블랭크(600)는 위에서 부터 차례로 뚜껑정면벽보강판(A), 뚜껑정면벽판(B), 뚜껑상부덮개판(C), 뚜껑배후벽판(D7), 수용부배후벽판(D), 바닥덮개판(E), 수용부배후벽판(D), 바닥덮개판(E) 및, 수용부정면벽판(F)을 구비하고, 상기한 판들의 경계는 다음과 같은 바, A판과 B판의 사이는 점선(1)이고, B판과 C판의 사이는 점선(2), C판과 D7판 사이는 점선(3), D7판과 D판 사이는 점선(4), D판과 E판 사이는 점선(5) 및, E판과 F판 사이는 점선(6)이며, 여기서 상기 점선(4)은 조립된 담배갑 뚜껑(500)의 경첩선으로 사용된다.

그리고 수용부외측벽판(F1,F2)은 각각 판(F)의 좌.우측면으로 부터 연장되고, 수용부내측벽판(D1,D2)은 각각 판(D)의 좌.우측으로부터 연장되며, 뚜껑내측벽판(D3,D4)은 각각 판(D7)의 좌.우측면으로부터 연장되며, 뚜껑외측벽판(B

1,B2)은 판(B)의 좌.우측면으로부터 각각 연장되며, 상기한 판들의 경계는 다음과 같은 바, E1판과 D1판의 경계는 점선(15)이고, E2판과 D2판의 경계는 점선(16), C1판과 D3판의 경계는 점선(17) 및, C2판과 D4판의 경계는 점선(18)이다.

그리고 연장형 보유부재판(D5,D6)은 판(D3,D4)으로부터 각각 하방으로 연장되고, 상기한 판들의 경계는 다음과 같은 바, 판(D5,D3)의 경계는 점선(19)이고, 판(D6,D4)의 경계는 점선(20)이며, 판(D3,D5)은 절취전(21)으로 판(D1)으로부터 분리된다.

한편 본 발명에 따른 내부프레임 블랭크(650)의 평면도가 제 6a도로 도시된 바, 블랭크(650)는 내부프레임좌측벽판(G1)과 내부프레임정면벽판(G)및 내부프레임우측벽판(G2)을 구비하여 이 판들중 G1판과 G판의 경계는 점선(23)이고 G판과 G2판의 경계는 점선(24)이다.

또한 접혀진 내부프레임블랭크(650)는 제 1도에 도시된 바와 같이 접혀진 담배갑블랭크(600)에 부착(예컨대 아교등으로)될 수 있는 바, 상기한 블랭크가 접혀지고 조립될 때 제 6도와 제 6a도의 담배갑과 내부프레임 블랭크는 본 방명의 제 1실시예에 따른 담배갑을 형성하게된다.

그리고 제 7도는 본 발명에 따른 담배갑블랭크(700)의 제 2실시예의 평면도를 도시한 것으로, 판(D5,D6)가 제 7도의 블랭크내에 포함되지 않고, 판(D1,D3)사이의 경계가 절취선(27)이며, 판(D2,D4,)의 경계는 절취선(28)인 점을 제외하고는 제 6도에 도시한 블랭크와 동일하다.

본 발명의 제 2실시예에 따른 내부프레임블랭크(750)가 제 7a도로 도시된 바, 제 7a도에 도시된 연장형 보유부재판(G3,G4)이 내부프레임좌측벽판(G1)과 내부프레임우측벽판(G2)로부터 각각 상방으로 연장되고, 판(G1,G3)사이의 경계가 점선(25)이고 판(G2,G4)사이의 경계가 점선(26)이 되는 것을 제외하고는 제 6a도에 도시한 실시예와 동일하다.

여기서 상기한 접혀진 내부프레임블랭크(750)는 제 4도에 도시한 바와 같이 접혀진 담배갑블랭크(700)에 부착(예컨대 아교등으로)될 수 있으며, 블랭크가 접혀지고 조립될때 제 7도와 제 7a도의 담배갑과 내부프레임블랭크는 본 발명의 제 3실시예에 따르는 담배갑을 형성하게 된다.

한편 제 8도는 본 발명의 제 3실시에에 따른 블랭크(800)의 평면도로서, 보유부재판(D8,D9)이 뚜껑내부측벽판(D3,D4)로부터 각각 하방으로 연장되고, 그 판(D3,D8)이 점선(29)으로 경계되고, 판(D4,D9)는 점선(30)으로 경계되는 점을 제외하고는 제 7도에 도시한 실시예와 동일한 바, 상기한 판(D3,D8)은 절취선(31)으로 판(D1)으로부터 분리되고, 판(D4,D9)은 절취선(32)로 판(D2)로부터 분리되게 되며, 제 6a도에 도시한 접혀진 내부프레임블랭크(650)은 제 3도에 도시한 바와 같이 접혀진 담배갑블랭크(800)에 부착(예컨대 아교등으로)될 수 있다.

더불어 제 8도와 제 6a도에 도시한 담배갑과 내부프레임 블랭크가 접혀지고 조립되어 본 발명의 제 2실시예 따르는 담배갑을 형성하게 되는 바, 본 발명의 원리는 다양한 크기(예킨대 10개피나 14개피, 20개피 및 35개피짜리등과 같은 담배갑)의 담배갑에도 활용가능하며, 수직선단(23,24,7,8,9,10,11,12,13,14)이 등글려진 것으로 도시하였지만 직각선단과 같은 다른 다양한 형상으로 제조할 수 있으며, 본 발명은 직각의 모서리부를 구비한 담배갑에도 역시 잘 활용될 수 있다.

한편 보유부재(D5,D6;G3,G4)는 사다리꼴 형상으로 도시되었지만 반원이나 직사각형이나 삼각형상 등의 다른 편리한 형상으로 제조할 수 있으며, 더불어 보유부재의 수도 필용에 따라 조절가능한 바, 제 1실시예에 따른 보유부재는 뚜껑정면벽(B)의 바닥선단 또는 뚜껑내측벽(D3), 뚜껑내측벽(D4), 뚜껑측벽외겹(B3)내지 뚜껑측벽외겹(B4)을 따라 경첩될 수 있고,제 3실시예에 있어서, 보유부재는 내부프레임정면벽(G)이나 측벽(G1) 내지 측벽(G2)의 상부선단을 따

라 선회할 수 있게 경첩될 수도 있다.

한편 제 1실시예에 있어서, 보유부재(D5,D6)는 뚜껑의 내측벽(D3,D4)의 하부선단을 따라 경첩되어 있지만 상기한 보유부재는 보유부재(D5,D6)대신이나 이에 부가하여 정면벽(B)의 바닥선단이나 뚜껑측벽외겹(B3) 내지 뚜껑측벽외겹(B4)을 따라 경첩될 수도 있고 제 3실시예에서의 보유부재(G3,G4)는 각각 측면벽(G1,C2)의 상부선단을 따라 선회할 수 있도록 경첩된 것으로 도시되지만 상기 보유부재는 보유부재(G1,G2) 대신이나 이에 부가하여 내부프레임정면벽(G)의 상부선단을 따라 경첩될 수도 있다.

그리고 2개의 보유부재(D8,D9)가 제 2실시예로 도시되었지만 하나 또는 2 이상의 보유부재(D8,D9)가 사용되어 질 수도 있다.

상기한 보유부재(D5,D6;D8,D9;G1,G2)가 각각의 해당실시예로 도시된바, 각 실시예에서의 보유부재들은 다른 실시예의 하나 혹은 두 보유부재와 공조하여 사용될 수도 있다.

또한 제 1실시예의 뚜껑(500)은 수용부(400)와 동일블랭크로 제조되어 이 수용부(400)에 경첩되지만 반드시 뚜껑(500)을 수용부(400)와 동일블랭크로 제조해 주어야만 하는 것은 아니며, 뚜껑(500)은 탭같은 부재로 수용부(400)에 부착(예컨대 아교등으로)될 수도 있으며, 마찬가지로 제 2실시예와 제 3실시예에 개재된 뚜껑(510,520)도 수용부와 동일블랭크로 형성되어 수용부(410)에 경첩되지만 이 뚜껑부(510,520)역시도 수용부(410)와 반드시 동일한 블랭크로 제조하여주어야만 하는 것은 아니며, 탭같은 것으로 수용부(410)에 부착(예컨대 아교등으로)할 수도 있다.

더불어 뚜껑(500)은 수용부(400)외부에 결합되어야만 하는 것은 아니며, 이와는 달리 결합지점을 따라 선회하면서 개.폐되기 보다는 내부프레임상을 미끄럼이동하게 할수도 있고, 마찬가지로 뚜껑(510,520)도 수용부(410)의 외부에 결합되어야만 하는 것은 아니며, 부착점을 따라 축선회하면서 개.폐되기보다는 내부프레임상을 미끄럼이동하게 할 수도 있고, 상기한 뚜껑(500,510,520)이 미끄럼되고 보유부재는 담배갑의 측면상이 아닌 다른 어디에도 위치할 수도 있는 바, 특히 이와는 달리 혹은 이에 부가적으로 담배갑의 정면벽 내지는 배후벽상에 위치할 수도 있다.

이상에서 기술한 실시예는 직각 담배갑형상이지만 임의의 형상(삼각이나 원형, 5각형상 내지 8각형상 등의)이 사용가능하다.

따라서 뚜껑을 접어 고정하여 이 뚜껑이 견실한 폐쇄를 용이하게 되는 뚜껑이 경첩된 담배갑이 제공되고, 당해분야의 전문가라면 본 발명이 상기하지않은 실시예로도 실시가능함을 인지할 수 있을 것인 바, 상기한 실시예는 단지 설명을 위한것으로 범주를 한정하는 것은 아니며 본 발명의 범주는 후술할 청구범위로만 한정된다.

(57) 청구의 범위

청구항 1.

수용부(400)와,

적어도 부분적으로는 이 수용부 상부에 뻗어있고, 적어도 일부분은 상기 수용부의 상부에 구비된 내부프레임(200),

뚜껑(500) 및

상기 내부프레임과 뚜껑중 적어도 하나에 보유부재(D5,D6)가 구비되어 내부프레임의 외부면과 뚜껑의 내부면 사이에 접촉마찰을 유발하여 뚜껑이 우발적으로 약간이라도 개방되는 것을 방지하도록 된 담배갑에 있어서,

상기 보유부재에는 뚜껑(500)의 좌.우측벽(B4,B3)중 하나의 바닥선단으로부터 하방으로 연장된 적어도 하나의 사다리꼴 탭형 부재가 구비되고,

이 탭형 부재는 바닥선단을 형성하는 경첩선(19,20)주위로 접혀지며,

이렇게 접혀진 탭형부재는 뚜껑의 정면벽이나 배후벽 내지 좌.우측벽 중 하나의 내부면에 인접하게 되어 상기 뚜껑이 닫히면 상기 탭이 뚜껑과 상기 내부 프레임의 사이에 마찰결합을 시키도록 된 것을 특징으로 하는 담배갑.

청구항 2.

제 1항에 있어서, 상기 수용부(400,410)의 수직벽(F,D,W1,W2)과, 상기 내부 프레임(200)의 수직벽(G1,G2,G3)및, 상기 뚜껑(500,510,520)의 수직벽(B,B3,B4,D7)으로 형성된 수직한 모서리(7,8,10,11,12,13,14,23,24)중 적어도 하나가 둥글려진 것을 특징으로 하는 담배갑.

청구항 3.

제1항 또는 제2항에 있어서, 상기 적어도 하나의 탭형부재(D5,D6)가 뚜껑(200)의 각 측벽(B3,B4)으로부터 하방으로 뻗어있는 것을 특징으로 하는 담배갑.

청구항 4.

제 1항 또는 제2항에 있어서, 상기 탭형부재(D5,D6)가 접혀지지 않고 뚜껑(500) 이 닫혀질 때, 상기 수용부(400)의 수직벽들(D,F,W1,W2)중 적어도 하나와 내부프레임 부재(2)의 수직벽들(G,G1,G2)중의 하나 사이에 상기 탭형부재(D5, D6)가 끼워지도록 된 것을 특징으로 하는 담배갑.

청구항 5.

뚜껑정면벽 보강판(A);

상기 뚜껑정면벽 보강판에 선회가능하게 부착된 정면벽판(B);

상기 뚜껑정면벽판에 선회가능하게 부착된 뚜껑 상부덮개판(C);

상기 뚜껑 상부덮개판에 선회가능하게 부착된 뚜껑 배후벽판(D2);

상기 뚜껑 배후벽판에 선회 가능하게 부착된 수용부 배후벽판(D);

상기 수용부 배후벽판에 선회가능하게 부착된 바닥덮개판(E);

상기 바닥덮개판에 선회가능하게 부착된 수용부 정면벽판(F);

상기 수용부 정면벽판에 접혀질 수 있도록 부착된 수용부 외좌측판(F1)과 수용부 외우측판(F2);

상기 수용부 배후벽판에 접혀질 수 있도록 부착되면서 상부선단(21)과 바닥선단(15)을 구비한 수용부 내좌측벽판(D1);

상기 수용부 배후벽판에 접혀질 수 있도록 부착되면서 상부(22)와 바닥선단(16)을 구비한 수용부 내우측벽판(D2);

상기 뚜껑 배후벽판에 접혀질 수 있도록 부착되면서 상부선단(17)과 바닥선단(19)을 구비한 뚜껑 내좌측벽판(D3);

상기 뚜껑 배후벽판에 접혀질 수 있도록 부착되면서 상부선단(18)과 바닥선단(20)을 구비한 뚜껑 내우측벽판(D4);

상기 뚜껑 정면벽판에 접혀질 수 있도록 부착된 뚜껑 외좌측벽판(B1);

마찬가지로 상기 뚜껑 정면벽판에 접혀질 수 있도록 부착된 뚜껑 외우측벽판(B2);

상기 수용부 내좌측벽판의 바닥 선단에 선회가능하게 부착된 바닥 좌플랩판(E1);

상기 수용부 내우측벽판의 바닥 선단에 선회가능하게 부착된 바닥 우플랩판(E2);

상기 뚜껑 내좌측벽판의 상부 선단에 선회가능하게 부착된 뚜껑 좌플랩판(C1);

상기 뚜껑 내좌측벽판의 상부 선단에 선회가능하게 부착된 뚜껑 우플랩판(C2);

상기 뚜껑 내좌측벽판(D3)의 바닥선단에 선회가능하게 부착되면서 상기 수용부 내좌측벽판(D1)의 일부가 절취되어 형성된 사다리꼴 형태로 된 좌측보유탭(D5);

상기 뚜껑 내우측벽판(D4)의 바닥선단에 선회가능하게 부착되면서 상기 수용부 내우측벽판(D2)의 일부가 절취되어 형성된 사다리꼴 형태로 된 우측보유탭(D6);을 구비하여 담배갑 형성용 블랭크가 이루어지되,

상기 좌측보유탭 (D5)은 접혀질 때 상기 뚜껑 내좌측벽판(D3)에 평행하면서 이에 접하게 되고;

상기 우측보유탭(D6)은 접혀질 때 뚜껑 내우측벽판(D4)에 평행하게 접하게 되며; 그리하여,

상기 블랭크는 3차원형상으로 접혀져서, 수용부 내좌측벽판(D1)은 수용부 배후벽(D)과 수용부 정면벽(F)에 수직하도록 수용부 외좌측벽(F1)에 평행하게 부착되고;

상기 수용부 내우측벽판(D2)은 수용부 배후벽(D)과 수용부 정면벽(F)에 수직하도록 수용부 외우즉벽(F2)에 평행하게 부착되며;

상기 바닥덮개판(E)은 수용부 정면벽판(F)과 수용부 배후벽판(D)및, 수용부 좌.우측벽(D1,D2)에 수직하고;

상기 바닥 좌플랩판(E1)은 상기 수용부 내좌측벽판(D1)에 수직하면서 바닥덮개판(E)에 평행하도록 이에 부착되고;

상기 바팍 우플랩판(E2)은 상기 수용부 내우측벽판(D2)에 수직하면서 바닥덮개판(E)에 평행하도록 이에 부착되며,

상기 뚜껑 배후벽판(D7)은 상기 수용부 배후벽판(D)에 인접하면서 뚜껑 상부덮개판(C)에 수직하고;

상기 뚜껑 정면벽판(B)은 상기 뚜껑 상부덮개판(C)에 수직하며;

상기 뚜껑 정면벽보강판(A)은 뚜껑정면벽(B)에 평행하도록 이에 부착되고;

상기 뚜껑 외좌측벽판(B1)은 뚜껑 정면벽판(B)과 뚜껑 상부덮개판(C) 및 뚜껑 배후벽판(D7)에 수직하게 되어 있고;

상기 뚜껑 외우측벽판(B2)은 뚜껑 정면벽판(B)과 뚜껑상부덮개판(C) 및, 뚜껑배후벽판(D7)에 수직하게 되어 있고;

상기 뚜껑 내좌측벽판(D3)은 뚜껑정면벽판(B)과 뚜껑덮개판(C)및 뚜껑배후벽판(D7)에 수직하면서 뚜껑 외좌측벽판(B1)에 평행하도록 이에 부착되고,

상기 뚜껑 내우측벽판(D4)은 뚜껑 정면벽판(B)과 뚜껑덮개판(C)및 뚜껑 배후벽판(D7)에 수직하면서 뚜껑 외우측벽판(B2)에 평행하도록 이에 부착되고;

상기 뚜껑 좌플랩판(C1)은 뚜껑 내좌측벽판(D3)에 수직하면서 뚜껑상부 덮개판(C)에 평행하도록 이에 부착되며; 그리고

상기 뚜껑 우플랩판(C2)는 뚜껑 우측벽판(D4)에 수직하면서 뚜껑 상부덮개판(C)에 평행하도촉 이에 부착된 제1항에 따른 경첩된 담배갑 제조용 블랭크.

청구항 6.

상부와 바닥선단을 구비한 내부프레임 정면벽판(G);

상기 내부프레임 정면벽판에 접혀질 수 있도록 부착된 내부프레임 좌측벽판(G1); 및

상기 내부프레임 정면벽판에 접혀질 수 있도록 부착된 내부프레임 우측벽판(G2)을 구비하되,

상기 내부프레임 좌측벽판은 상기 내부프레임 정면벽판에 수직하고;

상기 내부프레임 우측벽판은 상기 내부프레임 정면벽판에 수직하며;

상기 내부프레임 정면벽판은 수용부 정면벽판(F)에 평행하게 이에 부착되고;

상기 내부프레임 좌측벽판은 수용부 내좌측벽판(D1)에 평행하도록 이에 부착되며; 그리고

상기 내부프레임 우측벽판은 수용부 내우측벽판(D2)에 평행하도록 이에 부착되어; 이루어진 내부프레임 블랭크(650)를 접어서 형성된 내부프레임을, 제 5항에 기술한 블랭크(600)를 접어서 형성된 3차원형상안으로 삽입함으로써 형성된 수직 모서리를 구비한 제1항에 따른 담배갑.

청구항 7.

제 6항에 있어서, 상기 수직모서리가 둥글려진 것을 특징으로 하는 담배갑.

도면

도면 1

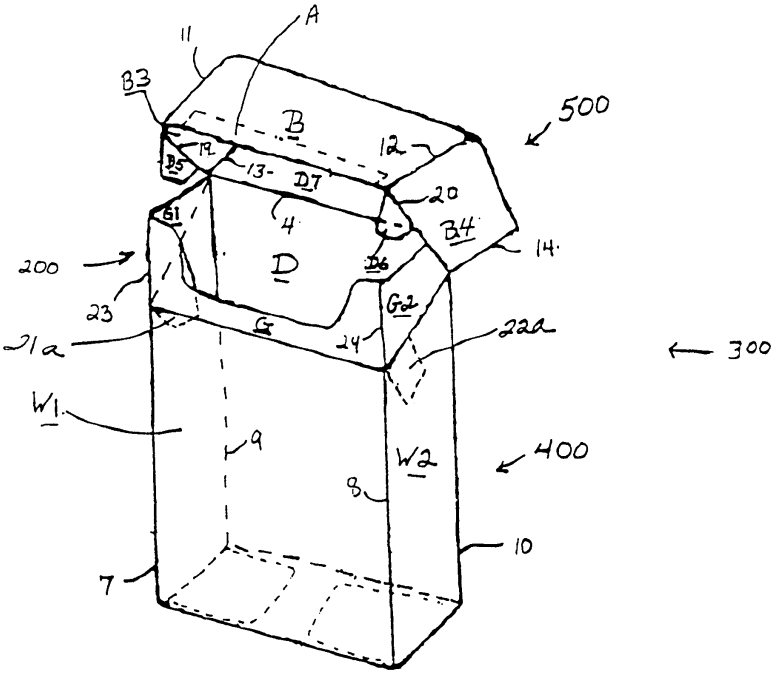
11
A
B3
B
500
12
19
D5
13
D7
20
61
4
B4
14
200
D
D6
23
G2
21a
G
24
22a
300
W1
9
W2
400
8
10
7

도면 2

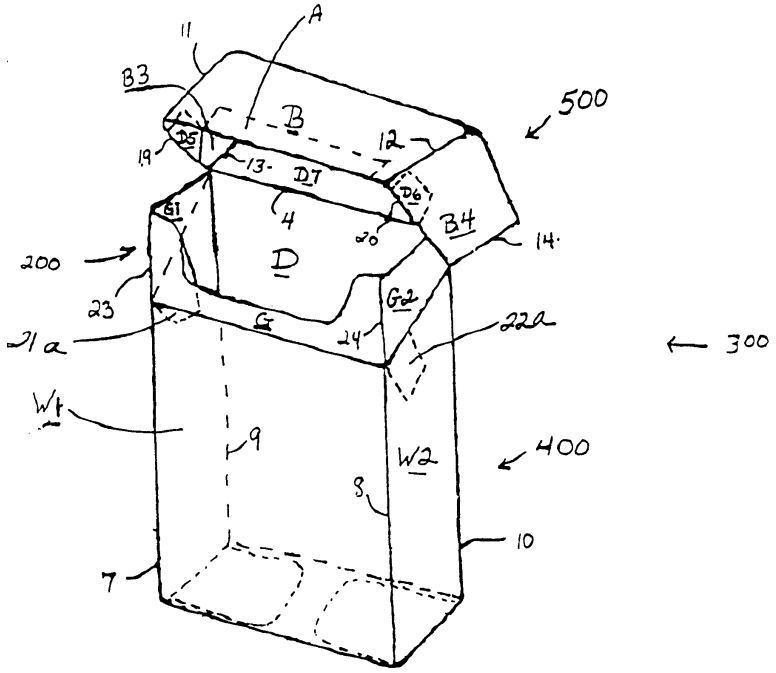
11
A
B3
B
500
12
19
D5
13
D7
D6
61
4
20
B4
14
200
D
23
G2
21a
G
24
22a
300
W1
9
W2
400
8
10
7

도면 3

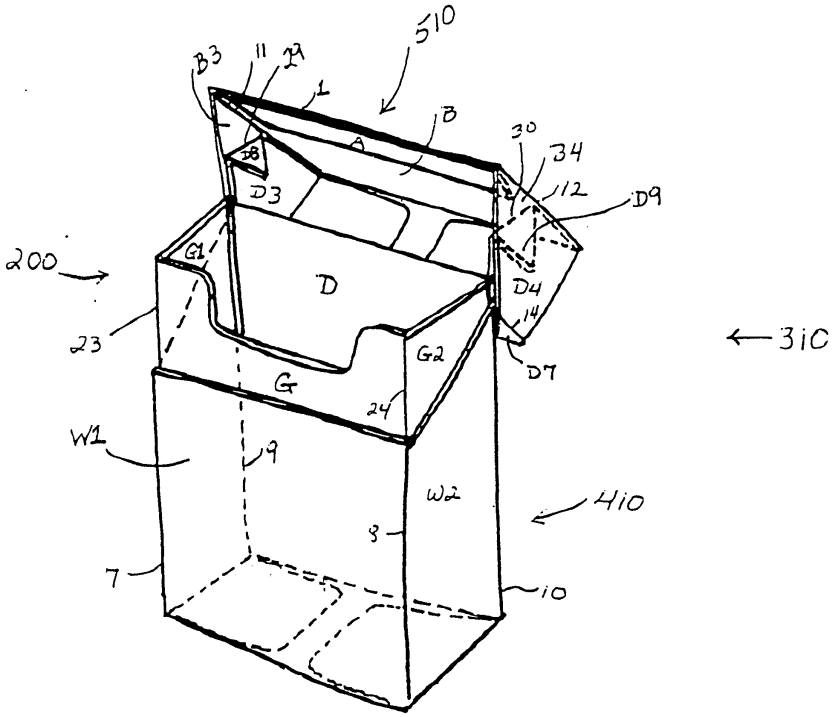
510
B3
11
A
1
B
30
34
12
D9
D3
200
G1
D
D4
14
23
G2
D7
310
G
24
W1
9
W2
410
8
7
10

도면 4

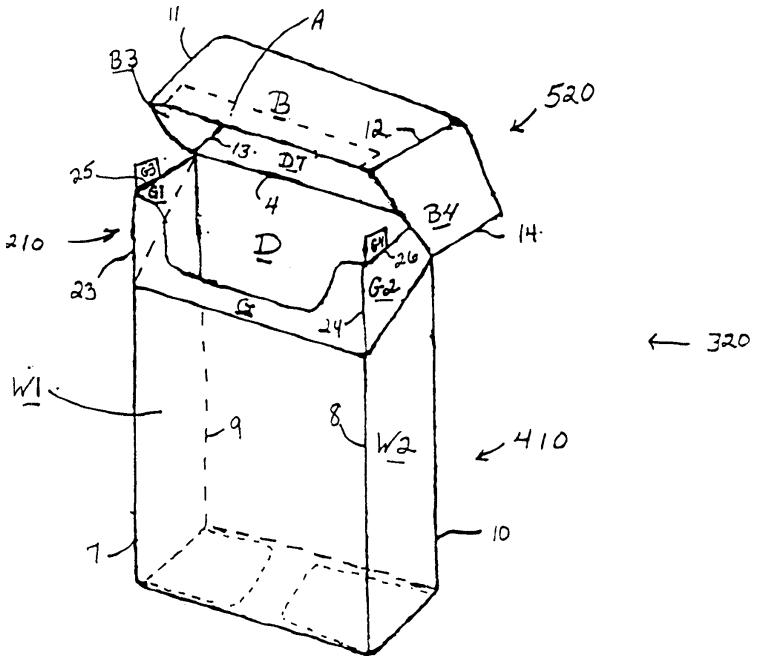
11
A
B3
B
520
12
13
D7
25
G1
4
B4
14
210
D
64
26
23
G2
G
24
320
W1
9
8
W2
410
7
10

도면 5

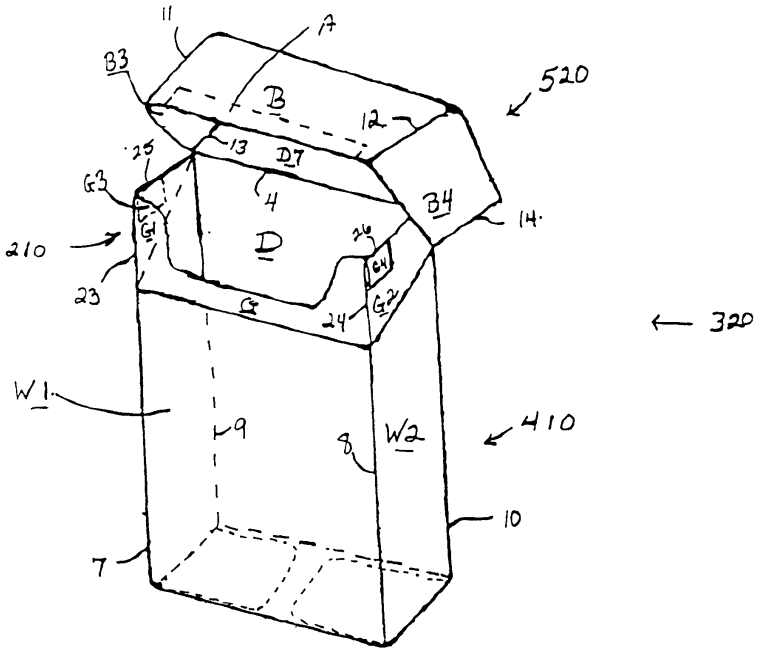
11
A
B3
B
520
12
13
D1
25
G3
4
B4
14
210
G1
D
26
G4
23
G
24
G2
320
W1
9
8
W2
410
10
7

도면 6

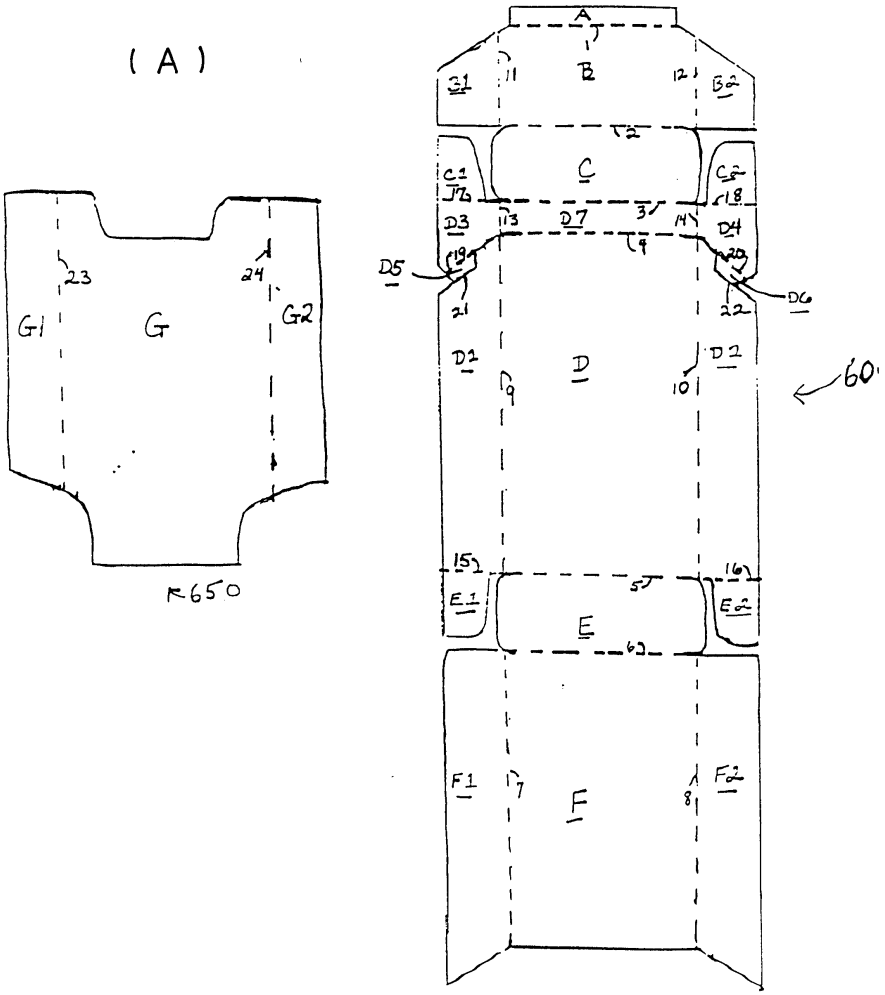

도면 7

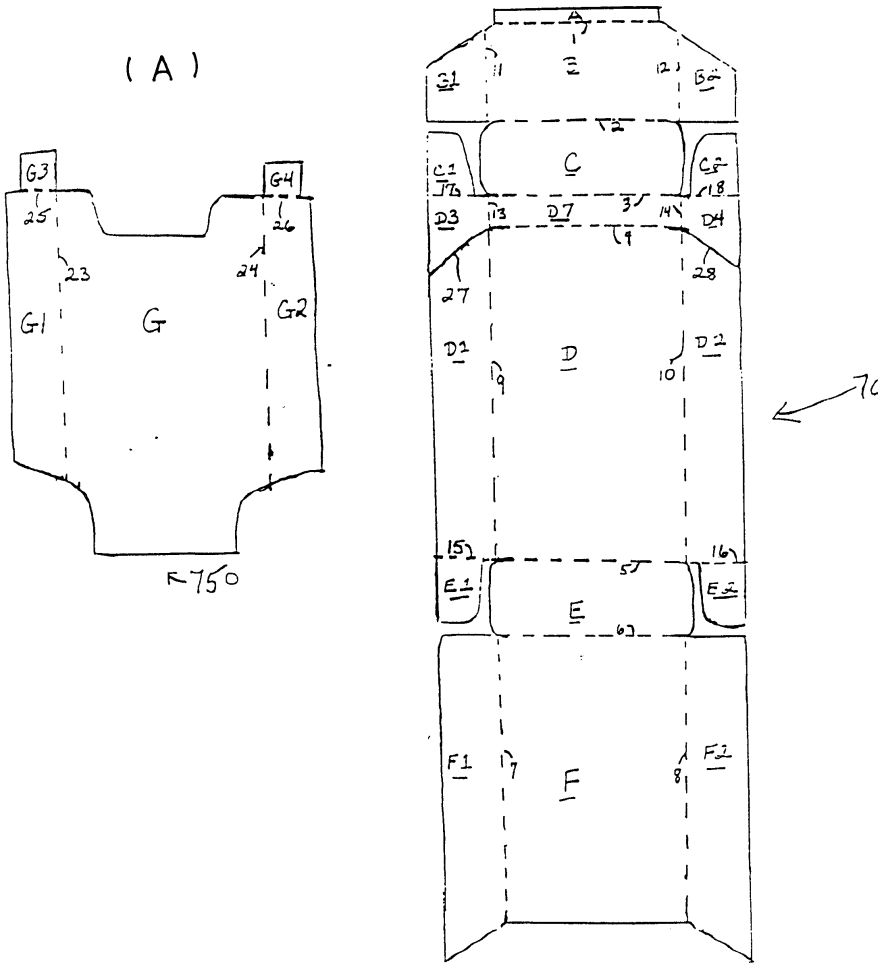
(A)
G3
G4
25
26
23
24
G1
G
G2
750
A
B1
B2
C
C1
C2
D3
D7
D4
27
28
D1
D
D2
E1
E
E2
F1
F
F2
70

도면 8

