(19)中华人民共和国国家知识产权局

(12)发明专利

(10)授权公告号 CN 110974433 B
(45)授权公告日 2020.12.01

(21)申请号 201911351511.7
(22)申请日 2019.12.24
(65)同一申请的已公布的文献号
申请公布号 CN 110974433 A
(43)申请公布日 2020.04.10
(73)专利权人 漯河医学高等专科学校
地址 462000 河南省漯河市源汇区大学路148号漯河医学高等专科学校
(72)发明人 刘方 关艳华 王春赟 王秀霞 刘淑霞
(74)专利代理机构 焦作加贝专利代理事务所(普通合伙) 41182
代理人 冯新志
(51)Int.Cl.
A61B 90/00(2016.01)
A61B 90/14(2016.01)

审查员 武瑞青

权利要求书1页 说明书3页 附图3页

(54)发明名称

一种伤口应急护理用缝合装置

(57)摘要

本发明属于缝合装置领域,尤其是一种伤口应急护理用缝合装置,针对现有缝合装置不便于对伤口皮肤进行拉拢,也不能固定患者手臂的位置的问题,现提出如下方案,其包括固定座,所述固定座的顶部开设有固定槽,固定槽的两侧内壁上均开设有滑孔,两个滑孔内均滑动安装有移动座,两个移动座相互靠近的一侧均开设有连接槽,两个连接槽内均滑动安装有滑动座,两个滑动座相互靠近的一侧均开设有转动槽,两个转动槽内均转动安装有转动块,两个转动块相互靠近的一侧均固定安装有拉拢板,两个拉拢板相互靠近的一侧均固定连接有防滑垫。本发明结构合理,操作方便,该缝合装置便于对伤口皮肤进行拉拢,也能固定患者手臂的位置。

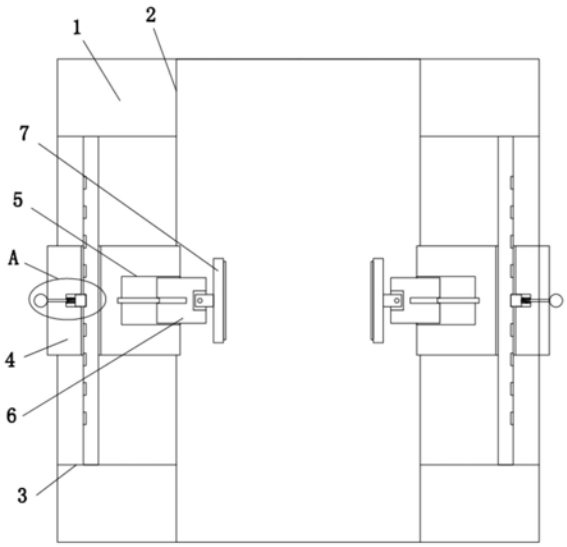

CN 110974433 B

1.一种伤口应急护理用缝合装置,包括固定座(1),其特征在于,所述固定座(1)的顶部开设有固定槽(2),固定槽(2)的两侧内壁上均开设有滑孔(3),两个滑孔(3)内均滑动安装有移动座(4),两个移动座(4)相互靠近的一侧均开设有连接槽(5),两个连接槽(5)内均滑动安装有滑动座(6),两个滑动座(6)相互靠近的一侧均开设有转动槽,两个转动槽内均转动安装有转动块,两个转动块相互靠近的一侧均固定安装有拉拢板(7),两个拉拢板(7)相互靠近的一侧均固定连接有防滑垫,两个滑动座(6)相互远离的一侧均开设有螺纹槽,两个螺纹槽内均螺纹安装有丝杆(8),丝杆(8)的一端转动安装在对应的连接槽(5)的一侧内壁上,两个丝杆(8)上均固定套设有第一锥齿轮(9),两个连接槽(5)的顶部内壁上均开设有通孔,两个通孔内均转动安装有转动杆(10),两个转动杆(10)的底端均固定安装有第二锥齿轮(11),第二锥齿轮(11)与对应的第一锥齿轮(9)啮合,两个转动杆(10)的顶端均固定安装有控制座。

2.根据权利要求1所述的一种伤口应急护理用缝合装置,其特征在于,所述移动座(4)的一侧开设有固定孔(12),固定孔(12)内安装有固定杆,移动座(4)可沿固定杆滑动,固定杆(13)的两端分别固定连接在滑孔(3)的两侧内壁上。

3.根据权利要求2所述的一种伤口应急护理用缝合装置,其特征在于,所述固定杆(13)的一侧开设有多个卡槽(14),固定孔(12)的一侧内壁上开设有凹槽,凹槽内滑动安装有卡块(15),卡块(15)与卡槽(14)相适配。

4.根据权利要求3所述的一种伤口应急护理用缝合装置,其特征在于,所述凹槽的一侧内壁上开设有连接孔,连接孔内滑动安装有拉杆(16),拉杆(16)的一端固定安装在卡块(15)上,拉杆(16)上套设有压簧(17),压簧(17)的一端焊接在卡块(15)上,压簧(17)的另一端焊接在凹槽的一侧内壁上。

5.根据权利要求1所述的一种伤口应急护理用缝合装置,其特征在于,所述连接槽(5)的两侧内壁上均开设有滑槽,滑动座(6)的两侧均固定安装有滑块,滑块滑动安装在对应的滑槽内。

一种伤口应急护理用缝合装置

技术领域

[0001] 本发明涉及缝合装置技术领域，尤其涉及一种伤口应急护理用缝合装置。

背景技术

[0002] 在医院的护理工作中常常需要对患者的伤口进行缝合处理，人体手臂部位的伤口缝合是针线缝合、订钉缝合、胶水缝合等方式进行的，在伤口缝合时需要对伤口两侧的皮肤进行拉拢；

[0003] 然而现有的缝合装置不便于对伤口皮肤进行拉拢，也不能固定患者手臂的位置。

发明内容

[0004] 本发明的目的是为了解决现有技术中存在缝合装置不便于对伤口皮肤进行拉拢，也不能固定患者手臂的位置的缺点，而提出的一种伤口应急护理用缝合装置。

[0005] 为了实现上述目的，本发明采用了如下技术方案：

[0006] 一种伤口应急护理用缝合装置，包括固定座，所述固定座的顶部开设有固定槽，固定槽的两侧内壁上均开设有滑孔，两个滑孔内均滑动安装有移动座，两个移动座相互靠近的一侧均开设有连接槽，两个连接槽内均滑动安装有滑动座，两个滑动座相互靠近的一侧均开设有转动槽，两个转动槽内均转动安装有转动块，两个转动块相互靠近的一侧均固定安装有拉拢板，两个拉拢板相互靠近的一侧均固定连接有防滑垫，两个滑动座相互远离的一侧均开设有螺纹槽，两个螺纹槽内均螺纹安装有丝杆，丝杆的一端转动安装在对应的连接槽的一侧内壁上，两个丝杆上均固定套设有第一锥齿轮，两个连接槽的顶部内壁上均开设有通孔，两个通孔内均转动安装有转动杆，两个转动杆的底端均固定安装有第二锥齿轮，第二锥齿轮与对应的第一锥齿轮啮合，两个转动杆的顶端均固定安装有控制座。

[0007] 优选的，所述移动座的一侧开设有固定孔，固定孔内安装有固定杆，移动座可沿固定杆滑动，固定杆的两端分别固定连接在滑孔的两侧内壁上，移动座移动时固定杆被动在固定孔内滑动，可以稳定移动座移动时的位置。

[0008] 优选的，所述固定杆的一侧开设有多个卡槽，固定孔的一侧内壁上开设有凹槽，凹槽内滑动安装有卡块，卡块与卡槽相适配，卡块移动到对应的卡槽内，即可固定移动座的位置。

[0009] 优选的，所述凹槽的一侧内壁上开设有连接孔，连接孔内滑动安装有拉杆，拉杆的一端固定安装在卡块上，拉杆上套设有压簧，压簧的一端焊接在卡块上，压簧的另一端焊接在凹槽的一侧内壁上，拉杆带动对应的卡块移动，卡块滑出对应的卡槽，卡块压动对应的压簧。

[0010] 优选的，所述连接槽的两侧内壁上均开设有滑槽，滑动座的两侧均固定安装有滑块，滑块滑动安装在对应的滑槽内，滑动座移动时带动滑块在滑槽内滑动，可以稳定滑动座移动时的位置。

[0011] 与现有技术相比，本发明的有益效果在于：

[0012] 本方案通过将患者手臂放置在固定槽内，可以限制手臂的位置，拉动两个拉杆，卡块滑出对应的卡槽，卡块压动对应的压簧，移动两个移动座，移动座带动对应的拉拢板移动，即可调节拉拢板的使用位置，因为压簧的弹性作用带动卡块复位移动；

[0013] 本方案通过卡块移动到对应的卡槽内，转动两个控制座，控制座带动对应的转动杆转动，第二锥齿轮带动第一锥齿轮转动，丝杆带动对应的滑动座移动，使得两个拉拢板与换着手臂上的伤口两侧皮肤相接触，使得伤口的两侧皮肤向中间靠拢，方便进行缝合；

[0014] 本发明结构合理，操作方便，该缝合装置便于对伤口皮肤进行拉拢，也能固定患者手臂的位置。

附图说明

[0015] 图1为本发明提出的一种伤口应急护理用缝合装置的主视结构示意图；

[0016] 图2为本发明提出的一种伤口应急护理用缝合装置的侧视结构示意图；

[0017] 图3为本发明提出的一种伤口应急护理用缝合装置的A部分结构示意图；

[0018] 图4为本发明提出的一种伤口应急护理用缝合装置的B部分结构示意图。

[0019] 图中：1、固定座；2、固定槽；3、滑孔；4、移动座；5、连接槽；6、滑动座；7、拉拢板；8、丝杆；9、第一锥齿轮；10、转动杆；11、第二锥齿轮；12、固定孔；13、固定杆；14、卡槽；15、卡块；16、拉杆；17、压簧。

具体实施方式

[0020] 下面将结合本发明实施例中的附图，对本发明实施例中的技术方案进行清楚、完整地描述，显然，所描述的实施例仅仅是本发明一部分实施例，而不是全部的实施例。

[0021] 参照图1-4，一种伤口应急护理用缝合装置，包括固定座1，固定座1的顶部开设有固定槽2，固定槽2的两侧内壁上均开设有滑孔3，两个滑孔3内均滑动安装有移动座4，两个移动座4相互靠近的一侧均开设有连接槽5，两个连接槽5内均滑动安装有滑动座6，两个滑动座6相互靠近的一侧均开设有转动槽，两个转动槽内均转动安装有转动块，两个转动块相互靠近的一侧均固定安装有拉拢板7，两个拉拢板7相互靠近的一侧均固定连接有防滑垫，两个滑动座6相互远离的一侧均开设有螺纹槽，两个螺纹槽内均螺纹安装有丝杆8，丝杆8的一端转动安装在对应的连接槽5的一侧内壁上，两个丝杆8上均固定套设有第一锥齿轮9，两个连接槽5的顶部内壁上均开设有通孔，两个通孔内均转动安装有转动杆10，两个转动杆10的底端均固定安装有第二锥齿轮11，第二锥齿轮11与对应的第一锥齿轮9啮合，两个转动杆10的顶端均固定安装有控制座。

[0022] 本实施例中，移动座4的一侧开设有固定孔12，固定孔12内安装有固定杆，移动座4可沿固定杆滑动，固定杆13的两端分别固定连接在滑孔3的两侧内壁上，移动座4移动时固定杆13被动在固定孔12内滑动，可以稳定移动座4移动时的位置。

[0023] 本实施例中，固定杆13的一侧开设有多个卡槽14，固定孔12的一侧内壁上开设有凹槽，凹槽内滑动安装有卡块15，卡块15与卡槽14相适配，卡块15移动到对应的卡槽14内，即可固定移动座4的位置。

[0024] 本实施例中，凹槽的一侧内壁上开设有连接孔，连接孔内滑动安装有拉杆16，拉杆16的一端固定安装在卡块15上，拉杆16上套设有压簧17，压簧17的一端焊接在卡块15上，压

簧17的另一端焊接在凹槽的一侧内壁上，拉杆16带动对应的卡块15移动，卡块15滑出对应的卡槽14，卡块15压动对应的压簧17。

[0025] 本实施例中，连接槽5的两侧内壁上均开设有滑槽，滑动座6的两侧均固定安装有滑块，滑块滑动安装在对应的滑槽内，滑动座6移动时带动滑块在滑槽内滑动，可以稳定滑动座6移动时的位置。

[0026] 本实施例中，通过将患者手臂放置在固定槽2内，可以限制手臂的位置，拉动两个拉杆16，拉杆16带动对应的卡块15移动，卡块15滑出对应的卡槽14，卡块15压动对应的压簧17，压簧17发生弹性形变，移动两个移动座4，移动座4在对应的滑孔内滑动，移动座4带动对应的拉拢板7移动，即可调节拉拢板7的使用位置，调节完成后松开两个拉杆16，因为压簧17的弹性作用带动卡块15复位移动，通过卡块15移动到对应的卡槽14内，即可固定移动座4的位置，转动两个控制座，控制座带动对应的转动杆10转动，转动杆10带动对应的第二锥齿轮11转动，第二锥齿轮11带动第一锥齿轮9转动，第一锥齿轮9带动对应的丝杆8转动，丝杆8带动对应的滑动座6移动，滑动座6带动对应的拉拢板7移动，使得两个拉拢板7与换着手臂上的伤口两侧皮肤相接触，两个拉拢板7继续移动并推动伤口两侧皮肤移动，使得伤口的两侧皮肤向中间靠拢，方便进行缝合，本发明结构合理，操作方便，该缝合装置便于对伤口皮肤进行拉拢，也能固定患者手臂的位置。

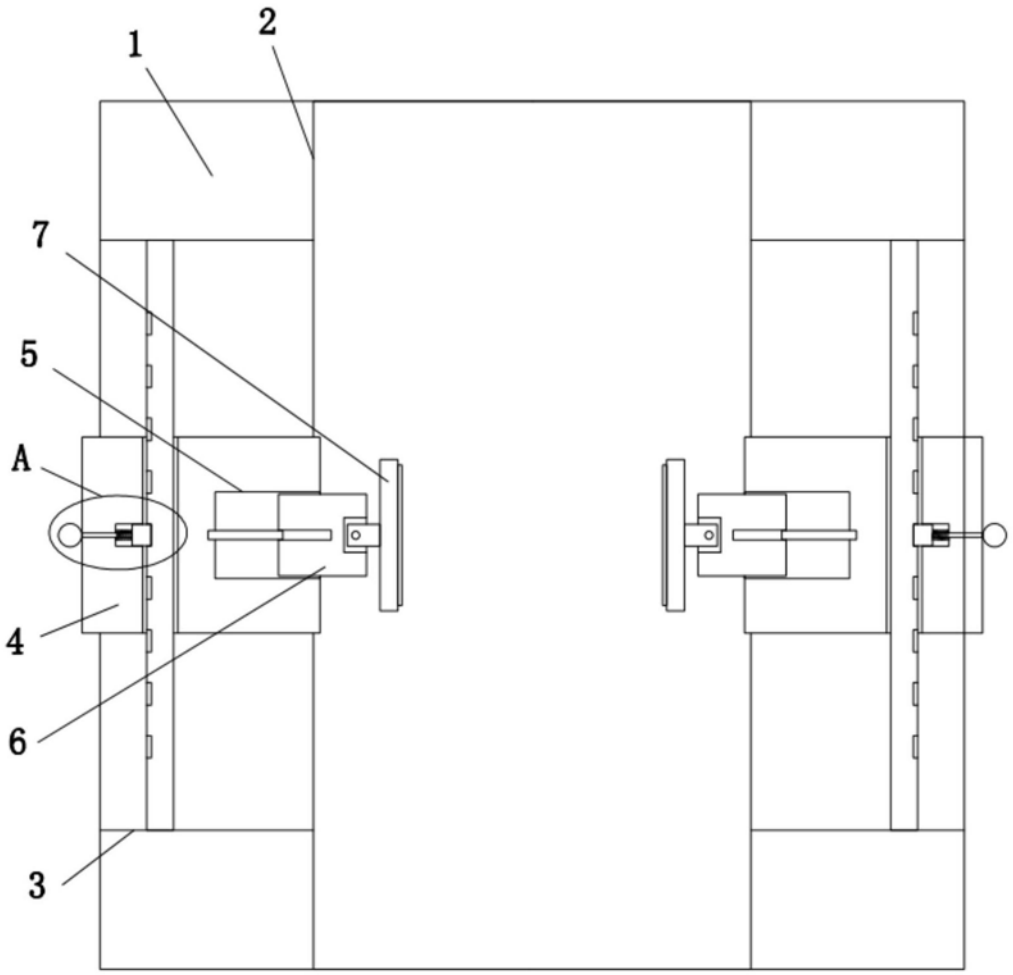

图1

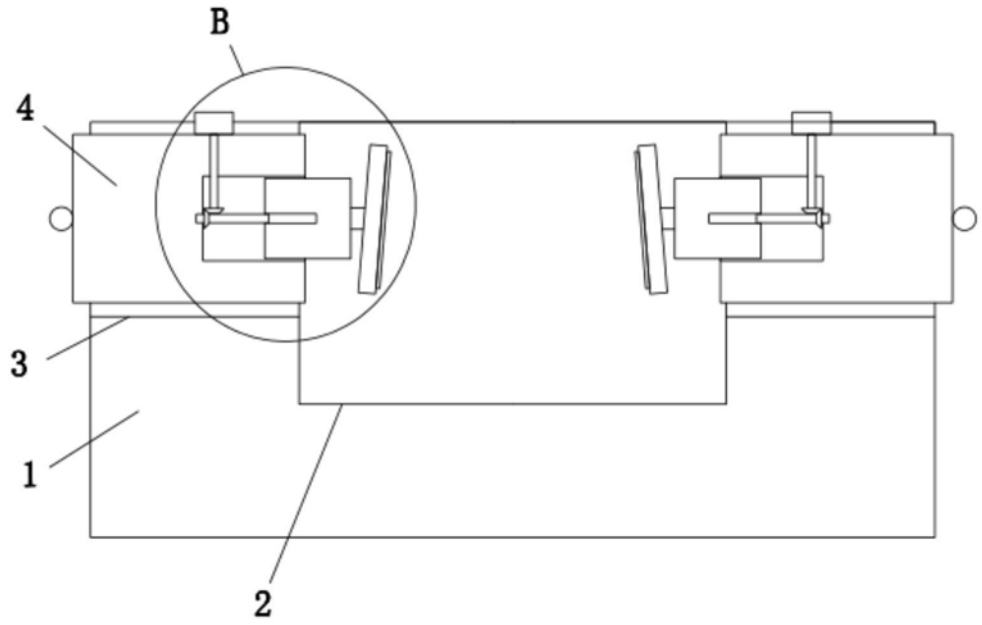

图2

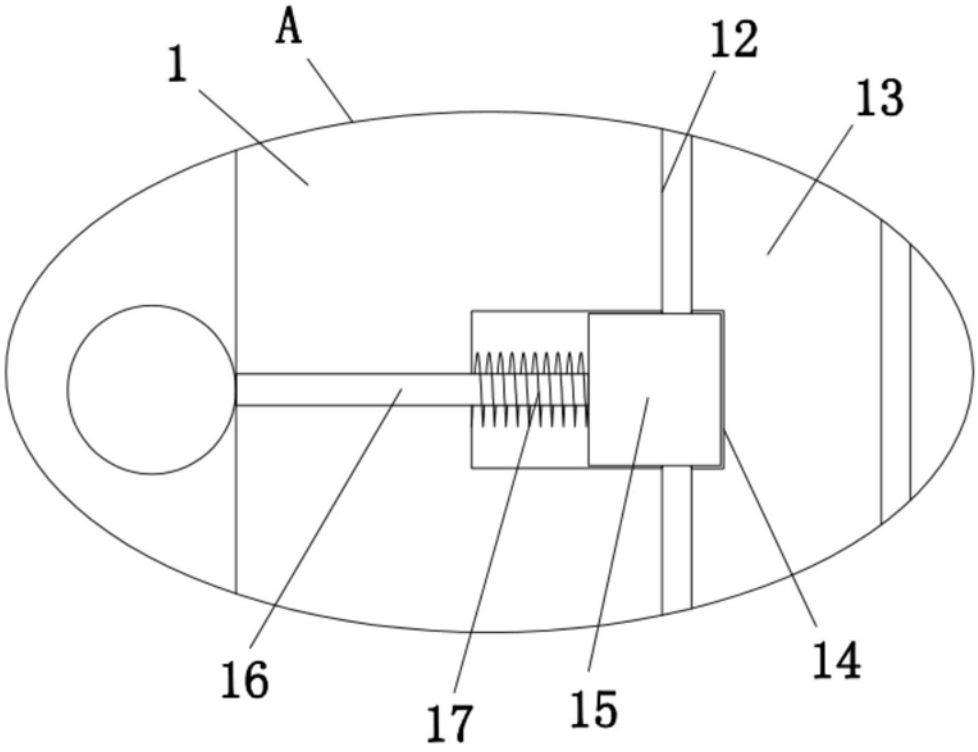

图3

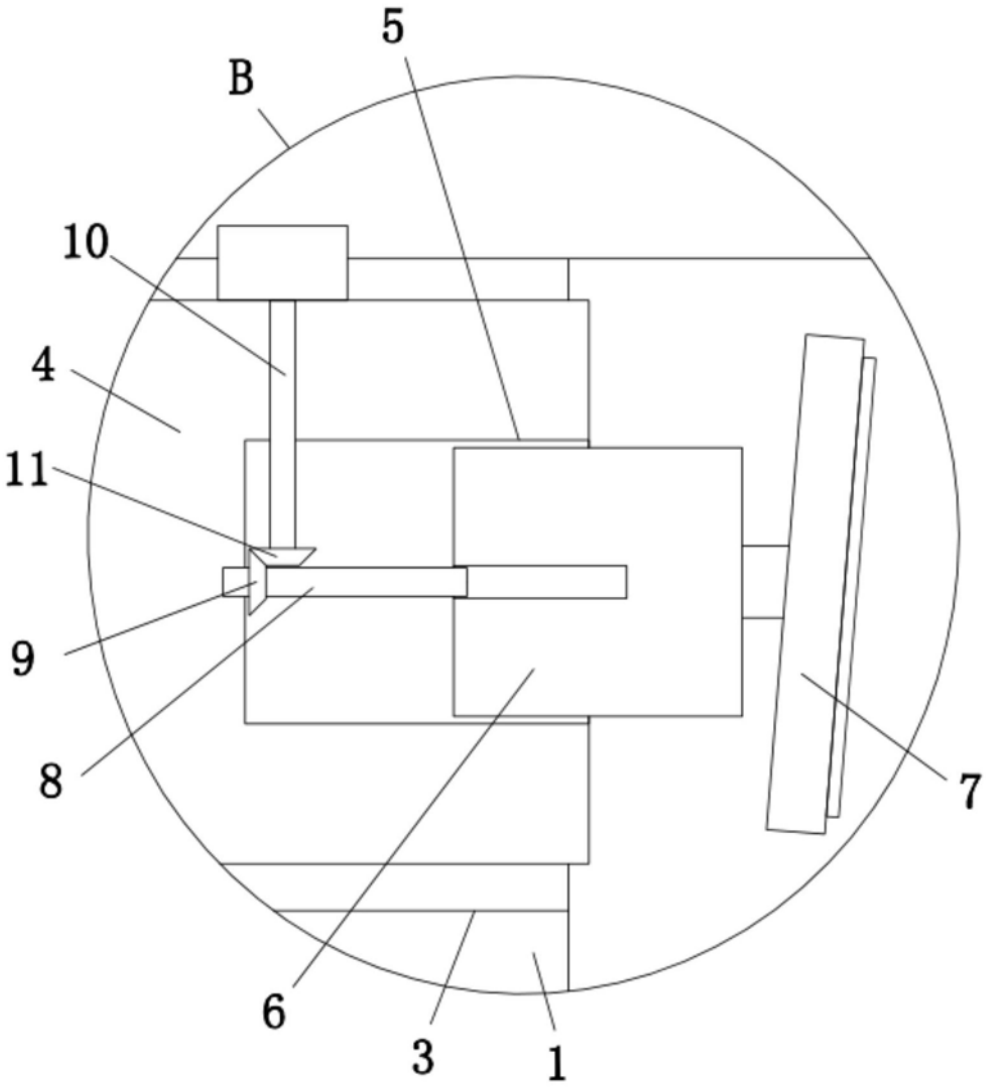

图4