(19)中华人民共和国国家知识产权局

(12)实用新型专利

(10)授权公告号 CN 202910757 U
(45)授权公告日 2013.05.01

(21)申请号 201220532109.6

(22)申请日 2012.10.18

(73)专利权人 安徽凯创电子科技股份有限公司
地址 230000 安徽省合肥市高新区宁西路16号

(72)发明人 赖明华

(74)专利代理机构 安徽合肥华信知识产权代理有限公司 34112
代理人 余成俊

(51)Int.Cl.
B25B 11/00(2006.01)

权利要求书1页 说明书1页 附图1页

(54)实用新型名称

支撑夹具

(57)摘要

本实用新型公开了一种支撑夹具，包括有底板，所述底板的前、后端分别固定有前、后夹板，底板上在前夹板与后夹板之间开有一条形通孔，所述底板一侧设有挡块，挡块在前、后夹板的外侧；所述前、后夹板的表面包覆有防静电泡棉或者绒布。本实用新型结构合理，同时设有夹板和挡块，支撑更稳定，且有防静电处理。

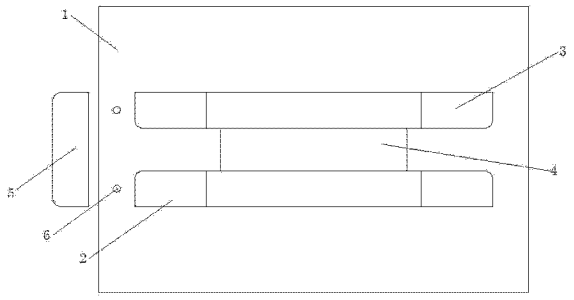

CN 202910757 U

1. 一种支撑夹具，包括有底板，其特征在于：所述底板的前、后端分别固定有前、后夹板，底板上在前夹板与后夹板之间开有一条形通孔，所述底板一侧设有挡块，挡块在前、后夹板的外侧；所述前、后夹板的表面包覆有防静电泡棉或者绒布。

2. 根据权利要求 1 所述的一种支撑夹具，其特征在于：所述的底板上开有安装孔。

支撑夹具

技术领域

[0001] 本实用新型涉及支撑装置，主要是一种支撑夹具。

背景技术

[0002] 电子产品加工厂内需要对电子板进行支撑放置，且放置过程中要注意防静电防摩擦，现有大多是使用通用的支撑架，支撑不稳定。

实用新型内容

[0003] 本实用新型所要解决的技术问题是提供一种支撑夹具，其结构合理，同时设有夹板和挡块，支撑更稳定，且有防静电处理。

[0004] 为解决上述技术问题，本实用新型采用的技术方案是：

[0005] 一种支撑夹具，包括有底板，其特征在于：所述底板的前、后端分别固定有前、后夹板，底板上在前夹板与后夹板之间开有一条形通孔，所述底板一侧设有挡块，挡块在前、后夹板的外侧；所述前、后夹板的表面包覆有防静电泡棉或者绒布。

[0006] 所述的底板上开有安装孔。

[0007] 本实用新型中在底板上前夹板与后夹板之间开有一条形通孔是为了放置异型物件时起到卡空定位的作用。

[0008] 本实用新型的优点是：

[0009] 本实用新型结构合理，同时设有夹板和挡块，支撑更稳定，且有防静电处理。

附图说明

[0010] 图 1 为本实用新型的主视图

[0011] 图 2 为本实用新型的俯视图。

具体实施方式

[0012] 参见图 1、2，一种支撑夹具，包括有底板 1，所述底板 1 的前、后端分别固定有前、后夹板 2、3，底板 1 上在前夹板 2 与后夹板 3 之间开有一条形通孔 4，所述底板 1 一侧设有挡块 5，挡块 5 在前、后夹板 2、3 的外侧；所述前、后夹板 2、3 的表面包覆有防静电泡棉或者绒布。

[0013] 所述的底板 1 上开有安装孔 6。

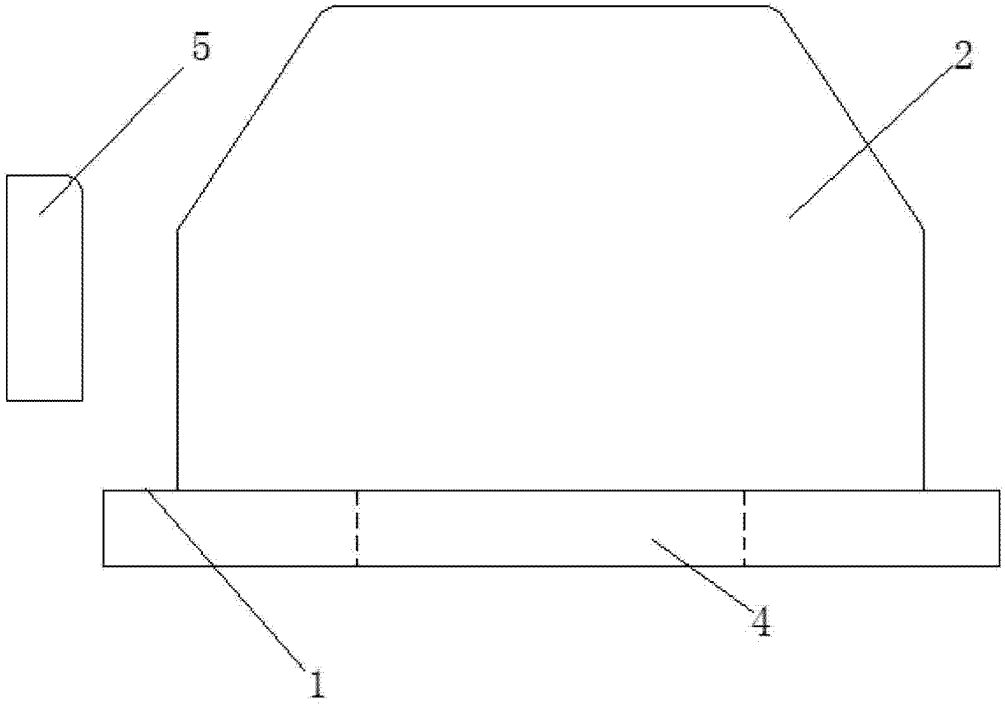

图 1

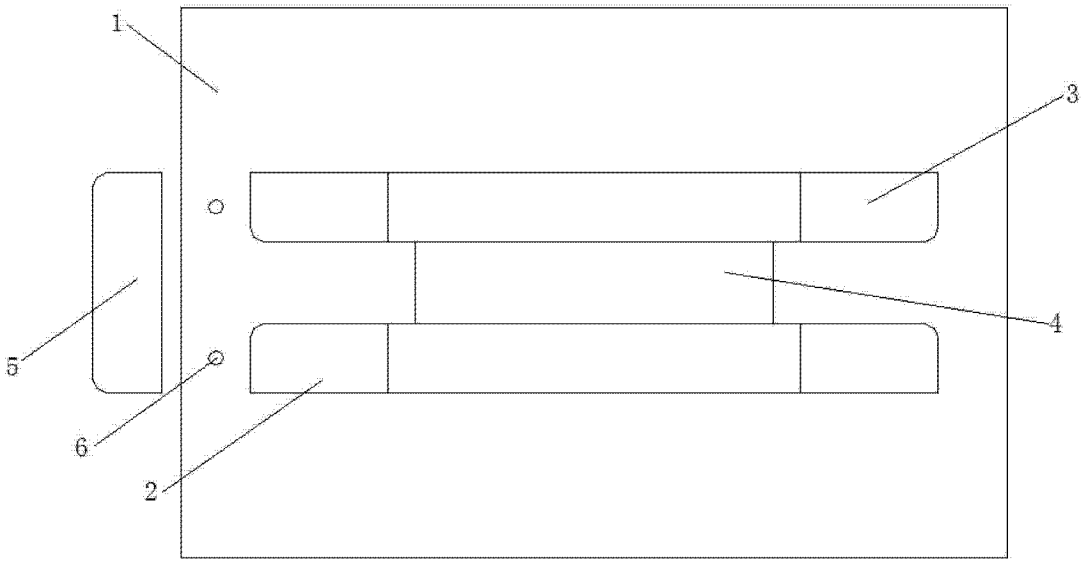

图 2