(19)国家知识产权局

(12)实用新型专利

(10)授权公告号 CN 222384041 U
(45)授权公告日 2025.01.24

(21)申请号 202420747203.6

(22)申请日 2024.04.11

(73)专利权人 湖北胶连医疗科技有限公司
地址 430000 湖北省武汉市东湖新技术开发区光谷三路777号C1-2综合保税区一期2号校准厂房197

(72)发明人 聂正稳 李忠梅 彭新锋

(74)专利代理机构 北京世誉鑫诚专利代理有限公司 11368
专利代理师 任欣生

(51)Int.Cl.
A61M 39/22(2006.01)
A61F 5/445(2006.01)

权利要求书1页 说明书3页 附图2页

(54)实用新型名称

一种新型造口袋排气阀组件

(57)摘要

本实用新型涉及造口袋技术领域,公开了一种新型造口袋排气阀组件,所述袋内连接筒的外部套接有第二密封套,所述下压合板的上表面在上压合板的下方设置有密封环,所述排气阀主体的内部在袋内连接筒的上方设置有除味网,所述排气阀主体的上表面设置有排气管,且排气阀主体的外侧一体式安装有橡胶软带,所述橡胶软带的上表面设置有塞块,所述塞块的外部设置有紧固筒,所述紧固筒的上表面粘附有粘胶层。通过在上压合板与下压合板之间设置密封环,这样可提高造口袋排气阀连接处的密封性,同时利用第二密封套可提高排气阀主体与袋内连接筒的密封性,并通过除味网可实现对排出气体进行吸附处理,避免气味对周围的人员造成不适。

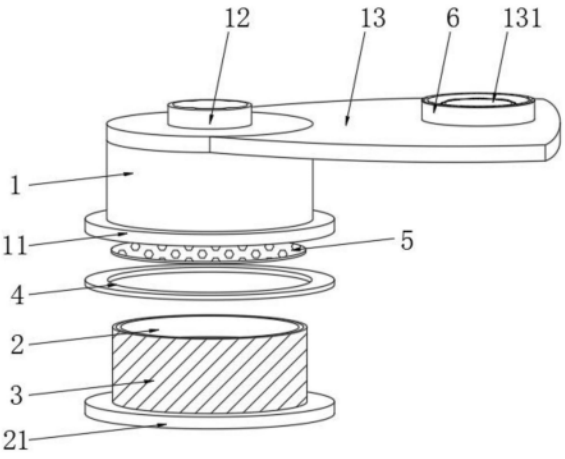

CN 222384041 U

1.一种新型造口袋排气阀组件,包括排气阀主体(1)、一体式安装在排气阀主体(1)下表面的上压合板(11)、设置在排气阀主体(1)下方的下压合板(21)、安装在下压合板(21)上表面的袋内连接筒(2),其特征在于,所述袋内连接筒(2)的外部套接有第二密封套(3),所述下压合板(21)的上表面在上压合板(11)的下方设置有密封环(4),所述排气阀主体(1)的内部在袋内连接筒(2)的上方设置有除味网(5),所述排气阀主体(1)的上表面设置有排气管(12),且排气阀主体(1)的外侧一体式安装有橡胶软带(13),所述橡胶软带(13)的上表面设置有塞块(131),所述塞块(131)的外部设置有紧固筒(6),所述紧固筒(6)的上表面粘附有粘胶层(61)。

2.根据权利要求1所述的一种新型造口袋排气阀组件,其特征在于,所述密封环(4)的材质为橡胶,且密封环(4)的半径与下压合板(21)的半径相同。

3.根据权利要求1所述的一种新型造口袋排气阀组件,其特征在于,所述第二密封套(3)的外侧与排气阀主体(1)的内壁接触,且第二密封套(3)的材质也为橡胶。

4.根据权利要求1所述的一种新型造口袋排气阀组件,其特征在于,所述塞块(131)嵌入排气管(12)的内部,且塞块(131)的外部套接有第一密封套(132)。

5.根据权利要求4所述的一种新型造口袋排气阀组件,其特征在于,所述第一密封套(132)的外侧与排气管(12)的内壁接触,且第一密封套(132)的材质为橡胶。

6.根据权利要求1所述的一种新型造口袋排气阀组件,其特征在于,所述粘胶层(61)的下表面与排气阀主体(1)的上表面接触,且紧固筒(6)通过粘胶层(61)粘附在排气阀主体(1)的上表面。

一种新型造口袋排气阀组件

技术领域

[0001] 本实用新型涉及造口袋技术领域,具体是一种新型造口袋排气阀组件。

背景技术

[0002] 造口袋是一种医疗用品,用于储蓄人体排泄物的容器物,如尿液、粪便,其中造口袋排气阀是造口袋的重要组成部分,它可以帮助控制袋内压力、减少异味,提高使用者的舒适性。

[0003] 中国专利公开了一种自制造口袋排气阀(授权公告号CN209990970U),该专利技术通过在造口袋外侧剪出一道缺口并将排气阀本体安装在造口袋内部,从而使排气阀本体可以控制造口袋中的空气排出,可清楚的观察到患者术后是否排气,并通过排气阀本体将造口袋内部的空气进行排出,从而使排气和排便独立分开,从而减少患者清洗造口袋的次数,同时解决了多次操作反复冲洗造口袋,可能影响造口袋牢固性,导致粘贴性差,造口袋渗漏的问题,且可以在涨袋后进行快速排气,同时排气时轻松、方便,且造口袋排气阀,基本无成本,提高患者的生活质量,该装置方便造口袋的排气,且增加了患者的生活质量,从而增加了整体的实用性。

[0004] 但是,针对该专利来看还是存在不足,该专利的排气阀虽然可实现排气的目的,可由该专利的附图可看出,该专利的密封圈只是在内筒的外部存在一圈,这样起不到很好的密封作用,并且由于造口袋大部分都是肛肠科所使用的,所以在排气时气体中都会存在异味,这样则会对周围的人员造成不适。因此,本领域技术人员提供了一种新型造口袋排气阀组件,以解决上述背景技术中提出的问题。

实用新型内容

[0005] 本实用新型的目的在于提供一种新型造口袋排气阀组件,以解决上述背景技术中提出的问题。

[0006] 为实现上述目的,本实用新型提供如下技术方案:

[0007] 一种新型造口袋排气阀组件,包括排气阀主体、一体式安装在排气阀主体下表面的上压合板、设置在排气阀主体下方的下压合板、安装在下压合板上表面的袋内连接筒,所述袋内连接筒的外部套接有第二密封套,所述下压合板的上表面在上压合板的下方设置有密封环,所述排气阀主体的内部在袋内连接筒的上方设置有除味网,所述排气阀主体的上表面设置有排气管,且排气阀主体的外侧一体式安装有橡胶软带,所述橡胶软带的上表面设置有塞,所述塞块的外部设置有紧固筒,所述紧固筒的上表面粘附有粘胶层。

[0008] 作为本实用新型再进一步的方案:所述密封环的材质为橡胶,且密封环的半径与下压合板的半径相同。

[0009] 作为本实用新型再进一步的方案:所述第二密封套的外侧与排气阀主体的内壁接触,且第二密封套的材质也为橡胶。

[0010] 作为本实用新型再进一步的方案:所述塞块嵌入排气管的内部,且塞块的外部套

接有第一密封套。

[0011] 作为本实用新型再进一步的方案:所述第一密封套的外侧与排气管的内壁接触,且第一密封套的材质为橡胶。

[0012] 作为本实用新型再进一步的方案:所述粘胶层的下表面与排气阀主体的上表面接触,且紧固筒通过粘胶层粘附在排气阀主体的上表面。

[0013] 与现有技术相比,本实用新型的有益效果是:

[0014] 1、一种新型造口袋排气阀组件,通过在上压合板与下压合板之间设置密封环,这样可提高造口袋排气阀连接处的密封性,同时利用第二密封套可提高排气阀主体与袋内连接筒的密封性,并通过除味网可实现对排出气体进行吸附处理,避免气味对周围的人员造成不适。

[0015] 2、一种新型造口袋排气阀组件,通过塞块外部的第一密封套可提高排气管的密封性,同时在塞块嵌入到排气管内部时,紧固筒上表面的粘胶层会与排气阀主体表面接触,从而来保证塞块的稳定性,避免塞块脱落而导致气体泄漏。

附图说明

[0016] 图1为一种新型造口袋排气阀组件的结构示意图;

[0017] 图2为一种新型造口袋排气阀组件中排气阀主体的结构示意图;

[0018] 图3为一种新型造口袋排气阀组件中紧固筒的结构示意图。

[0019] 图中:1、排气阀主体;11、上压合板;12、排气管;13、橡胶软带;131、塞块;132、第一密封套;2、袋内连接筒;21、下压合板;3、第二密封套;4、密封环;5、除味网;6、紧固筒;61、粘胶层。

具体实施方式

[0020] 请参阅图1~3,本实用新型实施例中,一种新型造口袋排气阀组件,包括排气阀主体1、一体式安装在排气阀主体1下表面的上压合板11、设置在排气阀主体1下方的下压合板21、安装在下压合板21上表面的袋内连接筒2,袋内连接筒2的外部套接有第二密封套3,下压合板21的上表面在上压合板11的下方设置有密封环4,排气阀主体1的内部在袋内连接筒2的上方设置有除味网5,排气阀主体1的上表面设置有排气管12,且排气阀主体1的外侧一体式安装有橡胶软带13,橡胶软带13的上表面设置有塞块131,塞块131的外部设置有紧固筒6,紧固筒6的上表面粘附有粘胶层61,该设置利用紧固筒6可提高塞块131的紧固性,避免其脱落而影响使用,同时利用第二密封套3与密封环4可提高排气阀主体1与袋内连接筒2连接的密封性。

[0021] 在图1中:密封环4的材质为橡胶,且密封环4的半径与下压合板21的半径相同,该设置利用密封环4可提高上压合板11与下压合板21连接处的密封性。

[0022] 在图1中:第二密封套3的外侧与排气阀主体1的内壁接触,且第二密封套3的材质也为橡胶,该设置利用第二密封套3可提高排气阀主体1与袋内连接筒2连接的密封性。

[0023] 在图2和图3中:塞块131嵌入排气管12的内部,且塞块131的外部套接有第一密封套132,第一密封套132的外侧与排气管12的内壁接触,且第一密封套132的材质为橡胶,该设置利用第一密封套132可提高塞块131与排气管12连接的密封性。

[0024] 在图2和图3中:粘胶层61的下表面与排气阀主体1的上表面接触,且紧固筒6通过粘胶层61粘附在排气阀主体1的上表面,该设置利用粘胶层61可将紧固筒6固定在排气阀主体1的上表面,从而提高塞块131的稳定性。

[0025] 本实用新型的工作原理是:本实用新型造口袋排气阀组件在使用时,首先在造口袋外侧剪出一道缺口较小的缺口,并将袋内连接筒2塞入造口袋内部,同时将袋内连接筒2放置在外侧,接着袋内连接筒2插入到排气阀主体1的内部,并在进入时上压合板11会与下压合板21接触,同时利用密封环4可提高上压合板11与下压合板21连接的密封性,在连接后通过密封胶将连接处进行密封,而在袋内连接筒2的外部设置有第二密封套3,这样可提高排气阀主体1与袋内连接筒2连接的密封性,同时在使用时,将塞块131塞入到排气管12内可实现将排气阀主体1密封的目的,同时利用塞块131外部的第一密封套132可提高排气管12的密封性,同时在塞块131嵌入到排气管12内部时,紧固筒6上表面的粘胶层61会与排气阀主体1表面接触,从而来保证塞块131的稳定性,避免塞块131脱落而导致气体泄漏,实用性好。

[0026] 以上所述的,仅为本实用新型较佳的具体实施方式,但本实用新型的保护范围并不局限于此,任何熟悉本技术领域的技术人员在本实用新型揭露的技术范围内,根据本实用新型的技术方案及其实用新型构思加以等同替换或改变,都应涵盖在本实用新型的保护范围之内。

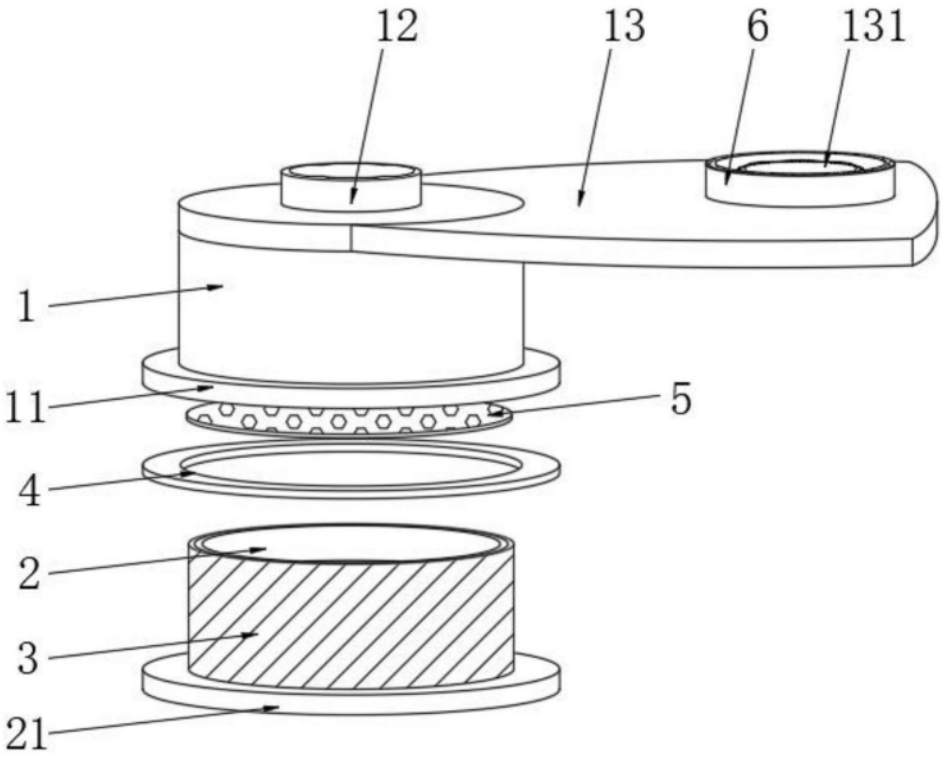

图1

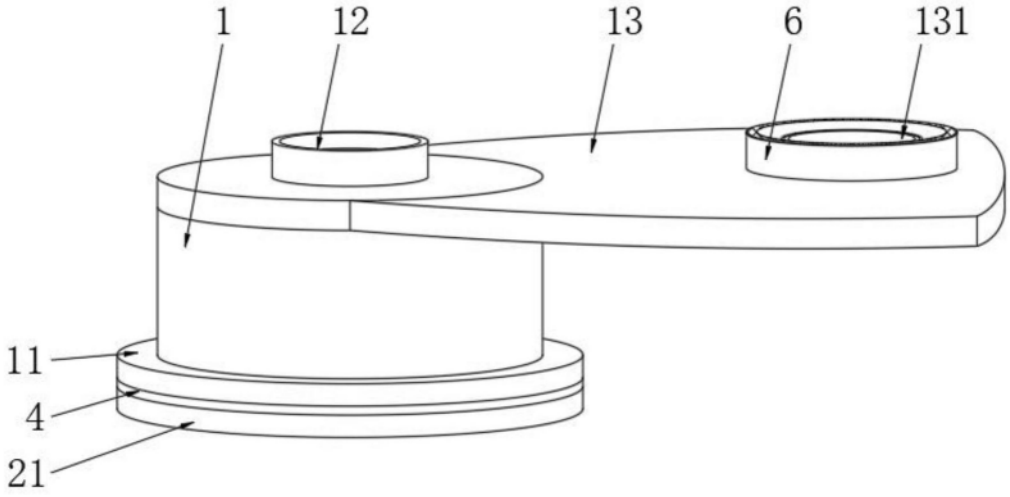

图2

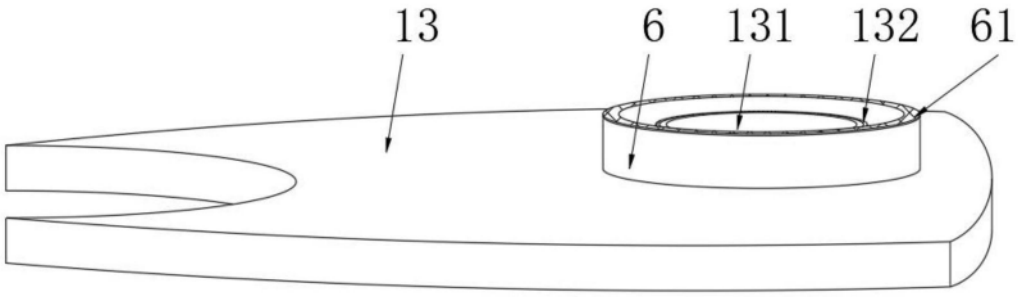

图3