(19)国家知识产权局

(12)实用新型专利

(10)授权公告号 CN 221741747 U
(45)授权公告日 2024.09.20

(21)申请号 202420300203.1
(22)申请日 2024.02.19
(73)专利权人 文安县光明龙骨厂
地址 065800 河北省廊坊市文安县新镇王庄子村
专利权人 文安县金泰利装饰材料厂
(72)发明人 王德路 刘银平
(74)专利代理机构 北京智行阳光知识产权代理事务所(普通合伙) 11738
专利代理师 王莹
(51)Int.Cl.
E04B 9/06(2006.01)
F21V 33/00(2006.01)
F21V 3/00(2015.01)
F21S 4/20(2016.01)
F21Y 115/10(2016.01)
F21Y 103/10(2016.01)

权利要求书1页 说明书3页 附图2页

(54)实用新型名称

一种调头发光龙骨

(57)摘要

本实用新型涉及建筑龙骨技术领域,尤其是一种调头发光龙骨,包括H形龙骨架和H形连接架,H形连接架滑动插接于H形龙骨架内,H形连接架的下内壁固定连接有LED灯带主体,LED灯带主体的下侧设置有LED灯罩,还包括:两个第一卡槽,两个第一卡槽均开凿于H形龙骨架的左内壁上部,且上侧的第一卡槽与H形龙骨架的下内壁接触,两个第一卡槽的间隔为两毫米;通过H形连接架旋转一百八十度从而实现改变第一凸板和第二凸板的位置,由于第一凸板和第二凸板存在两毫米高度差,并且通过挡板对H形连接架进行限位,因此无论在匹配七毫米或九毫米的蜂窝大板时都可以准确的安装,避免过度按压造成H形连接架的倾斜。

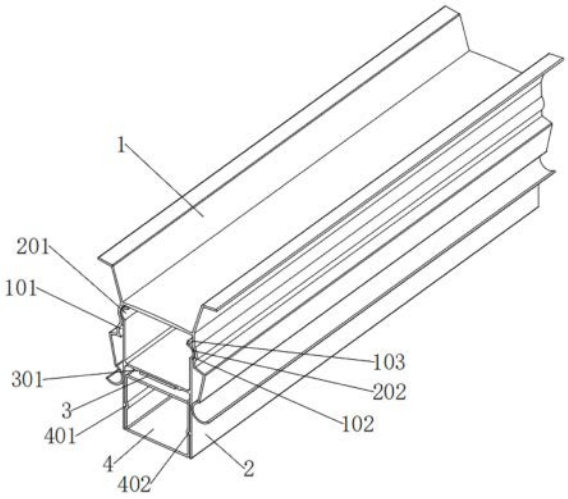

CN 221741747 U

1.一种调头发光龙骨,包括H形龙骨架(1)和H形连接架(2),其特征在于,所述H形连接架(2)滑动插接于H形龙骨架(1)内,所述H形连接架(2)的下内壁固定连接有LED灯带主体(3),所述LED灯带主体(3)的下侧设置有LED灯罩(4),还包括:

两个第一卡槽(101),两个所述第一卡槽(101)均开凿于H形龙骨架(1)的左内壁上部,且上侧的第一卡槽(101)与H形龙骨架(1)的下内壁接触,两个所述第一卡槽(101)的间隔为两毫米;

第二卡槽(102),所述第二卡槽(102)开凿于H形龙骨架(1)的右内壁,所述第二卡槽(102)位于下侧第一卡槽(101)的正右侧;

挡板(103),所述挡板(103)固定连接于H形龙骨架(1)的右内壁,且挡板(103)与第二卡槽(102)接触;

第一凸板(201),所述第一凸板(201)固定连接于H形连接架(2)的上端面左部,所述第一凸板(201)卡接于上侧的第一卡槽(101)内;

第二凸板(202),所述第二凸板(202)固定连接于H形连接架(2)的上端面右部,所述第二凸板(202)卡接于第二卡槽(102)内,所述第二凸板(202)位于第一凸板(201)的下侧,且第一凸板(201)与第二凸板(202)的上下距离为两毫米。

2.根据权利要求1所述的一种调头发光龙骨,其特征在于,所述H形连接架(2)的下内壁固定连接有两个限位板(301),所述LED灯带主体(3)位于两个限位板(301)之间。

3.根据权利要求1所述的一种调头发光龙骨,其特征在于,所述H形连接架(2)的左右内壁均固定连接有第三凸板(401),所述LED灯罩(4)的左右两端面均开凿有第三卡槽(402),两个所述第三凸板(401)分别卡接于两个第三卡槽(402)内。

一种调头发光龙骨

技术领域

[0001] 本实用新型涉及建筑龙骨技术领域,尤其涉及一种调头发光龙骨。

背景技术

[0002] 龙骨即龙骨架,是建筑吊顶领域常用的材料,在厨房卫生间吊顶时,为了满足照明的需求,需要在龙骨架上安装带有LED灯带的连接架,再将灯罩安装在LED灯外侧防止水渍侵蚀LED灯,常用的吊顶板材厚度为七毫米和九毫米,这种吊顶板材俗称蜂窝大板。

[0003] 在安装蜂窝大板时,由于蜂窝大板厚度不统一,因此连接架和龙骨架之间的组装结构多为可调节式,传统的调节方式为龙骨架上设置多排不同高度的卡槽,连接架上设置卡板,根据高度需求将连接架按压在龙骨架内,从而满足不同厚度的蜂窝大板,但由于连接架很长,该种调节方式由于需要通过按压连接架,因此常会发生一侧的连接架卡在七毫米卡槽内,另一侧连接架过度按压卡在九毫米卡槽内,进而造成连接架倾斜影响整体美观,为此我们提出一种调头发光龙骨。

实用新型内容

[0004] 本实用新型的目的是为了解决现有技术中存在的缺点,而提出的一种调头发光龙骨。

[0005] 为达到以上目的,本实用新型采用的技术方案为:一种调头发光龙骨,包括H形龙骨架和H形连接架,所述H形连接架滑动插接于H形龙骨架内,所述H形连接架的下内壁固定连接有LED灯带主体,所述LED灯带主体的下侧设置有LED灯罩,还包括:

[0006] 两个第一卡槽,两个所述第一卡槽均开凿于H形龙骨架的左内壁上部,且上侧的第一卡槽与H形龙骨架的下内壁接触,两个所述第一卡槽的间隔为两毫米;

[0007] 第二卡槽,所述第二卡槽开凿于H形龙骨架的右内壁,所述第二卡槽位于下侧第一卡槽的正右侧;

[0008] 挡板,所述挡板固定连接于H形龙骨架的右内壁,且挡板与第二卡槽接触;

[0009] 第一凸板,所述第一凸板固定连接于H形连接架的上端面左部,所述第一凸板卡接于上侧的第一卡槽内;

[0010] 第二凸板,所述第二凸板固定连接于H形连接架的上端面右部,所述第二凸板卡接于第二卡槽内,所述第二凸板位于第一凸板的下侧,且第一凸板与第二凸板的上下距离为两毫米。

[0011] 优选的,所述H形连接架的下内壁固定连接有两个限位板,所述LED灯带主体位于两个限位板之间。

[0012] 优选的,所述H形连接架的左右内壁均固定连接有第三凸板,所述LED灯罩的左右两端面均开凿有第三卡槽,两个所述第三凸板分别卡接于两个第三卡槽内。

[0013] 与现有技术相比,本实用新型具有以下有益效果:

[0014] 本方案中通过H形连接架旋转一百八十度从而实现改变第一凸板和第二凸板的位

置,由于第一凸板和第二凸板存在两毫米高度差,并且通过挡板对H形连接架进行限位,因此无论在匹配七毫米或九毫米的蜂窝大板时都可以准确的安装,避免过度按压造成H形连接架的倾斜。

附图说明

[0015] 图1为本实用新型的立体图;

[0016] 图2为本实用新型H形龙骨架的立体图;

[0017] 图3为本实用新型H形连接架的立体图。

[0018] 图中:1、H形龙骨架;101、第一卡槽;102、第二卡槽;103、挡板;2、H形连接架;201、第一凸板;202、第二凸板;3、LED灯带主体;301、限位板;4、LED灯罩;401、第三凸板;402、第三卡槽。

具体实施方式

[0019] 以下描述用于揭露本实用新型以使本领域技术人员能够实现本实用新型。以下描述中的优选实施例只作为举例,本领域技术人员可以想到其他显而易见的变型。

[0020] 如图1-图3所示的一种调头发光龙骨,包括H形龙骨架1和H形连接架2,H形连接架2滑动插接于H形龙骨架1内,H形连接架2的下内壁固定连接有LED灯带主体3,LED灯带主体3的下侧设置有LED灯罩4,还包括:

[0021] 两个第一卡槽101,两个第一卡槽101均开凿于H形龙骨架1的左内壁上部,且上侧的第一卡槽101与H形龙骨架1的下内壁接触,两个第一卡槽101的间隔为两毫米;

[0022] 第二卡槽102,第二卡槽102开凿于H形龙骨架1的右内壁,第二卡槽102位于下侧第一卡槽101的正右侧;

[0023] 挡板103,挡板103固定连接于H形龙骨架1的右内壁,且挡板103与第二卡槽102接触;

[0024] 第一凸板201,第一凸板201固定连接于H形连接架2的上端面左部,第一凸板201卡接于上侧的第一卡槽101内;

[0025] 第二凸板202,第二凸板202固定连接于H形连接架2的上端面右部,第二凸板202卡接于第二卡槽102内,第二凸板202位于第一凸板201的下侧,且第一凸板201与第二凸板202的上下距离为两毫米。

[0026] 工作时,当需要将H形连接架2安装在H形龙骨架1上满足七毫米厚的蜂窝大板时,将H形连接架2插入到H形龙骨架1内,使第一凸板201卡在上侧第一卡槽101内,第二凸板202卡在第二卡槽102内,由于第一凸板201位于第二凸板202上侧,且第一凸板201抵在H形龙骨架1的下内壁上,第二凸板202抵在挡板103上,从而实现对H形连接架2的定位,进而避免H形连接架2安装倾斜,当需要H形连接架2安装在H形龙骨架1上满足九毫米厚度蜂窝大板时,将H形连接架2插在H形龙骨架1内,使第一凸板201卡在第二卡槽102内,第二凸板202卡在下侧的第一卡槽101内,由于第一凸板201抵在挡板103上,从而实现对H形连接架2的定位,进而避免H形连接架2安装倾斜,本方案中通过H形连接架2旋转一百八十度从而实现改变第一凸板201和第二凸板202的位置,由于第一凸板201和第二凸板202存在两毫米高度差,并且通过挡板103对H形连接架2进行限位,因此无论在匹配七毫米或九毫米的蜂窝大板时都可以

准确的安装,避免过度按压造成H形连接架2的倾斜;

[0027] 值得一提的是,H形龙骨架1和H形连接架2均为金属材质,因此第一凸板201和第二凸板202处均可以弹性形变,从而便于通过按压将第一凸板201或第二凸板202卡在第一卡槽101或第二卡槽102内。

[0028] 具体的,H形连接架2的下内壁固定连接有两个限位板301,LED灯带主体3位于两个限位板301之间。

[0029] 工作时,通过设置限位板301,便于对LED灯带主体3进行定位,从而方便在H形连接架2的下内壁贴上LED灯带主体3,进而避免贴LED灯带主体3时倾斜。

[0030] 具体的,H形连接架2的左右内壁均固定连接有第三凸板401,LED灯罩4的左右两端面均开凿有第三卡槽402,两个第三凸板401分别卡接于两个第三卡槽402内。

[0031] 工作时,通过按压LED灯罩4将第三凸板401卡在第三卡槽402内,从而便于LED灯罩4固定在H形连接架2上,也便于LED灯罩4的拆卸,LED灯罩4为回形塑料材质,因此LED灯罩4可以弹性形变以便于第三凸板401卡在第三卡槽402内。

[0032] 本实用新型工作原理:

[0033] 当需要将H形连接架2安装在H形龙骨架1上满足七毫米厚的蜂窝大板时,将H形连接架2插入到H形龙骨架1内,使第一凸板201卡在上侧第一卡槽101内,第二凸板202卡在第二卡槽102内,由于第一凸板201位于第二凸板202上侧,且第一凸板201抵在H形龙骨架1的下内壁上,第二凸板202抵在挡板103上,从而实现对H形连接架2的定位,进而避免H形连接架2安装倾斜,当需要H形连接架2安装在H形龙骨架1上满足九毫米厚度蜂窝大板时,将H形连接架2插在H形龙骨架1内,使第一凸板201卡在第二卡槽102内,第二凸板202卡在下侧的第一卡槽101内,由于第一凸板201抵在挡板103上,从而实现对H形连接架2的定位,进而避免H形连接架2安装倾斜。

[0034] 以上显示和描述了本实用新型的基本原理、主要特征和本实用新型的优点。本行业的技术人员应该了解,本实用新型不受上述实施例的限制,上述实施例和说明书中描述的只是本实用新型的原理,在不脱离本实用新型精神和范围的前提下本实用新型还会有各种变化和改进,这些变化和改进都落入要求保护的本实用新型的范围内,本实用新型要求的保护范围由所附的权利要求书及其等同物界定。

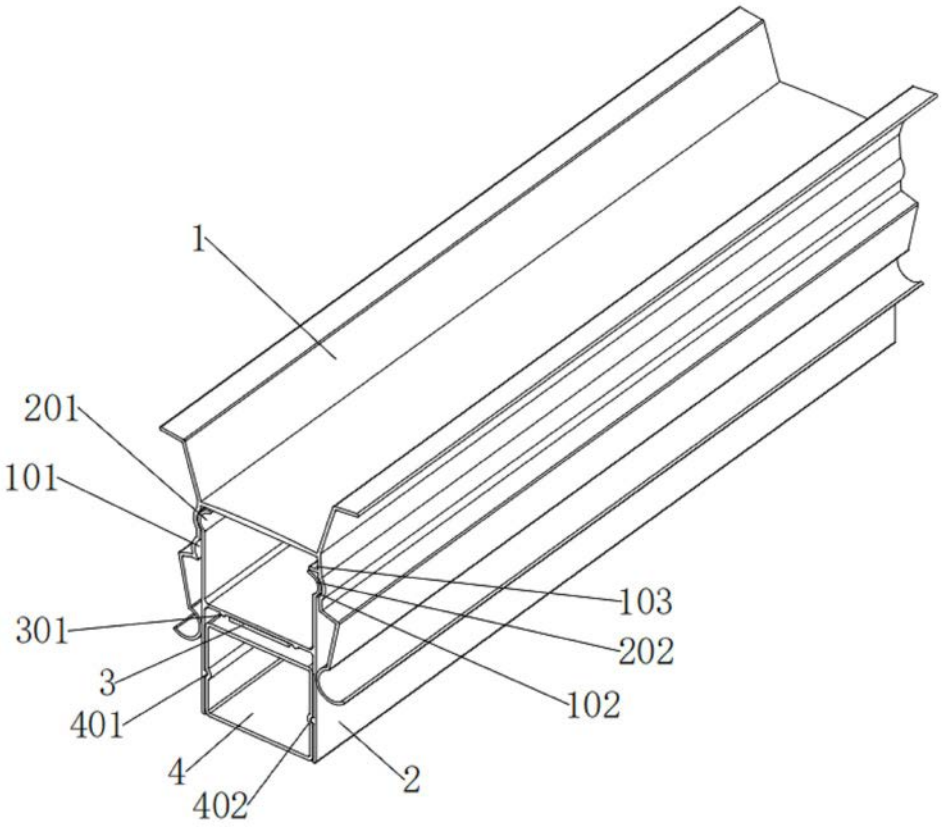

图 1

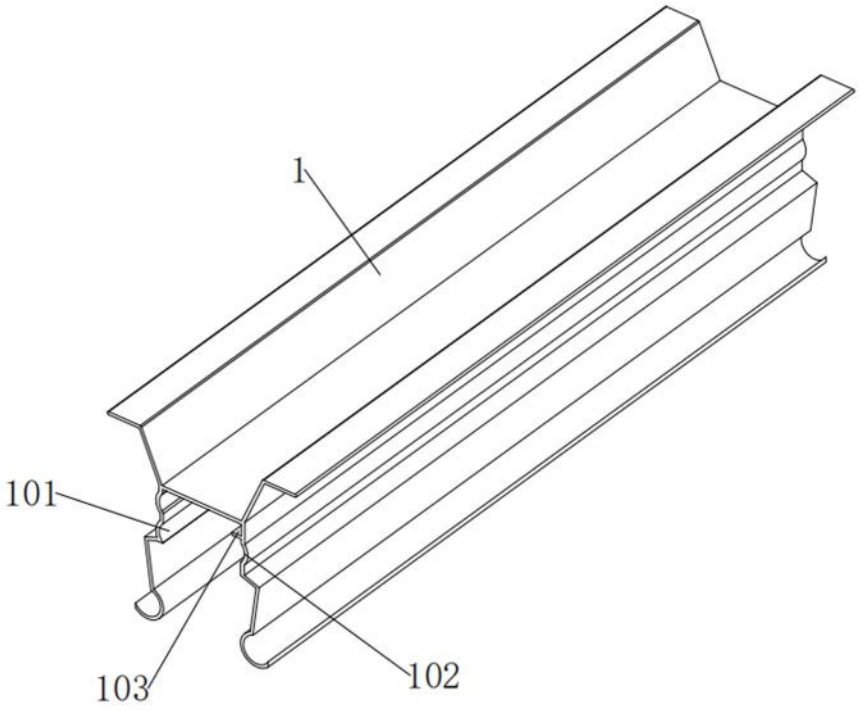

图 2

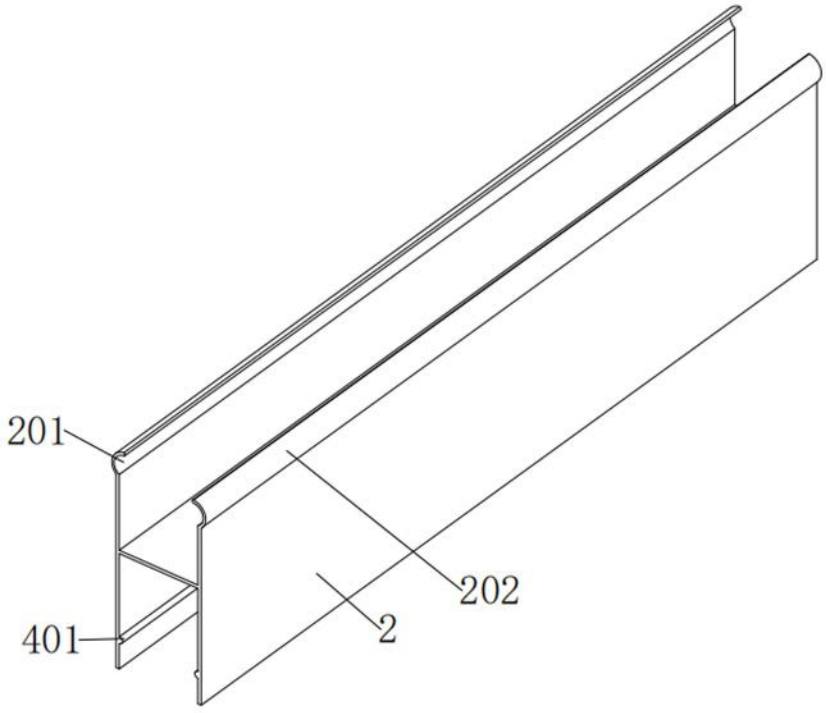

图 3