(19)中华人民共和国国家知识产权局

(12)发明专利申请

(10)申请公布号 CN 102253587 A
(43)申请公布日 2011.11.23

(21)申请号 201010178847.0

(22)申请日 2010.05.21

(71)申请人 许志懿
地址 250000 山东省济南市历城区山东建筑大学土木工程学院交通092班

(72)发明人 许志懿

(51)Int.Cl.
G03B 29/00(2006.01)
G03B 21/56(2006.01)
G09F 19/18(2006.01)

权利要求书 1 页 说明书 2 页 附图 2 页

(54)发明名称

一种流动式广告投影装置

(57)摘要

本发明公开了一种投影装置，特别公开了一种流动式广告投影装置。该流动式广告投影装置，包括投影仪和投影幕布，其特征是：投影幕布安装在固定支撑装置上，投影仪的投影镜头朝向投影幕布，投影仪上连接有广告视频储存装置。该流动式广告投影装置，结构简单，制造成本低，在允许进行广告宣传的任何地点都可以方便的进行广告宣传，且广告具有动感及背景音乐，宣传效果好，费用低，同时携带、移动非常方便。

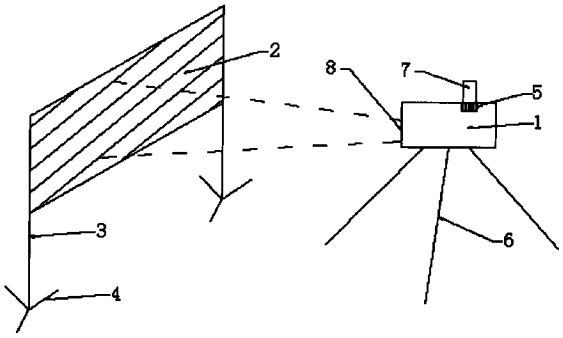

CN 102253587 A

1. 一种流动式广告投影装置，包括投影仪 (1) 和投影幕布 (2)，其特征是：投影幕布 (2) 安装在固定支撑装置上，投影仪 (1) 的投影镜头 (8) 朝向投影幕布 (2)，投影仪 (1) 上连接有广告视频储存装置 (7)。

2. 根据权利要求 1 所述的流动式广告投影装置，其特征是：固定支撑装置为幕布支撑杆 (3)，投影幕布 (2) 安装在幕布支撑杆 (3) 上。

3. 根据权利要求 1 所述的流动式广告投影装置，其特征是：固定支撑装置为悬挂绳 (9)，投影幕布 (2) 安装在悬挂绳 (9) 上。

4. 根据权利要求 1 所述的流动式广告投影装置，其特征是：固定支撑装置为胶带 (10)，通过胶带 (10) 将投影幕布 (2) 粘接在玻璃或墙壁上。

5. 根据权利要求 2 所述的流动式广告投影装置，其特征是：幕布支撑杆 (3) 的底端安装可折叠的三角支腿 (4)，幕布支撑杆 (3) 为可伸缩不锈钢空心管。

6. 根据权利要求 1 所述的流动式广告投影装置，其特征是：投影仪 (1) 放置在投影仪支撑装置 (6) 上。

7. 根据权利要求 1 或 6 所述的流动式广告投影装置，其特征是：投影仪 (1) 上设有 USB 接口 (5)，USB 接口 (5) 与广告视频储存装置 (7) 相连接。

8. 根据权利要求 7 所述的流动式广告投影装置，其特征是：广告视频储存装置 (7) 为 U 盘、移动硬盘或笔记本电脑。

一种流动式广告投影装置

（一）技术领域

[0001] 本发明涉及一种投影装置，特别涉及一种流动式广告投影装置。

（二）背景技术

[0002] 目前广告宣传的方式多种多样，例如在电视节目中、在大型广场的壁挂式大屏幕上以及各种各种的广告牌，这些都是目前最常见的广告宣传方式，但这些方式有的成本较高，广告宣传时需要巨大的费用，有的缺少动感及背景音乐，宣传效果较差，而且上述广告宣传方式一般都是固定不动，不能流动式进行广告宣传。

（三）发明内容

[0003] 本发明为了弥补现有技术的缺陷，提供了一种宣传效果好的流动式广告投影装置。

[0004] 本发明是通过如下技术方案实现的：

[0005] 一种流动式广告投影装置，包括投影仪和投影幕布，其特征是：投影幕布安装在固定支撑装置上，投影仪的投影镜头朝向投影幕布，投影仪上连接有广告视频储存装置。

[0006] 该流动式广告投影装置，固定支撑装置为幕布支撑杆，投影幕布安装在幕布支撑杆上；固定支撑装置为悬挂绳，投影幕布安装在悬挂绳上；固定支撑装置为胶带，通过胶带将投影幕布粘接在玻璃或墙壁上；幕布支撑杆的底端安装可折叠的三角支腿，幕布支撑杆为可伸缩不锈钢空心管，在移动时占用空间小，重量轻，便于携带；投影仪放置在投影仪支撑装置上，投影仪上设有 USB 接口，USB 接口与广告视频储存装置相连接，广告视频储存装置为 U 盘、移动硬盘或笔记本电脑，可以方便的储存所需播放的广告视频。

[0007] 本发明的有益效果是：该流动式广告投影装置，结构简单，制造成本低，在允许进行广告宣传的任何地点都可以方便的进行广告宣传，且广告具有动感及背景音乐，宣传效果好，费用低，同时携带、移动非常方便。

（四）附图说明

[0008] 下面结合附图对本发明作进一步的说明。

[0009] 附图 1 为本发明实施例 1 的结构示意图。

[0010] 附图 2 为本发明实施例 2 的结构示意图。

[0011] 附图 3 为本发明实施例 3 的结构示意图。

[0012] 图中，1 投影仪，2 投影幕布，3 幕布支撑杆，4 三角支腿，5USB 接口，6 投影仪支撑装置，7 广告视频储存装置，8 投影镜头，9 悬挂绳，10 胶带。

（五）具体实施方式

[0013] 实施例 1：

[0014] 附图 1 为本发明的一种具体实施例。

[0015] 该流动式广告投影装置，包括投影仪 1 和投影幕布 2，其特征是：投影幕布 2 安装在固定支撑装置上，投影仪 1 的投影镜头 8 朝向投影幕布 2，投影仪 1 上连接有广告视频储存装置 7，固定支撑装置为幕布支撑杆 3，投影幕布 2 安装在幕布支撑杆 3 上。

[0016] 实施例 2：

[0017] 附图 2 为本发明的一种具体实施例。

[0018] 该流动式广告投影装置，包括投影仪 1 和投影幕布 2，其特征是：投影幕布 2 安装在固定支撑装置上，投影仪 1 的投影镜头 8 朝向投影幕布 2，投影仪 1 上连接有广告视频储存装置 7，固定支撑装置为悬挂绳 9，投影幕布 2 安装在悬挂绳 9 上。

[0019] 实施例 3：

[0020] 附图 3 为本发明的一种具体实施例。

[0021] 该流动式广告投影装置，包括投影仪 1 和投影幕布 2，其特征是：投影幕布 2 安装在固定支撑装置上，投影仪 1 的投影镜头 8 朝向投影幕布 2，投影仪 1 上连接有广告视频储存装置 7，固定支撑装置为胶带 10，通过胶带 10 将投影幕布 2 粘接在玻璃或墙壁上。

[0022] 该流动式广告投影装置，幕布支撑杆 3 的底端安装可折叠的三角支腿 4，幕布支撑杆 3 为可伸缩不锈钢空心管，在移动时占用空间小，重量轻，便于携带；投影仪 1 放置在投影仪支撑装置 6 上，可以直接放置或悬挂放置；投影仪 1 上设有 USB 接口 5，USB 接口 5 与广告视频储存装置 7 相连接，广告视频储存装置 7 为 U 盘、移动硬盘或笔记本电脑，可以方便的储存所需播放的广告视频。使用时通过幕布支撑杆 3、悬挂绳 9 或胶带 10 将投影幕布 2 伸展支撑，投影仪 1 根据投影幕布 2 选择适当的角度及距离后放置在投影仪支撑装置 6 上，将广告视频储存装置 7 插接在 USB 接口 5 上，通过投影仪 1 即可播放出所需播放的广告视频，达到广告宣传的目的。

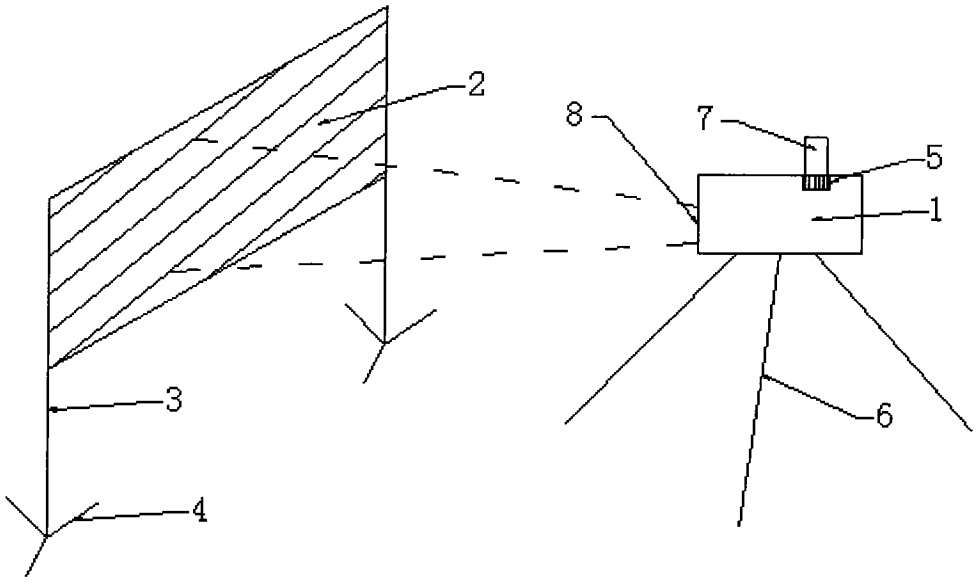

图 1

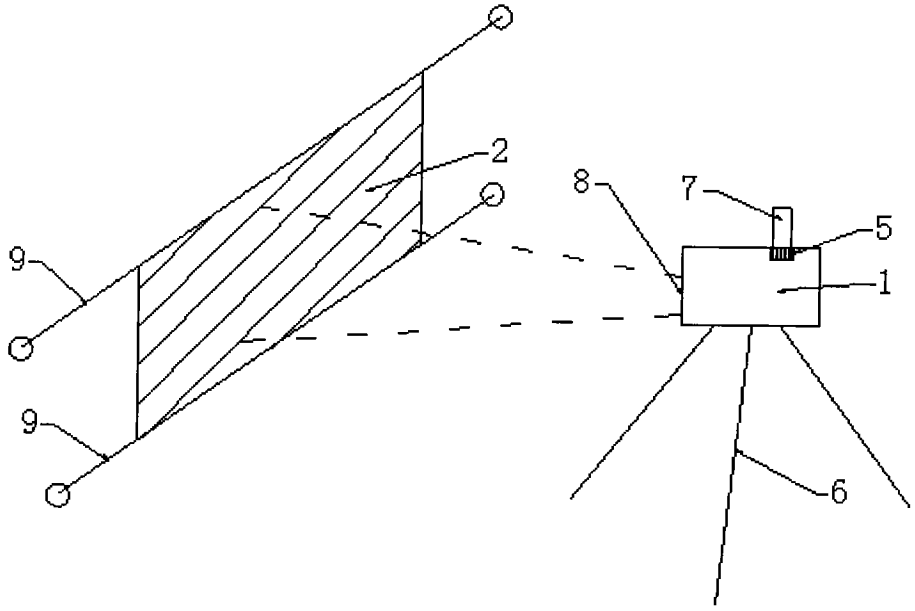

图 2

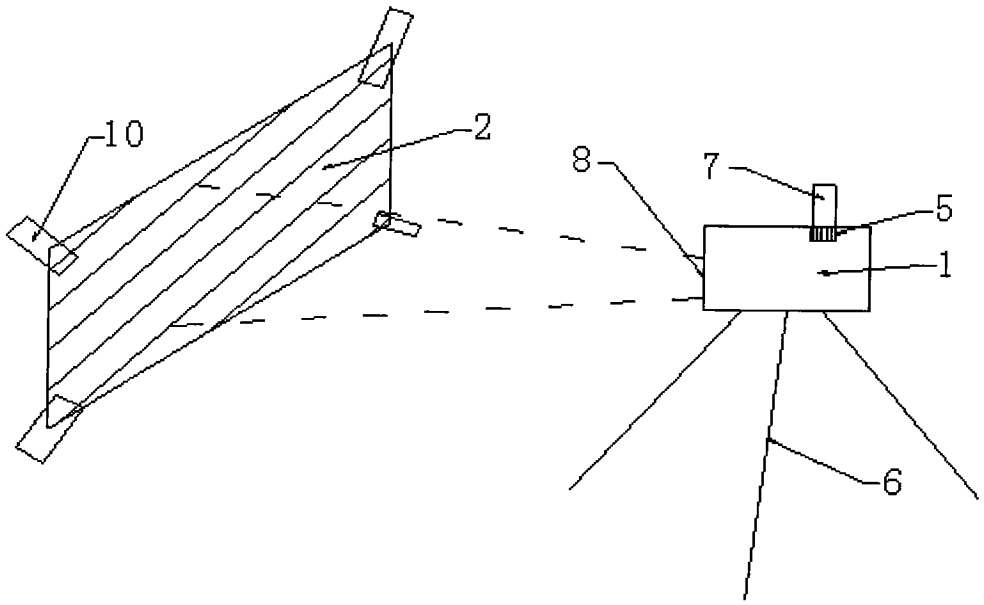

图 3