(19)国家知识产权局

(12)实用新型专利

(10)授权公告号 CN 222764956 U
(45)授权公告日 2025.04.18

(21)申请号 202421634382.9

(22)申请日 2024.07.10

(73)专利权人 惠州阿尔法桑拿泳池设备有限公司

地址 516100 广东省惠州市博罗县龙溪镇宫庭村宫庭组那高地

(72)发明人 李晓峰

(74)专利代理机构 东莞市科凯伟成知识产权代理有限公司 44627

专利代理师 何承鋆

(51)Int.Cl.

A47C 1/024(2006.01)
A47C 7/00(2006.01)
A47C 4/04(2006.01)

权利要求书1页 说明书5页 附图6页

(54)实用新型名称

桑拿用躺椅

(57)摘要

本实用新型旨在提供一种桑拿用躺椅,其包括底架及翻折组件,底架的底部设置有多个用于抵接地面的第一支脚,翻折组件包括折叠架、第二支脚及两个卡拉件,折叠架的一端铰接于底架的一端上,第二支脚转动设置于折叠架的后侧上,两个卡拉件的一端分别与底架的两侧卡接,当两个卡拉件的另一端分别与折叠架的两侧转动连接时,以使折叠架与底架之间的夹角大于90°且小于180°以形成为躺椅状态,当两个卡拉件的另一端分别与折叠架的两侧分离,且第二支脚远离折叠架的一端抵接地面时,以使折叠架与底架之间的夹角为180°以形成为长椅状态。如此,在卡拉件及第二支脚的作用下,使得折叠架相对于底架的角度可调,从而变换为躺椅状态或者长椅状态,使用方便。

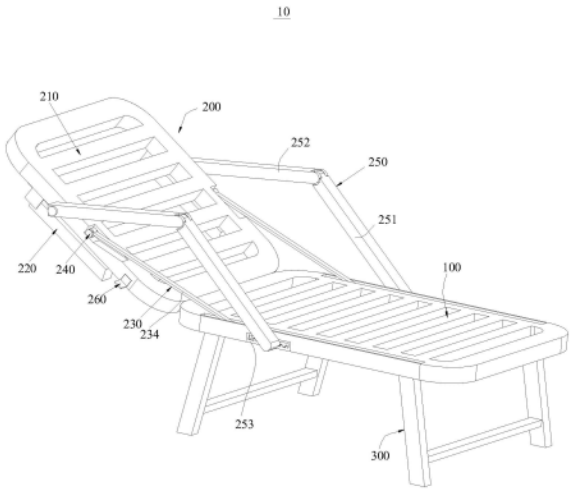

CN 222764956 U

1.一种桑拿用躺椅,其特征在于,包括:

底架,所述底架的底部设置有多个用于抵接地面的第一支脚;及

翻折组件,所述翻折组件包括折叠架、第二支脚及两个卡拉件,所述折叠架的一端铰接于所述底架的一端上,所述第二支脚转动设置于所述折叠架的后侧上,两个所述卡拉件的一端分别与所述底架的两侧卡接,当两个所述卡拉件的另一端分别与所述折叠架的两侧转动连接时,以使所述折叠架与所述底架之间的夹角大于90°且小于180°以形成为躺椅状态,当两个所述卡拉件的另一端分别与所述折叠架的两侧分离,且所述第二支脚远离所述折叠架的一端抵接地面时,以使所述折叠架与所述底架之间的夹角为180°以形成为长椅状态。

2.根据权利要求1所述的桑拿用躺椅,其特征在于,所述第二支脚包括横杆、两个转座及两个支腿,两个所述转座分别设置于所述折叠架的后侧上,两个所述支腿的一端分别转动设置于两个所述转座上,所述横杆的两端分别与两个所述支腿连接。

3.根据权利要求1所述的桑拿用躺椅,其特征在于,所述卡拉件包括顶板、弹性件、卡座及拉杆,所述底架上开设有导滑槽,所述导滑槽的内顶壁上开设有多个连续的卡槽,所述顶板适配地设置于所述导滑槽内,所述弹性件设置于所述顶板及所述导滑槽的内底壁之间,以使所述弹性件推顶所述顶板靠近各所述卡槽,所述卡座滑动设置于所述导滑槽内,且所述卡座与所述顶板相抵接,以使所述卡座的部分结构容置于其中的一个所述卡槽内,所述拉杆的一端与所述卡座转动连接,所述拉杆的另一端用于与所述折叠架转动连接或者分离。

4.根据权利要求3所述的桑拿用躺椅,其特征在于,所述折叠架上设置有扣座,所述拉杆远离所述卡座的一端开设有折弯部,所述折弯部用于扣接或者远离所述扣座。

5.根据权利要求3所述的桑拿用躺椅,其特征在于,所述弹性件为弹簧。

6.根据权利要求3或5所述的桑拿用躺椅,其特征在于,所述弹性件设置有多个,各所述弹性件之间设置有间隔。

7.根据权利要求3所述的桑拿用躺椅,其特征在于,所述导滑槽的长度大于所述拉杆的长度。

8.根据权利要求1所述的桑拿用躺椅,其特征在于,所述翻折组件还包括两个扶手,两个所述扶手的一端分别与所述底架的两侧卡接,两个所述扶手的另一端分别与所述折叠架的两侧转动连接。

9.根据权利要求8所述的桑拿用躺椅,其特征在于,所述扶手包括纵臂及横臂,所述横臂与所述纵臂转动连接,且所述纵臂远离所述横臂的一端与所述底架卡接,所述横臂远离所述纵臂的一端与所述折叠架转动连接。

10.根据权利要求9所述的桑拿用躺椅,其特征在于,所述扶手还包括卡片,所述卡片设置于所述底架的侧壁上,所述卡片上开设有横移槽及多个定位槽,所述纵臂远离所述横臂的一端上设置有卡杆,所述卡杆用于穿设所述横移槽并容置于其中的一个所述定位槽内。

桑拿用躺椅

技术领域

[0001] 本实用新型涉及桑拿工具的技术领域,特别是涉及一种桑拿用躺椅。

背景技术

[0002] 在目前的桑拿房或者桑拿仓中,传统座椅的设计大多固定不变,其形状和尺寸在制造完成后即被确定,无法根据实际需求或空间变化进行调整。这种设计思路虽然在一定程度上保证了产品的稳定性和耐用性,但在多功能性和灵活性方面存在明显局限。亦即用户往往需要根据座椅的固定形态来适应,而非座椅主动适应用户的需求,这在某些场景下,尤其是当空间有限或使用需求多样化时,显得尤为不便。

[0003] 具体地,现有的不可改变形状的座椅主要存在以下几点不足:其一为单一用途限制,固定形状的座椅通常只能满足特定的使用场景,如单人坐或两人并坐,难以灵活转换至其他使用模式,如供一人躺卧或多人并坐,这大大限制了其适用范围和使用效率;其二为空间利用效率低下,在不同场合下,固定的座椅尺寸和布局可能与实际空间需求不符,导致空间浪费或使用不便,尤其是桑拿仓等空间仅有2~3平米等小空间区域内,固定的座椅设计往往无法达到最佳的空间利用效果;其三为用户体验受限,由于座椅形态不可变,用户在寻求不同的休息或社交体验时,如希望从坐姿转换为躺姿,或是从个人休息转为群体交流,现有座椅往往无法提供相应的支持,在实际使用中出现了局限性。

[0004] 有鉴于此,现有技术中不可改变形状的座椅在多功能性和空间适应性方面存在明显的局限性,无法充分满足复杂的使用的需求。因此,开发一种能够根据需要变换形态的躺椅,使其既能作为单人躺椅使用,也能转换为供多人同时坐的模式,是本领域技术人员需要解决的问题。

实用新型内容

[0005] 本实用新型的目的是克服现有技术中的不足之处,提供一种能够根据需要变换形态的躺椅,使其既能作为单人躺椅使用,也能转换为供多人同时坐的桑拿用躺椅。

[0006] 本实用新型的目的是通过以下技术方案来实现的:

[0007] 一种桑拿用躺椅,包括:

[0008] 底架,所述底架的底部设置有多个用于抵接地面的第一支脚;及

[0009] 翻折组件,所述翻折组件包括折叠架、第二支脚及两个卡拉件,所述折叠架的一端铰接于所述底架的一端上,所述第二支脚转动设置于所述折叠架的后侧上,两个所述卡拉件的一端分别与所述底架的两侧卡接,当两个所述卡拉件的另一端分别与所述折叠架的两侧转动连接时,以使所述折叠架与所述底架之间的夹角大于90°且小于180°以形成为躺椅状态,当两个所述卡拉件的另一端分别与所述折叠架的两侧分离,且所述第二支脚远离所述折叠架的一端抵接地面时,以使所述折叠架与所述底架之间的夹角为180°以形成为长椅状态。

[0010] 可选地,所述第二支脚包括横杆、两个转座及两个支腿,两个所述转座分别设置于

所述折叠架的后侧上,两个所述支腿的一端分别转动设置于两个所述转座上,所述横杆的两端分别与两个所述支腿连接。

[0011] 可选地,所述卡拉件包括顶板、弹性件、卡座及拉杆,所述底架上开设有导滑槽,所述导滑槽的内顶壁上开设有多个连续的卡槽,所述顶板适配地设置于所述导滑槽内,所述弹性件设置于所述顶板及所述导滑槽的内底壁之间,以使所述弹性件推顶所述顶板靠近各所述卡槽,所述卡座滑动设置于所述导滑槽内,且所述卡座与所述顶板相抵接,以使所述卡座的部分结构容置于其中的一个所述卡槽内,所述拉杆的一端与所述卡座转动连接,所述拉杆的另一端用于与所述折叠架转动连接或者分离。

[0012] 可选地,所述折叠架上设置有扣座,所述拉杆远离所述卡座的一端开设有折弯部,所述折弯部用于扣接或者远离所述扣座。

[0013] 可选地,所述弹性件为弹簧。

[0014] 可选地,所述弹性件设置有多个,各所述弹性件之间设置有间隔。

[0015] 可选地,所述导滑槽的长度大于所述拉杆的长度。

[0016] 可选地,所述翻折组件还包括两个扶手,两个所述扶手的一端分别与所述底架的两侧卡接,两个所述扶手的另一端分别与所述折叠架的两侧转动连接。

[0017] 可选地,所述扶手包括纵臂及横臂,所述横臂与所述纵臂转动连接,且所述纵臂远离所述横臂的一端与所述底架卡接,所述横臂远离所述纵臂的一端与所述折叠架转动连接。

[0018] 可选地,所述扶手还包括卡片,所述卡片设置于所述底架的侧壁上,所述卡片上开设有横移槽及多个定位槽,所述纵臂远离所述横臂的一端上设置有卡杆,所述卡杆用于穿设所述横移槽并容置于其中的一个所述定位槽内。

[0019] 与现有技术相比,本实用新型至少具有以下优点:

[0020] 本实用新型的桑拿用躺椅,包括底架及翻折组件,底架的底部设置有多个用于抵接地面的第一支脚,翻折组件包括折叠架、第二支脚及两个卡拉件,折叠架的一端铰接于底架的一端上,第二支脚转动设置于折叠架的后侧上,两个卡拉件的一端分别与底架的两侧卡接,当两个卡拉件的另一端分别与折叠架的两侧转动连接时,以使折叠架与底架之间的夹角大于90°且小于180°以形成为躺椅状态,当两个卡拉件的另一端分别与折叠架的两侧分离,且第二支脚远离折叠架的一端抵接地面时,以使折叠架与底架之间的夹角为180°以形成为长椅状态。如此,在卡拉件及第二支脚的作用下,使得折叠架相对于底架的角度可调,从而变换为躺椅状态或者长椅状态,亦即可根据人数改变使用姿态,因此使用更加方便。

附图说明

[0021] 为了更清楚地说明本实用新型实施例的技术方案,下面将对实施例中所需要使用的附图作简单地介绍,应当理解,以下附图仅示出了本实用新型的某些实施例,因此不应被看作是对范围的限定,对于本领域普通技术人员来讲,在不付出创造性劳动的前提下,还可以根据这些附图获得其他相关的附图。

[0022] 图1为本实用新型的一实施方式的桑拿用躺椅的结构示意图;

[0023] 图2为图1所示的桑拿用躺椅的另一使用状态的结构示意图;

[0024] 图3为本实用新型的一实施方式的第二支脚的局部结构示意图；

[0025] 图4为本实用新型的一实施方式的卡拉件的局部剖面结构示意图；

[0026] 图5为图1所示的桑拿用躺椅的局部结构示意图；

[0027] 图6为本实用新型的一实施方式的卡片的结构示意图。

[0028] 附图标记说明：

[0029] 10、桑拿用躺椅；100、底架；200、翻折组件；300、第一支脚；210、折叠架；220、第二支脚；230、卡拉件；221、横杆；222、转座；223、支腿；224、卡块；231、顶板；232、弹性件；233、卡座；234、拉杆；110、导滑槽；120、卡槽；240、扣座；2341、折弯部；250、扶手；251、纵臂；252、横臂；253、卡片；2531、横移槽；2532、定位槽；254、卡杆；260、挡片。

具体实施方式

[0030] 为了便于理解本实用新型，下面将参照相关附图对本实用新型进行更全面的描述。附图中给出了本实用新型的较佳实施方式。

[0031] 如图1及图2所示，一种桑拿用躺椅10，包括底架100及翻折组件200，底架100的底部设置有多个用于抵接地面的第一支脚300，翻折组件200包括折叠架210、第二支脚220及两个卡拉件230，折叠架210的一端铰接于底架100的一端上，第二支脚220转动设置于折叠架210的后侧上，两个卡拉件230的一端分别与底架100的两侧卡接，当两个卡拉件230的另一端分别与折叠架210的两侧转动连接时，以使折叠架210与底架100之间的夹角大于90°且小于180°以形成为躺椅状态，当两个卡拉件230的另一端分别与折叠架210的两侧分离，且第二支脚220远离折叠架210的一端抵接地面时，以使折叠架210与底架100之间的夹角为180°以形成为长椅状态。

[0032] 需要说明的是，第一支脚300固定安装在底架100的底部，例如，第一支脚300通过螺栓锁紧安装在底架100上。一实施例中，底架100为镂空结构的木框结构，如此，应用于桑拿房时木材温度不会过高。进一步地，折叠架210的结构与底架100的结构相类似，折叠架210的尺寸可以设置为小于底架100的尺寸。例如，折叠架210通过合页与底架100固定安装，使得折叠架210能够相对于底架100转动。两个卡拉件230分别可滑动地安装在底架100的两侧，使得两个卡拉件230的另一端用于与折叠架210转动连接或者分离。具体地，当卡拉件230与折叠架210转动连接时，此时折叠架210与底架100之间的夹角在90°与180°之间，使得折叠架210与底架100整体呈可供一人斜躺的躺椅状态。当卡拉件230与折叠架210分离时，然后将第二支脚220相对于折叠架210转动以使得第二支脚220与地面抵接，此时折叠架210与底架100共同形成为水平结构的长椅状态，此时可供多人并坐。如此，对于桑拿仓等小空间的桑拿设备而言，使用本申请的桑拿用躺椅10可根据人数改变使用姿态，因此使用更加方便。

[0033] 如图2及图3所示，一实施方式中，第二支脚220包括横杆221、两个转座222及两个支腿223，两个转座222分别设置于折叠架210的后侧上，两个支腿223的一端分别转动设置于两个转座222上，横杆221的两端分别与两个支腿223连接。

[0034] 需要说明的是，为了使得第二支脚220具有足够的结构强度。因此将第二支脚220设置为利用横杆221将两个支腿223固定的结构。具体地，两个转座222分别固定安装在折叠架210的后侧位置后，其中在转座222上设置有销轴，且该销轴穿过两个支腿223，如此，使得

支腿223能够整体地相对于销轴转动。进一步地,转座222上设置有卡块224,卡块224位于销轴远离底架100的那一侧。如此,利用卡块224顶住支腿223,能够确保支腿223与折叠架210保持在一定的夹角结构。当折叠架210相对于底架100转动并于底架100呈水平结构时,支腿223能够稳定地与地面抵接。

[0035] 如图4所示,一实施方式中,卡拉件230包括顶板231、弹性件232、卡座233及拉杆234,底架100上开设有导滑槽110,导滑槽110的内顶壁上开设有多个连续的卡槽120,顶板231适配地设置于导滑槽110内,弹性件232设置于顶板231及导滑槽110的内底壁之间,以使弹性件232推顶顶板231靠近各卡槽120,卡座233滑动设置于导滑槽110内,且卡座233与顶板231相抵接,以使卡座233的部分结构容置于其中的一个卡槽120内,拉杆234的一端与卡座233转动连接,拉杆234的另一端用于与折叠架210转动连接或者分离。

[0036] 需要说明的是,其中导滑槽110的横截面呈倒T型结构。顶板231位于导滑槽110内,其中顶板231的长度比导滑槽110的长度小1mm～2mm。弹性件232安装在顶板231的底侧,由弹性件232推顶顶板231靠近各卡槽120。卡座233滑动安装在导滑槽110内,且卡座233与顶板231抵接,如此,在弹性件232的弹性推力下,使得顶板231推顶卡座233靠近卡槽120。最终使得卡座233的部分结构位于其中的一个卡槽120内而被卡紧。例如,弹性件232为弹簧。拉杆234与卡座233为转动连接。如此,当将拉杆234远离卡座233的一端与折叠架210连接时,使得拉杆234、底架100、折叠架210之间形成为三角形结构,通过对卡座233施加按压力时,能够使得卡座233远离卡槽120并且沿着导滑槽110滑动,从而使得卡座233与折叠架210之间的距离可调,亦即使得形成的三角形结构的边长可调,最终使得折叠架210相对于底架100的角度可调。如此,用户能够根据需要调整折叠架210的倾斜度。

[0037] 如图2及图5所示,一实施方式中,折叠架210上设置有扣座240,拉杆234远离卡座233的一端开设有折弯部2341,折弯部2341用于扣接或者远离扣座240。

[0038] 需要说明的是,扣座240上设置有扣杆,使得折弯部2341能够与扣杆扣接或者从扣杆上取下。

[0039] 一实施方式中,弹性件232设置有多个,各弹性件232之间设置有间隔。如此,能够确保顶板231稳定地具有靠近卡槽120的趋势。

[0040] 一实施方式中,导滑槽110的长度大于拉杆234的长度。如此,当拉杆234远离折叠架210时以将桑拿用躺椅10变换为长椅状态时,可以将拉杆234置入导滑槽110内。

[0041] 如图1及图2所示,一实施方式中,翻折组件200还包括两个扶手250,两个扶手250的一端分别与底架100的两侧卡接,两个扶手250的另一端分别与折叠架210的两侧转动连接。

[0042] 需要说明的是,为了进一步提高用户的使用体验,当用户单人躺下时,可以在底架100的两侧增加防护。具体地,两个扶手250位于底架100及折叠架210的两侧,扶手250与折叠架210为转动连接,扶手250与底架100为卡接。

[0043] 如图1所示,一实施方式中,扶手250包括纵臂251及横臂252,横臂252与纵臂251转动连接,且纵臂251远离横臂252的一端与底架100卡接,横臂252远离纵臂251的一端与折叠架210转动连接。

[0044] 需要说明的是,纵臂251与横臂252之间通过销钉连接,使得二者能够相互转动。其中横臂252的另一端与折叠架210之间也通过销钉进行连接。进一步地纵臂251的另一端与

底架100之间为卡接,如此,随着折叠架210相对于底架100转动以调整倾斜角度时,纵臂251相对于底架100的位置也可调节。

[0045] 如图1及图6所示,一实施方式中,扶手250还包括卡片253,卡片253设置于底架100的侧壁上,卡片253上开设有横移槽2531及多个定位槽2532,纵臂251远离横臂252的一端上设置有卡杆254,卡杆254用于穿设横移槽2531并容置于其中的一个定位槽2532内。

[0046] 需要说明的是,卡片253固定安装在底架100上,通过将卡杆254置入其中的一个定位槽2532内后,纵臂251便无法继续相对于底架100滑动,如此,纵臂251与横臂252之间就会保持在相对稳定的状态。当折叠架210相对于底架100的倾斜度变化时,再同步地将卡杆254变换至其他的定位槽2532即可再次将纵臂251与横臂252相固定。如此,通过设置的扶手250,能够避免用户在平躺时碰撞拉杆234。进一步地,需要说明的是,当折叠架210与底架100之间的夹角为180°时,只需将卡杆254从定位槽2532内移出,然后沿着横移槽2531滑移到尽头,即可使得纵臂251、横臂252、折叠架210、底架100处于同一平面,从而形成为平整的长椅状态。

[0047] 如图1所示,一实施方式中,折叠架210上设置有挡片260,当纵臂251与横臂252处于同一水平面时,以使挡片260承托横臂252。如此,能够避免横臂252因自身重力原因而连同纵臂251下坠,确保桑拿用躺椅10处于长椅状态时,纵臂251、横臂252、折叠架210、底架100处于同一平面。

[0048] 以上所述实施例仅表达了本实用新型的几种实施方式,其描述较为具体和详细,但并不能因此而理解为对实用新型专利范围的限制。应当指出的是,对于本领域的普通技术人员来说,在不脱离本实用新型构思的前提下,还可以做出若干变形和改进,这些都属于本实用新型的保护范围。因此,本实用新型专利的保护范围应以所附权利要求为准。

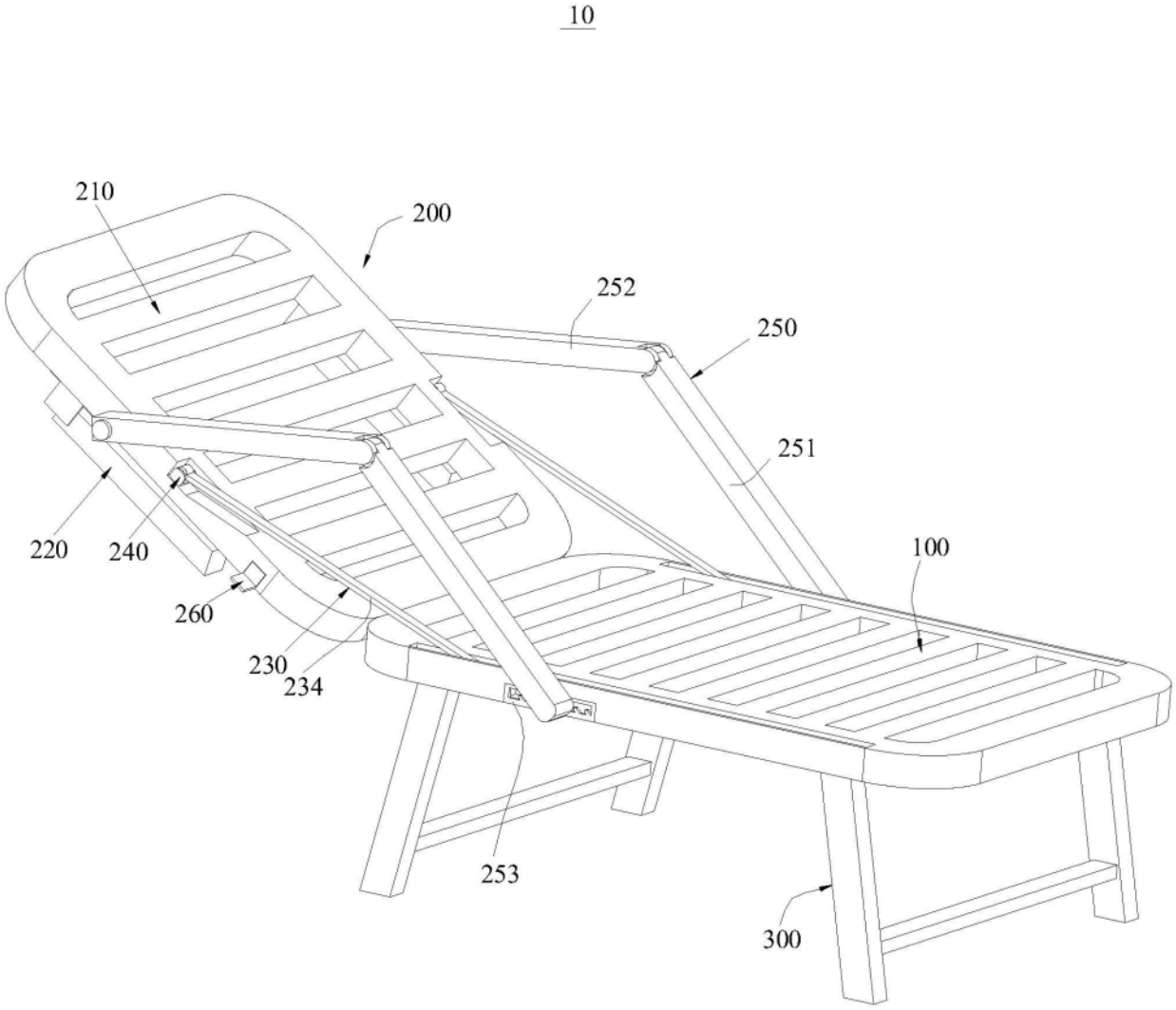

图1

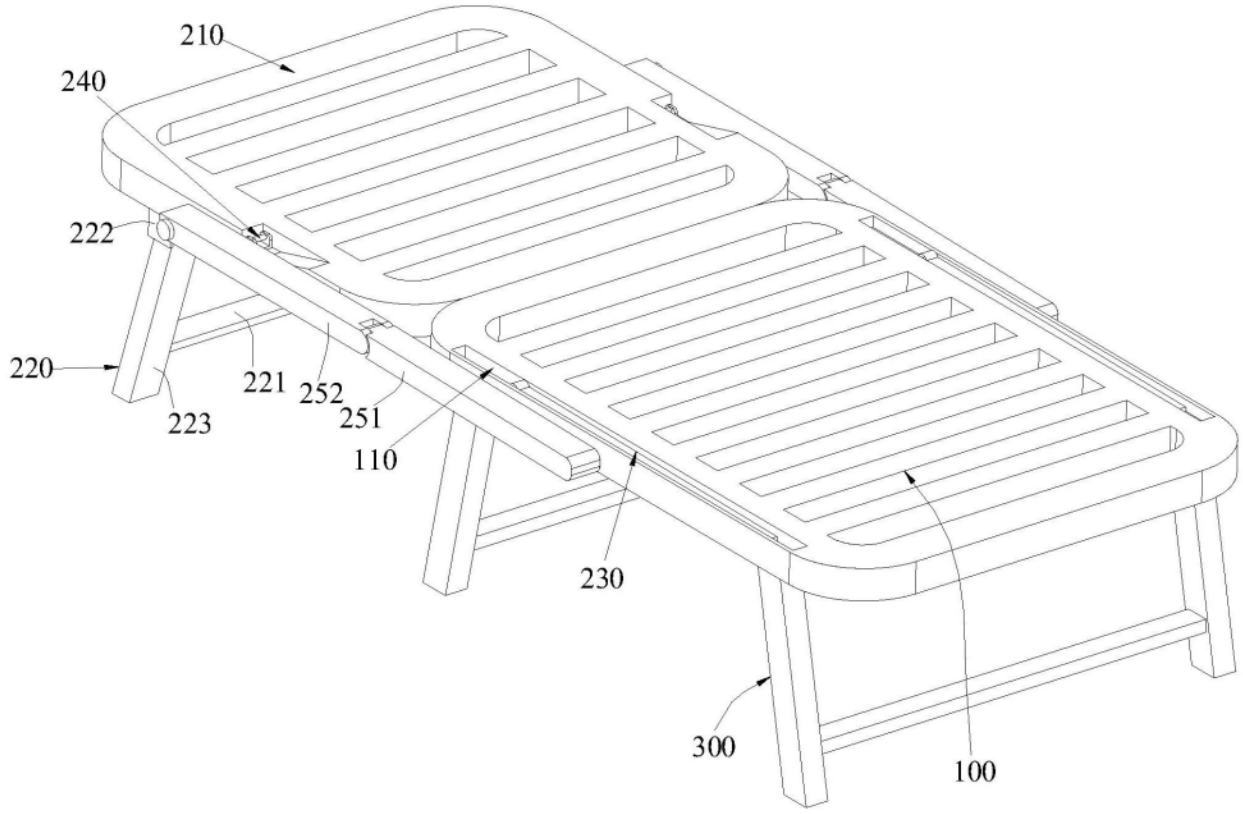

图2

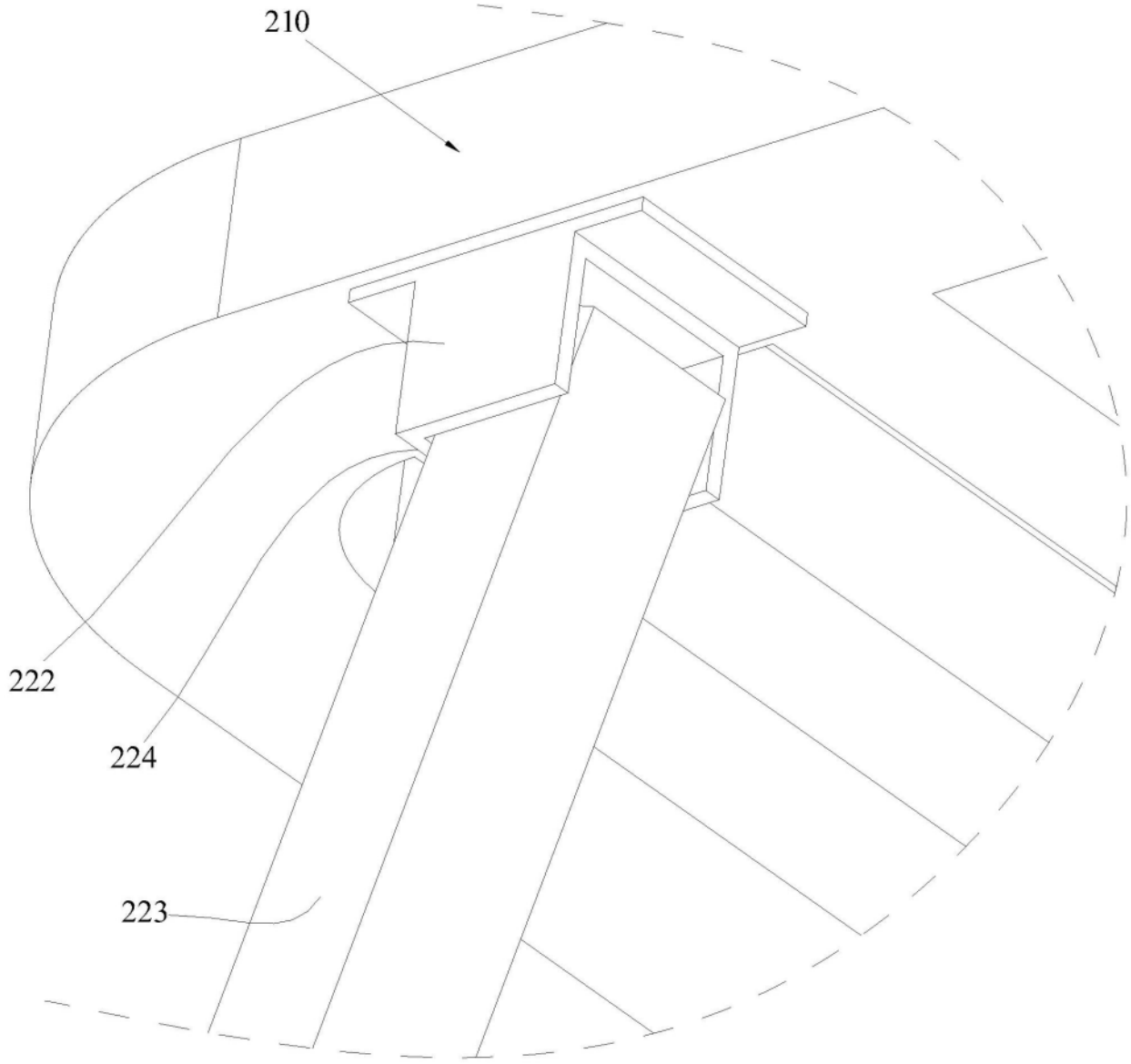

图3

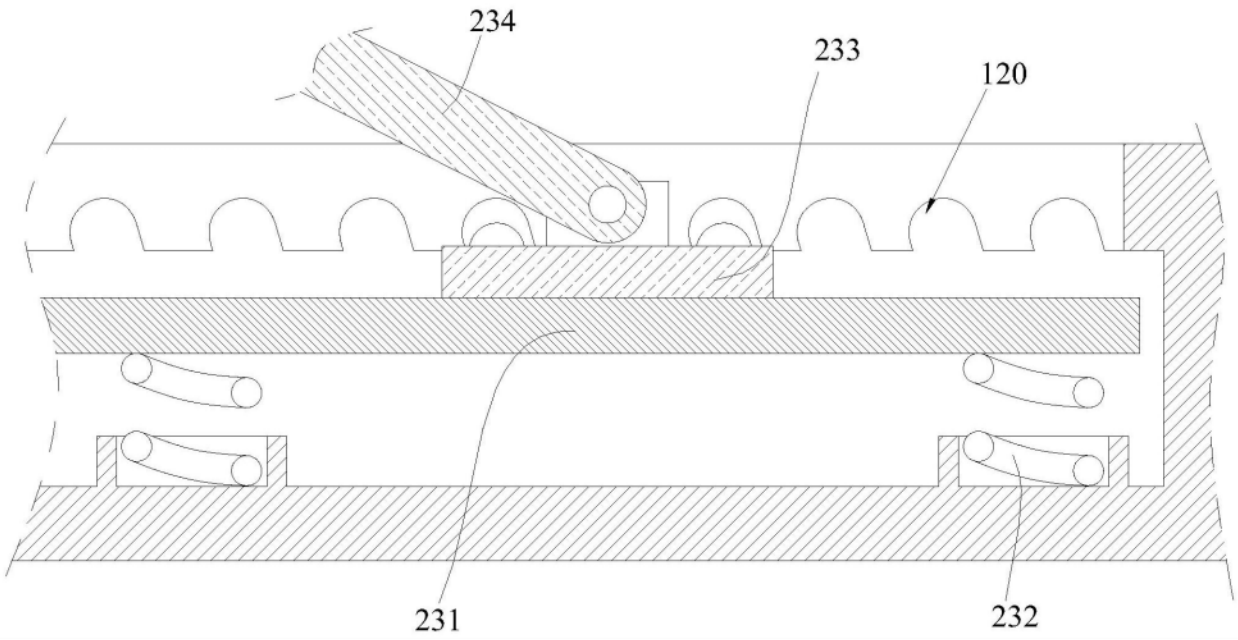

图4

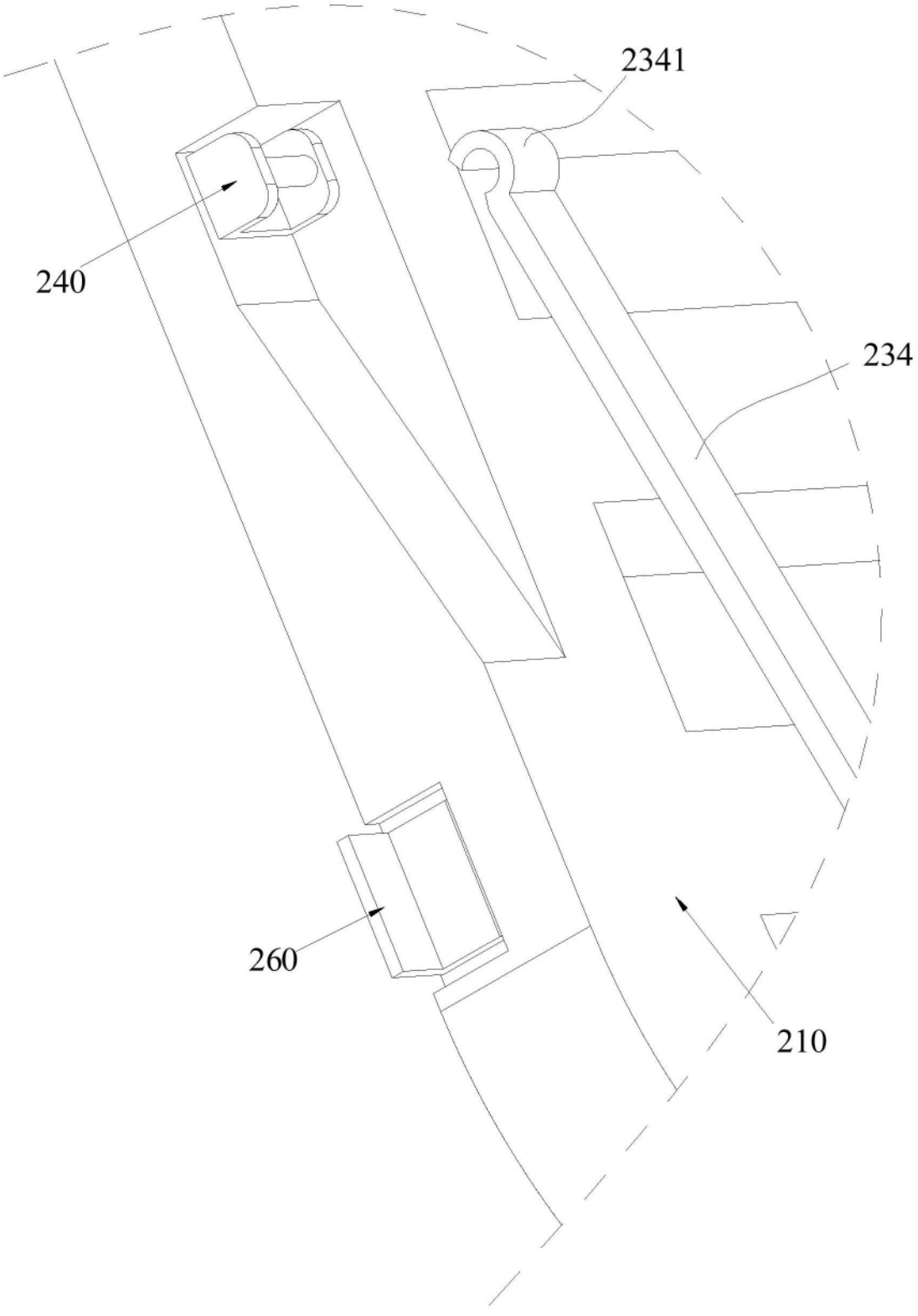

图5

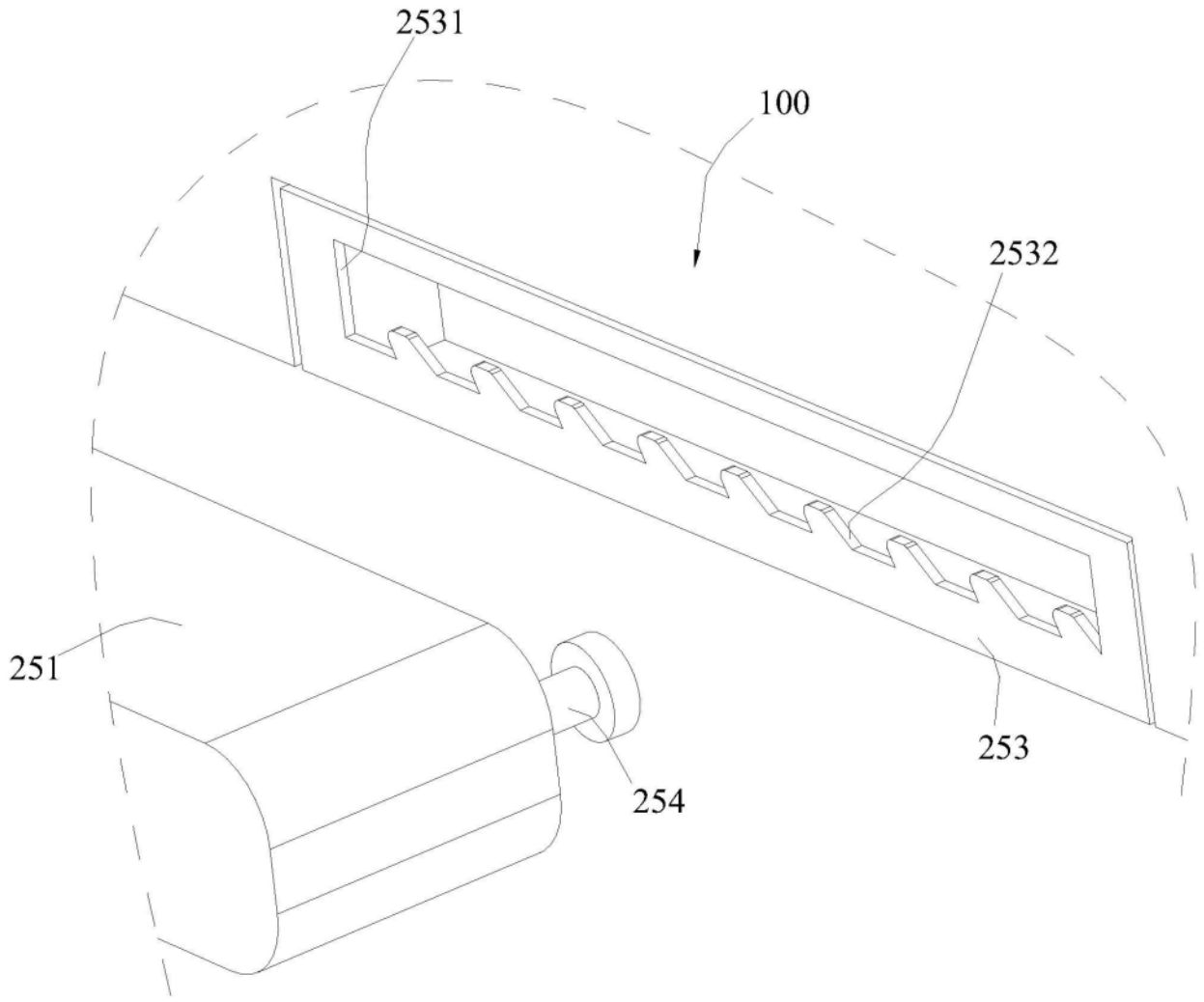

图6