(19)中华人民共和国国家知识产权局

(12)实用新型专利

(10)授权公告号 CN 212187013 U
(45)授权公告日 2020.12.22

(21)申请号 201922248248.0

(22)申请日 2019.12.16

(73)专利权人 成都大学附属医院
地址 610000 四川省成都市二环路北二段82号

(72)发明人 刁宇

(74)专利代理机构 北京卓岚智财知识产权代理事务所(特殊普通合伙) 11624
代理人 郭智

(51)Int.Cl.
A61G 12/00(2006.01)

权利要求书1页 说明书4页 附图6页

(54)实用新型名称

一种一次性使用肠造口护理包

(57)摘要

本实用新型涉及储物包技术领域，具体地说，涉及一种一次性使用肠造口护理包，包括帆布包，帆布包上设有包盖，帆布包的内部设有储物腔室，储物腔室内设有第一隔离带，位于储物腔室内的第一隔离带的左侧设有污物托盘，每个储物空间内对应放置有酒精瓶、生理盐水瓶和袋装棉签；包盖上设有第一隔断布，两个储物腔室内分别放置有洞巾和肠造口帽，第一隔断布的表面设有第二隔断布，三个容纳空间内分别放置有镊子、无菌手套和纱布，螺纹接头上设有取液装置。本实用新型方便携带，便于取用物品，给医护人员带来便利。

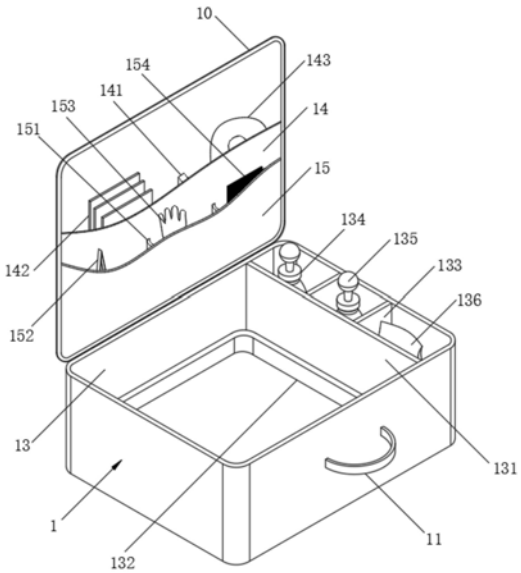

CN 212187013 U

1.一种一次性使用肠造口护理包,包括帆布包(1),其特征在于:所述帆布包(1)上设有包盖(10),所述帆布包(1)的内部设有储物腔室(13),所述储物腔室(13)内设有第一隔离带(131),位于储物腔室(13)内的所述第一隔离带(131)的左侧设有污物托盘(132),所述第一隔离带(131)与所述储物腔室(13)的右侧腔壁之间设有前后两个相互对称的第二隔离带(133),所述第二隔离带(133)将位于第一隔离带(131)右侧的储物腔室(13)划分成三个储物空间,每个储物空间内对应放置有酒精瓶(134)、生理盐水瓶(135)和袋装棉签(136);所述包盖(10)上设有第一隔断布(14),所述第一隔断布(14)与所述包盖(10)之间设有第一分隔布(141),所述第一分隔布(141)将所述第一隔断布(14)与所述包盖(10)之间的储物空间划分成两个等大的储物腔室,两个储物腔室内分别放置有洞巾(142)和肠造口帽(143),所述第一隔断布(14)的表面设有第二隔断布(15),所述第二隔断布(15)与所述第一隔断布(14)之间设有两个相互对称的第二分隔布(151),两个所述第二分隔布(151)将所述第二隔断布(15)与所述第一隔断布(14)之间储物空间划分成三个容纳空间,三个容纳空间内分别放置有镊子(152)、无菌手套(153)和纱布(154)。

2.根据权利要求1所述的一次性使用肠造口护理包,其特征在于:所述帆布包(1)的前侧面上设有把手(11)。

3.根据权利要求1所述的一次性使用肠造口护理包,其特征在于:所述包盖(10)与所述帆布包(1)之间设有拉链(12)。

4.根据权利要求1所述的一次性使用肠造口护理包,其特征在于:所述肠造口帽(143)的开口端还一体成型有弹性橡筋(1431)。

5.根据权利要求1所述的一次性使用肠造口护理包,其特征在于:所述酒精瓶(134)和所述生理盐水瓶(135)上均一体成型有呈中空柱状结构的螺纹接头(2),所述螺纹接头(2)上设有取液装置(3),所述取液装置(3)包括设置在所述螺纹接头(2)上并与所述螺纹接头(2)之间螺纹连接的密封盖(30),所述密封盖(30)上设有胶头滴管(31),所述胶头滴管(31)的胶帽位于密封盖(30)的上方,所述胶头滴管(31)的滴管穿过所述密封盖(30)。

6.根据权利要求5所述的一次性使用肠造口护理包,其特征在于:所述胶头滴管(31)远离其上胶帽的末端还一体成型有软管(32)。

7.根据权利要求6所述的一次性使用肠造口护理包,其特征在于:所述软管(32)远离胶头滴管(31)的末端管体上设有多个呈环状等间距设置的通孔(321)。

一种一次性使用肠造口护理包

技术领域

[0001] 本实用新型涉及储物包技术领域，具体地说，涉及一种一次性使用肠造口护理包。

背景技术

[0002] 进行肠造口护理操作时，时常存在由于对应的护理操作设备不足而给护理操作带来较多不便的情况，且目前市场上并没有对应的肠造口护理包，医护人员进行护理操作时，需要提前花费较多时间去准备对应的器械，进行给护理操作带来不便，也不利于患者在家进行肠造口护理操作。同时，在实际更换造口袋的过程中，造口处不断有粪水流出，肠道内消化液容易刺激造口周围皮肤，造成皮肤溃烂等问题。

实用新型内容

[0003] 本实用新型的目的在于提供一种一次性使用肠造口护理包，以解决上述背景技术中提出的目前市场上并没有对应的肠造口护理包，医护人员进行护理操作时，需要提前花费较多时间去准备对应的器械，给护理操作带来不便，也不利于患者在家进行肠造口护理操作等，同时，在实际更换造口袋的过程中，造口处不断有粪水流出，肠道内消化液容易刺激造口周围皮肤，造成皮肤溃烂等问题。

[0004] 为实现上述目的，本实用新型提供如下技术方案：

[0005] 一种一次性使用肠造口护理包，包括帆布包，所述帆布包上设有包盖，所述帆布包的内部设有储物腔室，所述储物腔室内设有第一隔离带，位于储物腔室内的所述第一隔离带的左侧设有污物托盘，所述第一隔离带与所述储物腔室的右侧腔壁之间设有前后两个相互对称的第二隔离带，所述第二隔离带将位于第一隔离带右侧的储物腔室划分成三个储物空间，每个储物空间内对应放置有酒精瓶、生理盐水瓶和袋装棉签；所述包盖上设有第一隔断布，所述第一隔断布与所述包盖之间设有第一分隔布，所述第一分隔布将所述第一隔断布与所述包盖之间的储物空间划分成两个等大的储物腔室，两个储物腔室内分别放置有洞巾和肠造口帽，所述第一隔断布的表面设有第二隔断布，所述第二隔断布与所述第一隔断布之间设有两个相互对称的第二分隔布，两个所述第二分隔布将所述第二隔断布与所述第一隔断布之间储物空间划分成三个容纳空间，三个容纳空间内分别放置有镊子、无菌手套和纱布。

[0006] 优选的，所述帆布包的前侧面上设有把手，方便携带。

[0007] 优选的，所述包盖与所述帆布包之间设有拉链，便于将包盖合上，使帆布包内的物品不易掉落。

[0008] 优选的，所述洞巾为长方形塑料膜，中间留洞，在洞口的长度方向一侧有一个断开，放置在造口袋下方将造口袋与皮肤隔开，避免在取下造口袋时袋内粪水溢出，污染皮肤及床单员。

[0009] 优选的，所述肠造口帽为一体成型，开口端有弹性橡筋，在造口袋取下后可用造口帽将造口整体密闭包裹，避免粪水流出刺激皮肤，此时便于取下洞巾进行造口周围皮肤清

洁。

[0010] 优选的，所述酒精瓶和所述生理盐水瓶上均一体成型有呈中空柱状结构的螺纹接头，所述螺纹接头上设有取液装置，所述取液装置包括设置在所述螺纹接头上并与所述螺纹接头之间螺纹连接的密封盖，所述密封盖上设有胶头滴管，所述胶头滴管的胶帽位于密封盖的上方，所述胶头滴管的滴管穿过所述密封盖，便于进行取液操作，同时，也不会将瓶子中的药液给污染。

[0011] 优选的，所述胶头滴管远离其上胶帽的末端还一体成型有软管，保证利用胶头滴管抽吸药液的时候更加顺利。

[0012] 优选的，所述软管远离胶头滴管的末端管体上设有多个呈环状等间距设置的通孔，保证药液进入到软管内更加顺利。

[0013] 与现有技术相比，本实用新型的有益效果是：

[0014] 1、本实用新型通过设置的帆布包和包盖，可以存放对应的肠造口护理用器械，方便医护人员取用，同时，也节省了每次操作前均需要准备物品的时间，另外帆布包可以供给患者携带在家中使用，解决了目前市场上并没有对应的肠造口护理包，医护人员进行护理操作时，需要提前花费较多时间去准备对应的器械，进行给护理操作带来不便，也不利于患者在家进行肠造口护理操作，同时，也解决了在更换造口袋的过程中，造口袋和造口处粪水流出，肠道内消化液刺激造口周围皮肤，造成皮肤溃烂等问题。

[0015] 2、本实用新型通过设置的取液装置，便于在使用时，利用胶头滴管吸取药液，同时，利用胶头滴管将药液滴落在棉签或者伤口处，也更加卫生，不会造成瓶子内的药液呗污染，方便使用，解决了一般的肠造口护理包内的储药瓶上未设有对应的取液装置，在使用时，不便于取用药液，同时也容易将药瓶内的药液给污染的问题。

附图说明

[0016] 图1为本实用新型的整体结构示意图；

[0017] 图2为本实用新型包盖打开状态的结构示意图；

[0018] 图3为本实用新型生理盐水瓶和取液装置的结构示意图；

[0019] 图4为本实用新型螺纹接头和取液装置的爆炸图；

[0020] 图5为本实用新型软管的结构示意图；

[0021] 图6为本实用新型肠造口帽包裹肠造口的示意图。

[0022] 图中：1、帆布包；10、包盖；11、把手；12、拉链；13、储物腔室；131、第一隔离带；132、污物托盘；133、第二隔离带；134、酒精瓶；135、生理盐水瓶；136、袋装棉签；14、第一隔断布；141、第一分隔布；142、洞巾；143、肠造口帽；1431、弹性橡筋； 15、第二隔断布；151、第二分隔布；152、镊子；153、无菌手套；154、纱布；2、螺纹接头；3、取液装置；30、密封盖；31、胶头滴管；32、软管；321、通孔。

具体实施方式

[0023] 下面将结合本实用新型实施例中的附图，对本实用新型实施例中的技术方案进行清楚、完整地描述，显然，所描述的实施例仅仅是本实用新型一部分实施例，而不是全部的实施例。基于本实用新型中的实施例，本领域普通技术人员在没有做出创造性劳动前提下

所获得的所有其他实施例，都属于本实用新型保护的范围。

[0024] 在本实用新型的描述中，需要理解的是，术语“中心”、“纵向”、“横向”、“长度”、“宽度”、“厚度”、“上”、“下”、“前”、“后”、“左”、“右”、“竖直”、“水平”、“顶”、“底”、“内”、“外”、“顺时针”、“逆时针”等指示的方位或位置关系为基于附图所示的方位或位置关系，仅是为了便于描述本实用新型和简化描述，而不是指示或暗示所指的设备或元件必须具有特定的方位、以特定的方位构造和操作，因此不能理解为对本实用新型的限制。

[0025] 此外，术语“第一”、“第二”仅用于描述目的，而不能理解为指示或暗示相对重要性或者隐含指明所指示的技术特征的数量。由此，限定有“第一”、“第二”的特征可以明示或者隐含地包括一个或者更多个该特征。在本实用新型的描述中，“多个”的含义是两个或两个以上，除非另有明确具体的限定。

[0026] 请参阅图1-图6，本实用新型提供一种技术方案：

[0027] 一种一次性使用肠造口护理包，包括帆布包1，帆布包1上一体成型有包盖10，帆布包1的内部设有储物腔室13，包盖10用来将储物腔室13进行封堵，保证储物腔室13内的药品不会掉落；包盖10与帆布包1之间设有拉链12，便于将拉链12拉开，实现将包盖 10打开，同时，将拉链12拉合后，实现将包盖10给合上，且包盖10合上后，使帆布包 1内的物品不易掉落；帆布包1的前侧面上通过针线缝合有把手11，把手11也采用无纺布材料制成，保证其质地柔软，同时通过设置的把手11，也方便携带；

[0028] 进一步的，储物腔室13内设有第一隔离带131，位于储物腔室13内的第一隔离带131 的左侧设有污物托盘132，污物托盘132放置在储物腔室13内，方便取出使用；第一隔离带131与储物腔室13的右侧腔壁之间一体成型有前后两个相互对称的第二隔离带133，第二隔离带133将位于第一隔离带131右侧的储物腔室13划分成三个储物空间，每个储物空间内对应放置有酒精瓶134、生理盐水瓶135和袋装棉签136，酒精瓶134内盛装有医用酒精，便于进行消毒清洗；生理盐水瓶135内盛装有生理盐水，可以利用生理盐水对伤口部位进行清洗；袋装棉签136方便使用者取出对应的棉签对伤口部位进行处理；

[0029] 进一步的，包盖10上通过针线缝合有第一隔断布14，第一隔断布14与包盖10之间通过针线缝合有第一分隔布141，第一分隔布141将第一隔断布14与包盖10之间的储物空间划分成两个等大的储物腔室，两个储物腔室内分别放置有洞巾142和肠造口帽143，洞巾142贴附在肠造口皮肤周围，能够有效的防止废弃物渗透和排泄物四处溢出而弄脏周边环境的效果；肠造口帽143的开口端还一体成型有弹性橡筋1431，弹性橡筋1431具有弹性，从而使得肠造口帽143和浴巾帽形状相同，在使用时，能够利用弹性橡筋1431扎紧在肠造口部位，同时，利用肠造口帽143把肠口包裹在内部，避免一边清洗一边肠口冒出粪便对周边环境操作污染。

[0030] 进一步的，第一隔断布14的表面通过针线缝合有第二隔断布15，第二隔断布15与第一隔断布14之间通过针线缝合有两个相互对称的第二分隔布151，两个第二分隔布151将第二隔断布15与第一隔断布14之间储物空间划分成三个容纳空间，三个容纳空间内分别放置有镊子152、无菌手套153和纱布154，镊子152方便使用者取用药品；无菌手套153 优选为2双，一双用于清理粪便，另外一双用于初步清理后再进行精细清理；纱布154优选为4块，在使用时，能够起到包裹伤口的作用，避免伤口感染。

[0031] 本实施例中，酒精瓶134和生理盐水瓶135上均一体成型有呈中空柱状结构的螺纹

接头2，螺纹接头2的表面设有外螺纹，螺纹接头2上设有取液装置3，取液装置3包括设置在螺纹接头2上并与螺纹接头2之间螺纹连接的密封盖30，密封盖30内设有对应的环形螺纹槽，螺纹接头2表面的外螺纹与密封盖30内的环形螺纹槽螺纹连接，方便拧上和拧下使用；密封盖30上设有胶头滴管31，胶头滴管31的胶帽位于密封盖30的上方，胶头滴管31的滴管穿过密封盖30并插入到对应的酒精瓶134和生理盐水瓶135内，方便利用胶头滴管31进行取液操作，同时，及时取用和放回胶头滴管31，胶头滴管31的滴管端不会触碰到其他物品时，再将胶头滴管31插回到瓶子中，也不会将瓶子中的药液给污染，解决了一般的肠造口护理包内的储药瓶上未设有对应的取液装置，在使用时，不便于取用药液，同时也容易将药瓶内的药液给污染的问题。

[0032] 具体的，胶头滴管31远离其上胶帽的末端还一体成型有软管32，软管32的材质较软，软管32的末端与酒精瓶134或者生理盐水瓶135的底壁接触，保证利用胶头滴管31抽吸药液的时候更加顺利。

[0033] 进一步的，软管32远离胶头滴管31的末端管体上设有多个呈环状等间距设置的通孔 321，保证药液进入到软管32内更加顺利。

[0034] 本实用新型的一次性使用肠造口护理包在使用时，医护人员或者使用者自身将帆布包 1放置在患者自身旁边，拉开拉链12，将包盖10给打开，再取用帆布包1内的药品即可，另外在使用胶头滴管31取液时，可以拧开密封盖30，再利用胶头滴管31取用对应瓶子中的药液即可，使用结束后，继续将胶头滴管31的滴管端插入到瓶子中，并将密封盖30给拧紧，解决了目前市场上并没有对应的肠造口护理包，医护人员进行护理操作时，需要提前花费较多时间去准备对应的器械，进行给护理操作带来不便，同时，也不利于患者在家进行肠造口护理操作的问题。

[0035] 以上显示和描述了本实用新型的基本原理、主要特征和本实用新型的优点。本行业的技术人员应该了解，本实用新型不受上述实施例的限制，上述实施例和说明书中描述的仅为本实用新型的优选例，并不用来限制本实用新型，在不脱离本实用新型精神和范围的前提下，本实用新型还会有各种变化和改进，这些变化和改进都落入要求保护的本实用新型范围内。本实用新型要求保护范围由所附的权利要求书及其等效物界定。

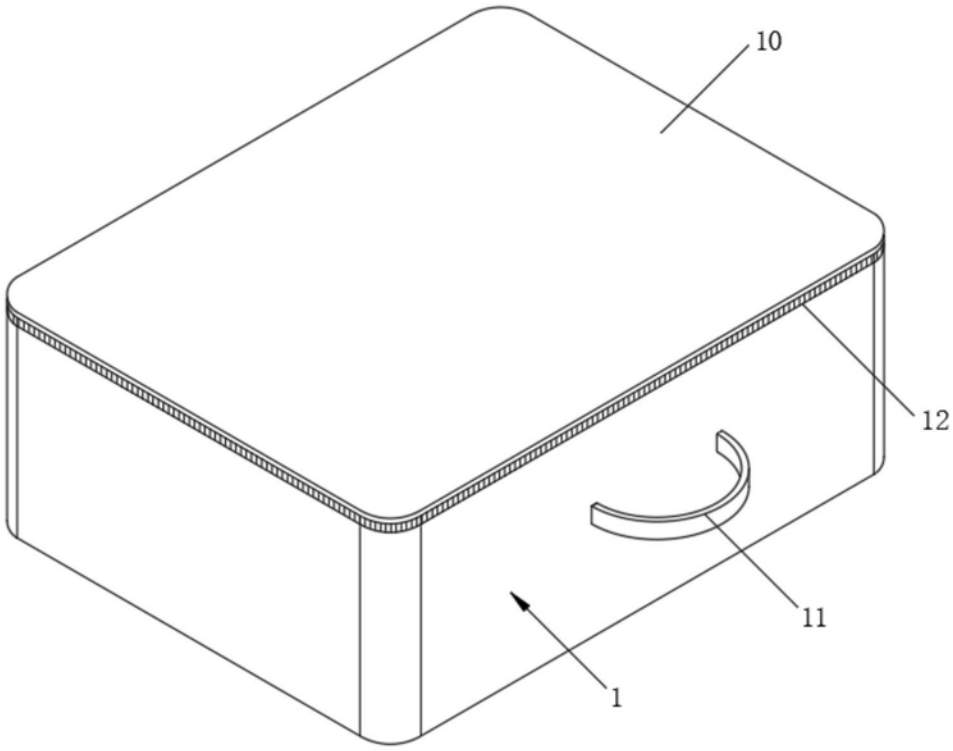

图1

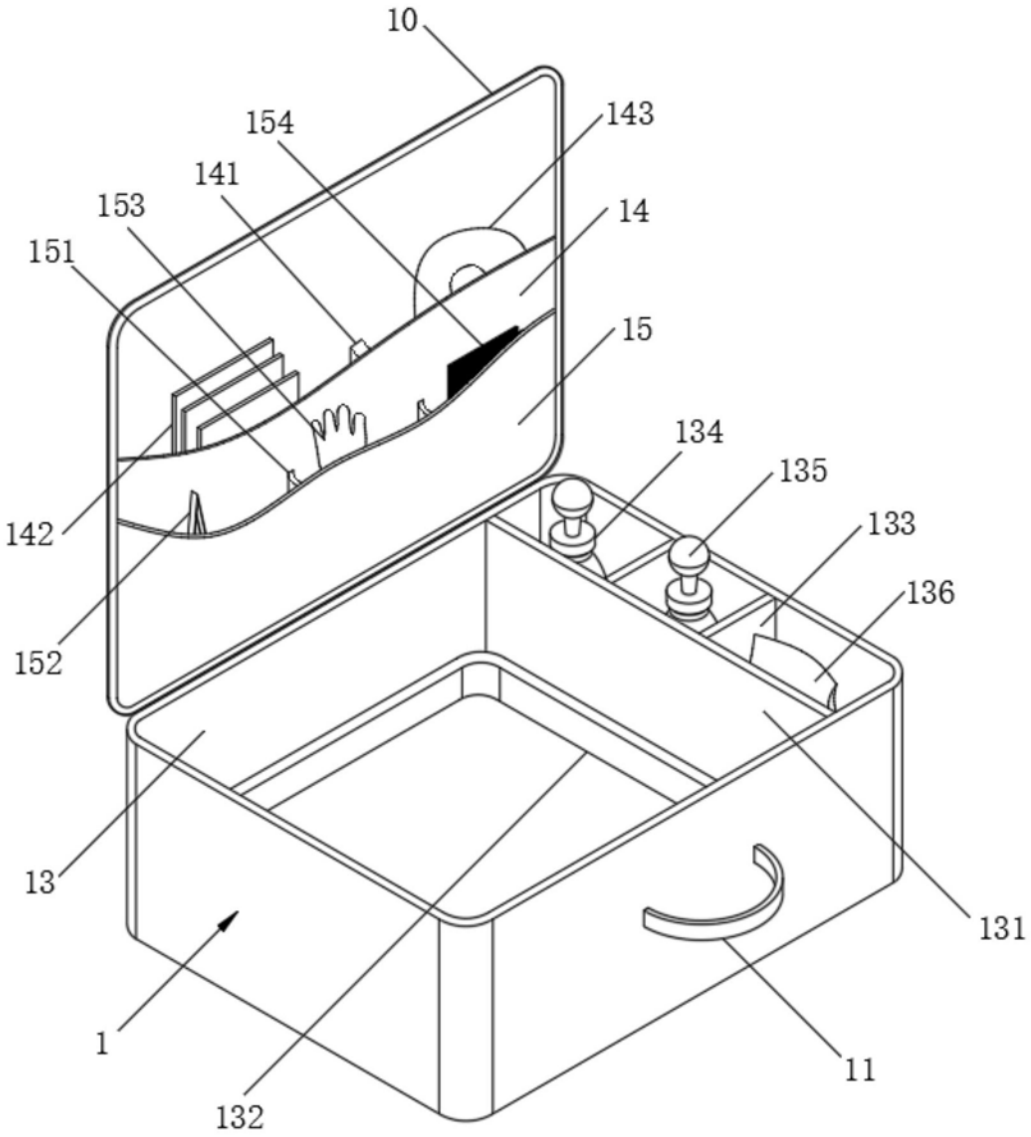
10
154
143
141
153
14
151
15
134
135
142
133
136
152
13
131
1
11
132

图2

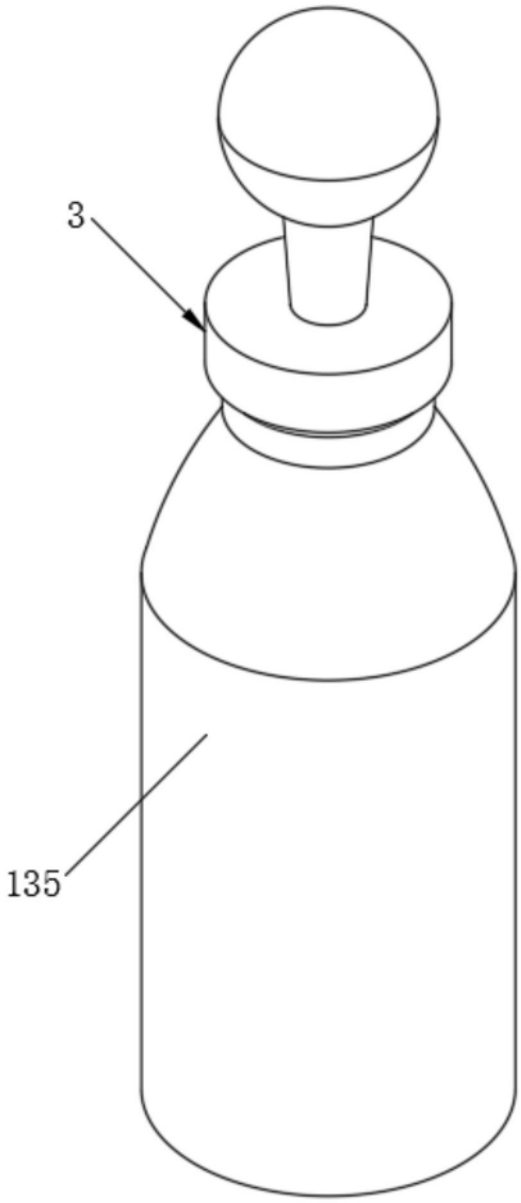

图3

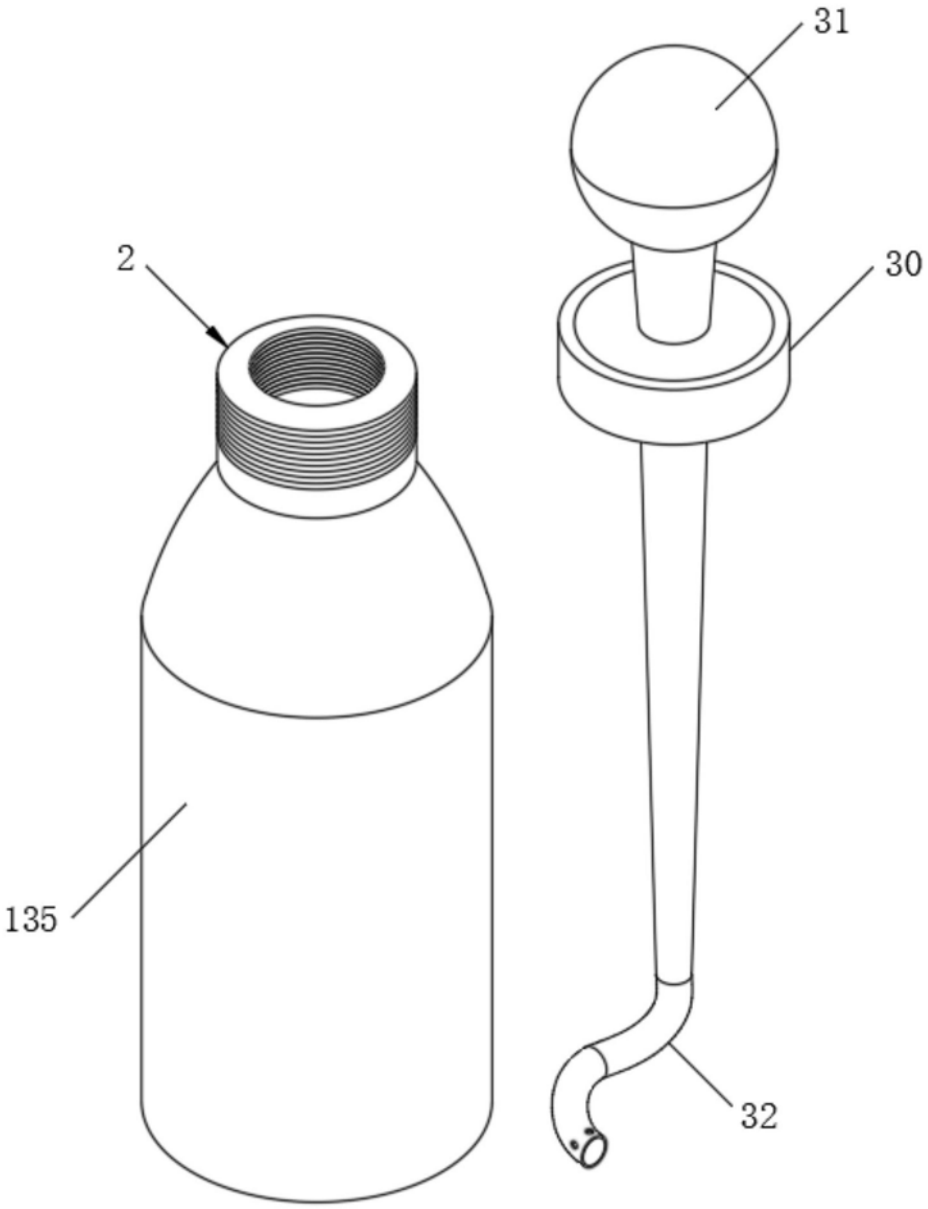

图4

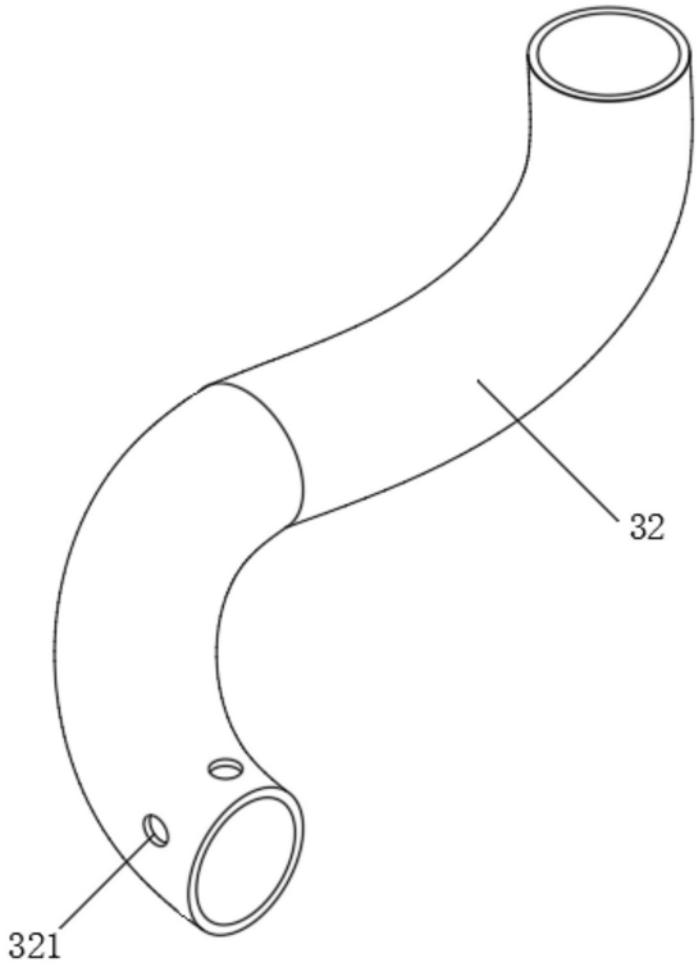

图5

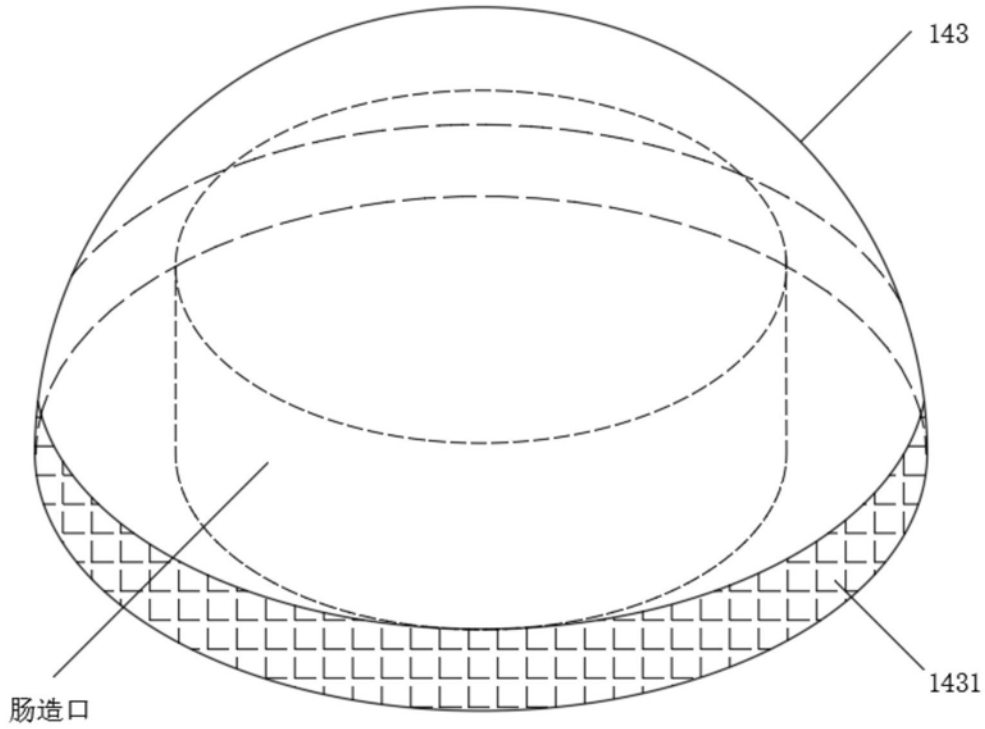

图6