(19)中华人民共和国国家知识产权局

(12)实用新型专利

(10)授权公告号 CN 212729205 U
(45)授权公告日 2021.03.19

(21)申请号 202021038701.1

(22)申请日 2020.06.08

(73)专利权人 广东宇洁净化科技工程有限公司
地址 529000 广东省江门市蓬江区杜阮镇金源路5号2幢(自编之二)

(72)发明人 夏朝辉

(74)专利代理机构 北京科亿知识产权代理事务所(普通合伙) 11350
代理人 许娆

(51)Int.Cl.
A47B 61/00(2006.01)
A47B 97/00(2006.01)
A47B 91/06(2006.01)
A47B 96/20(2006.01)

权利要求书1页 说明书3页 附图1页

(54)实用新型名称

一种医护人员使用的衣柜

(57)摘要

本实用新型公开了一种医护人员使用的衣柜，由n个收纳柜并排连接而成，n≥2；所述收纳柜包括柜体、上柜门、下柜门；所述柜体包括竖隔板、第一支撑板、第二支撑板，所述第一支撑板及第二支撑板长度等于所述柜体的长度的1/2，所述第一支撑板平行于X轴固定安装在所述柜体内部一侧的1/3高处的位置，所述第二支撑板平行于X轴固定安装在所述柜体内部另一侧的2/3高处的位置，所述竖隔板的上边及下边分别与所述第一支撑板及第二支撑板垂直并连接为一体，将所述柜体分为均等的上收容腔体及下收容腔体；所述上柜门与所述上收容腔体相匹配，所述下柜门与所述下收容腔体相匹配，所述上柜门与所述下柜门相互匹配拼接成矩形。

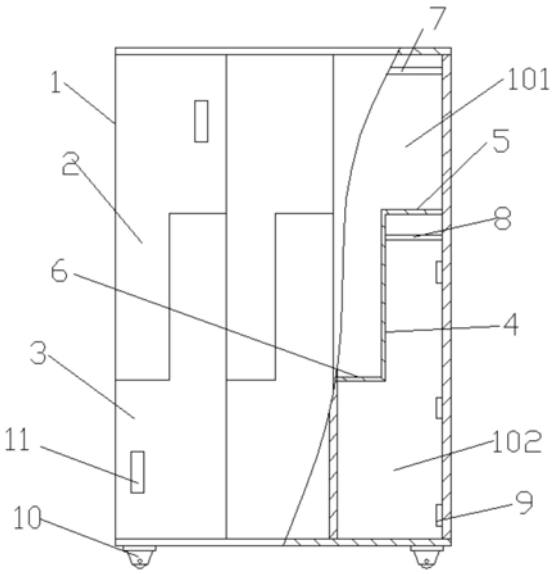

CN 212729205 U

1.一种医护人员使用的衣柜，其特征在于：由n个收纳柜并排连接而成，n≥2；

所述收纳柜包括柜体、上柜门、下柜门；

所述柜体包括竖隔板、第一支撑板、第二支撑板，所述第一支撑板及第二支撑板长度等于所述柜体的长度的1/2，所述第一支撑板平行于X轴固定安装在所述柜体内部一侧的1/3高处的位置，所述第二支撑板平行于X轴固定安装在所述柜体内部另一侧的2/3高处的位置，所述竖隔板的上边及下边分别与所述第一支撑板及第二支撑板垂直并连接为一体，将所述柜体分为均等的上收容腔体及下收容腔体；

所述上柜门与所述上收容腔体相匹配，所述下柜门与所述下收容腔体相匹配，所述上柜门与所述下柜门相互匹配拼接成矩形。

2.如权利要求1所述的医护人员使用的衣柜，其特征在于：所述收纳柜还包括第一挂杆，所述第一挂杆穿过所述上收容腔体且固定在所述上收容腔体的上端。

3.如权利要求2所述的医护人员使用的衣柜，其特征在于：所述收纳柜还包括第二挂杆，所述第二挂杆穿过所述下收容腔体且固定在所述下收容腔体的上端。

4.如权利要求3所述的医护人员使用的衣柜，其特征在于：所述第二挂杆的长度为所述第一挂杆的1/2。

5.如权利要求1所述的医护人员使用的衣柜，其特征在于：所述上柜门及下柜门的内侧分别设置有m个铰接销，m≥2，所述上收容腔体及下收容腔体分别与上柜门及下柜门长的一边绕多个铰接销铰接。

6.如权利要求1所述的医护人员使用的衣柜，其特征在于：所述收纳柜还包括移动装置，所述移动装置包括万向刹车轮，所述万向刹车轮固定在所述柜体四个角的底部。

7.如权利要求1所述的医护人员使用的衣柜，其特征在于：所述柜体、上柜门、下柜门材质均为索洁板。

8.如权利要求1所述的医护人员使用的衣柜，其特征在于：所述收纳柜或还包括电子门锁机构，所述电子门锁机构包括读卡器及磁力锁，所述上柜门及下柜门铰接处的另一边各设置有一个读卡器，所述磁力锁固定在柜体内则与读卡器相对应的位置。

一种医护人员使用的衣柜

技术领域

[0001] 本实用新型涉及医药设备技术领域，尤其涉及一种医护人员使用的衣柜。

背景技术

[0002] 现有技术中，用于工作场所或公共场所的衣柜，是由多个相互连接的收纳柜组成，各个收纳柜配套各自的柜门及门锁，结构形状单一；有收纳柜高度较矮的衣柜，需将衣物折叠后摆放，不能直接垂直挂起，使得衣物如医护人员的白大褂变皱不美观，不适用于医护场所；有的收纳柜有足够高的衣柜，所占的空间大，占用医护场所的空间大，且医护人员在医护场所需更换的衣物较少，导致收纳柜内部空间的利用率低；此外，现有衣柜材料主要为夹板及钢铁材质，衣柜材质重，抗菌防尘性能差。

发明内容

[0003] 本实用新型目的是针对上述问题，提供一种医护人员使用的衣柜。

[0004] 为了实现上述目的，本实用新型的技术方案是：

[0005] 一种医护人员使用的衣柜，由n个收纳柜并排连接而成，n≥2；

[0006] 所述收纳柜包括柜体、上柜门、下柜门；

[0007] 所述柜体、上柜门、下柜门材质均为索洁板。柜体、上柜门、下柜门材质均为索洁板，防尘抗菌性能好，材料轻便，更耐保存，也方便清洁，减轻清洁人员的工作强度。

[0008] 所述柜体包括竖隔板、第一支撑板、第二支撑板，所述第一支撑板及第二支撑板长度等于所述柜体的长度的1/2，所述第一支撑板平行于X轴固定安装在所述柜体内部一侧的1/3高处的位置，所述第二支撑板平行于X轴固定安装在所述柜体内部另一侧的2/3高处的位置，所述竖隔板的上边及下边分别与所述第一支撑板及第二支撑板垂直并连接为一体，将所述柜体分为均等的上收容腔体及下收容腔体；

[0009] 所述上柜门与所述上收容腔体相匹配，所述下柜门与所述下收容腔体相匹配，所述上柜门与所述下柜门相互匹配拼接成矩形。

[0010] 作为对上述技术方案的改进，所述收纳柜还包括第一挂杆，所述第一挂杆穿过所述上收容腔体且固定在所述上收容腔体的上端。

[0011] 作为对上述技术方案的改进，所述收纳柜还包括第二挂杆，所述第二挂杆穿过所述下收容腔体且固定在所述下收容腔体的上端。

[0012] 作为对上述技术方案的改进，所述第二挂杆的长度为所述第一挂杆的1/2。

[0013] 作为对上述技术方案的改进，所述上柜门及下柜门的内侧分别设置有m个铰接销，m≥2，所述上收容腔体及下收容腔体分别与上柜门及下柜门长的一边绕多个铰接销铰接。

[0014] 作为对上述技术方案的改进，所述收纳柜还包括移动装置，所述移动装置包括万向刹车轮，所述万向刹车轮固定在所述柜体四个角的底部。

[0015] 作为对上述技术方案的改进，所述柜体、上柜门、下柜门材质均为索洁板。

[0016] 作为对上述技术方案的改进，所述收纳柜或还包括电子门锁机构，所述电子门锁

机构包括读卡器及磁力锁，所述上柜门及下柜门铰接处的另一边各设置有一个读卡器，所述磁力锁固定在柜体内则与读卡器相对应的位置。

[0017] 与现有技术相比，本实用新型具有的优点和积极效果是：

[0018] 本实用新型的医护人员使用的衣柜，由n个收纳柜并排连接而成，n≥2，可以能够节省较大的空间；收纳柜分成两个收容腔体，两个收容腔体分为一个高和一个矮的空间，高的一边可以直接挂起医护人员的白袍，矮的一边可以放置折叠的衣服及包包等，空间设置更为合理，利用率提高；上柜门与下柜门形状对称拼接，颜色可以不一样，使得衣柜更加美观；柜体、上柜门、下柜门材质均为索洁板，防尘抗菌性能好，材料轻便，更耐保存，也方便清洁，减轻清洁人员的工作强度；底下设置有万向刹车轮，方便移动。

附图说明

[0019] 为了更清楚地说明本实用新型实施例或现有技术中的技术方案，下面将对实施例或现有技术描述中所需要使用的附图作简单地介绍，显而易见地，下面描述中的附图仅仅是本实用新型的一些实施例，对于本领域普通技术人员来讲，在不付出创造性劳动性的前提下，还可以根据这些附图获得其他的附图。

[0020] 图1为本实用新型的结构示意图；

具体实施方式

[0021] 下面将结合本实用新型实施例中的附图，对本实用新型实施例中的技术方案进行清楚、完整地描述，显然，所描述的实施例仅仅是本实用新型一部分实施例，而不是全部的实施例。基于本实用新型中的实施例，本领域普通技术人员在没有做出创造性劳动前提下所获得的所有其他实施例，所作的任何修改、等同替换、改进等，均应包含在本实用新型的保护范围之内。

[0022] 如图1所示，本实用新型的由n个收纳柜并排连接而成，n≥2，这样可以能够节省较大的空间；

[0023] 所述收纳柜包括柜体1、上柜门2、下柜门3；

[0024] 所述柜体1包括竖隔板4、第一支撑板5、第二支撑板6，所述第一支撑板5及第二支撑板6长度等于所述柜体1的长度的1/2，所述第一支撑板5平行于X轴固定安装在所述柜体1内部一侧的1/3高处的位置，所述第二支撑板6平行于X轴固定安装在所述柜体1内部另一侧的2/3高处的位置，所述竖隔板4的上边及下边分别与所述第一支撑板5及第二支撑板6垂直并连接为一体，将所述柜体1分为均等的上收容腔体101及下收容腔体102；

[0025] 所述上柜门2与所述上收容腔体101相匹配，所述下柜门3与所述下收容腔体102相匹配，所述上柜门2与所述下柜门3相互匹配拼接成矩形。

[0026] 收纳柜分成两个收容腔体，两个收容腔体分为一个高和一个矮的空间，高的一边可以直接挂起医护人员的白袍，矮的一边可以放置折叠的衣服及包包等，空间设置更为合理，利用率提高；上柜门与下柜门形状对称拼接，颜色可以不一样，使得衣柜更加美观。

[0027] 所述收纳柜还包括第一挂杆7，所述第一挂杆7穿过所述上收容腔体101且固定在所述上收容腔体101的上端；所述收纳柜还包括第二挂杆8，所述第二挂杆8穿过所述下收容腔体102且固定在所述下收容腔体102的上端；所述第二挂杆8的长度为所述第一挂杆7的1/

2。

[0028] 所述上柜门2及下柜门3的内侧分别设置有m个铰接销9，m≥2，所述上收容腔体101及下收容腔体102分别与上柜门2及下柜门3长的一边绕多个铰接销9铰接。

[0029] 所述收纳柜还包括移动装置，所述移动装置包括万向刹车轮10，所述万向刹车轮10固定在所述柜体四个角的底部。底下设置有万向刹车轮，方便移动。

[0030] 所述收纳柜或还包括电子门锁机构11，所述电子门锁机构包括读卡器及磁力锁，所述上柜门2及下柜门3铰接处的另一边各设置有一个读卡器，所述磁力锁固定在柜体内则与读卡器相对应的位置。

[0031] 以上仅为本实用新型的优选实施例，并不限制本实用新型，任何对前述各实施例所记载的技术方案进行修改，对其中部分技术特征进行等同替换，所作的任何修改、等同替换、改进，均属于在本实用新型的保护范围。

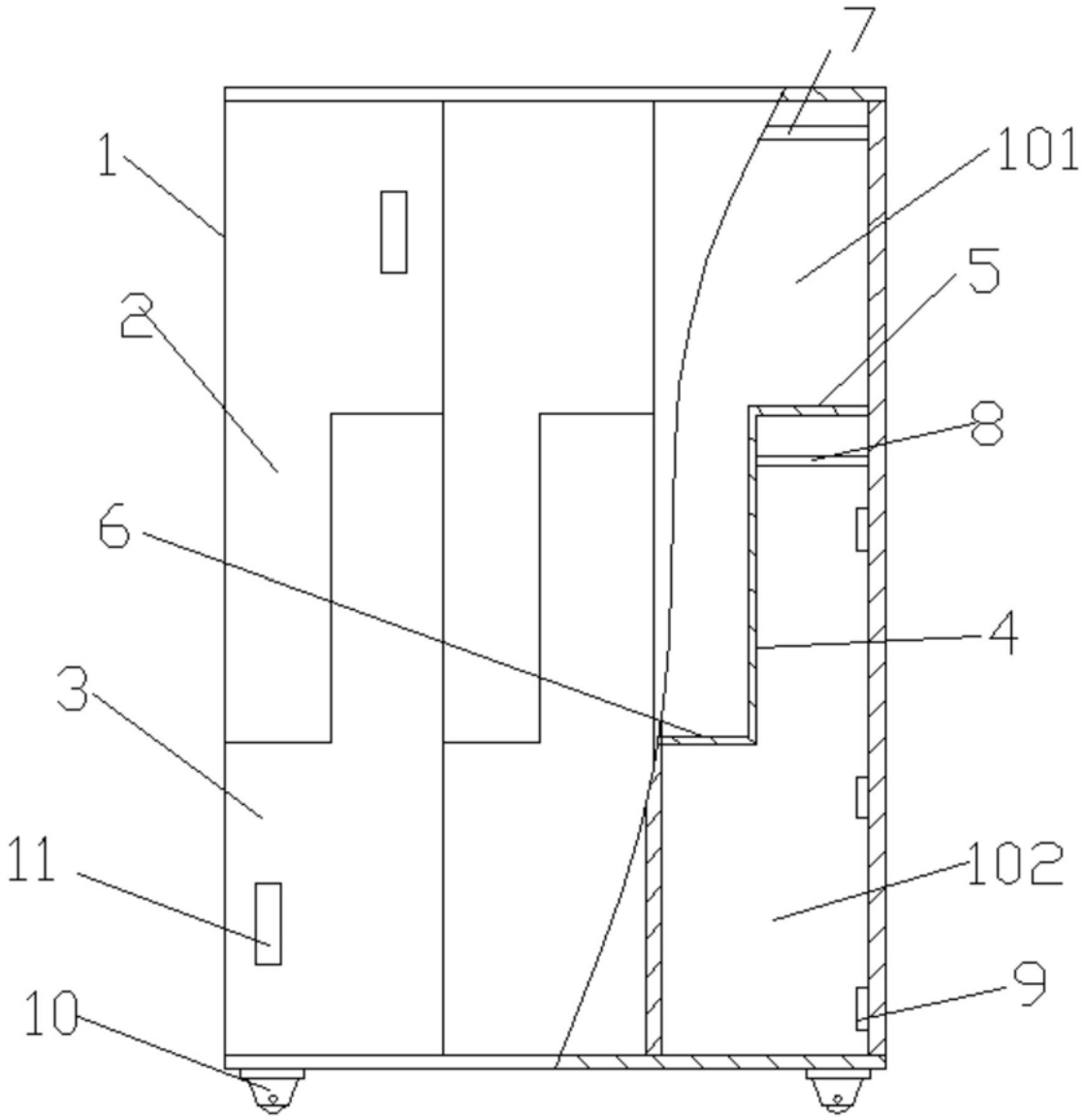

图1