(19)中华人民共和国国家知识产权局

(12)实用新型专利

(10)授权公告号 CN 202822132 U
(45)授权公告日 2013.03.27

(21)申请号 201220578027.5

(22)申请日 2012.11.06

(73)专利权人 武玉君
地址 157000 黑龙江省牡丹江市海林市城区斗银路174朝阳小区3号楼1单元503室

(72)发明人 武玉君

(51)Int.Cl.
A61J 3/00(2006.01)

权利要求书 1 页 说明书 1 页 附图 1 页

(54)实用新型名称

一种中药汤剂制作器

(57)摘要

本实用新型涉及一种医疗器械，尤其涉及一种中药汤剂制作器，煮药瓶上端螺接有瓶盖，一根不锈钢吸管通过瓶盖插入煮药瓶中，煮药瓶侧壁上设有支架，支架顶端设有漏斗，漏斗与调药盒通过折页连接，煮药瓶底部设有电加热器，煮药瓶侧壁上设有刻度。其有益效果为：可以煮制汤药，无需将药液倒入碗中即可通过吸管直接饮用，可以通过调药盒混合重要，根据刻度适量饮用，调节中药浓度，结构简单，使用方便。

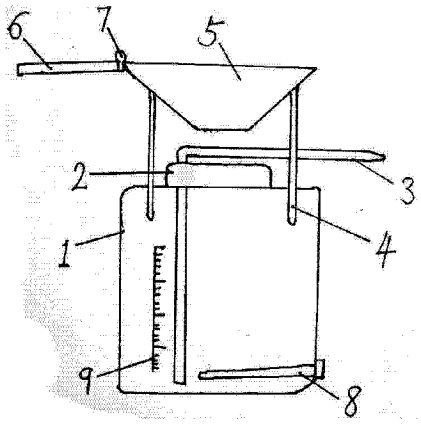

CN 202822132 U

1. 一种中药汤剂制作器，其特征在于：煮药瓶上端螺接有瓶盖，一根不锈钢吸管通过瓶盖插入煮药瓶中，煮药瓶侧壁上设有支架，支架顶端设有漏斗，漏斗与调药盒通过折页连接，煮药瓶底部设有电加热器，煮药瓶侧壁上设有刻度。

一种中药汤剂制作器

技术领域

[0001] 本实用新型涉及一种医疗器械，尤其涉及一种中药汤剂制作器。

背景技术

[0002] 目前，患内科疾病的病人看中医喝的中药液，需要将重要混合后，用药锅熬制，熬好后，放在碗中或缸子中，饮药时不能定量饮用，药液凉了加温非常麻烦。

实用新型内容

[0003] 针对上述问题，本实用新型解决的技术问题是提供一种中药汤剂制作器。

[0004] 本实用新型的技术方案为：一种中药汤剂制作器，煮药瓶上端螺接有瓶盖，一根不锈钢吸管通过瓶盖插入煮药瓶中，煮药瓶侧壁上设有支架，支架顶端设有漏斗，漏斗与调药盒通过折页连接，煮药瓶底部设有电加热器，煮药瓶侧壁上设有刻度。

[0005] 本实用新型的有益效果为： 可以煮制汤药，无需将药液倒入碗中即可通过吸管直接饮用，可以通过调药盒混合重要，根据刻度适量饮用，调节中药浓度，结构简单，使用方便。

附图说明

[0006] 图 1 为本实用新型结构示意图。

具体实施方式

[0007] 如图所示，一种中药汤剂制作器，煮药瓶 1 上端螺接有瓶盖 2，一根不锈钢吸管 3 通过瓶盖插入煮药瓶中，煮药瓶侧壁上设有支架 4，支架顶端设有漏斗 5，漏斗与调药盒 6 通过折页 7 连接，煮药瓶底部设有电加热器 8，煮药瓶侧壁上设有刻度 9。使用此中药汤剂制作器，可以煮制汤药，无需将药液倒入碗中即可通过吸管直接饮用，可以通过调药盒混合重要，根据刻度适量饮用，调节中药浓度，结构简单，使用方便。

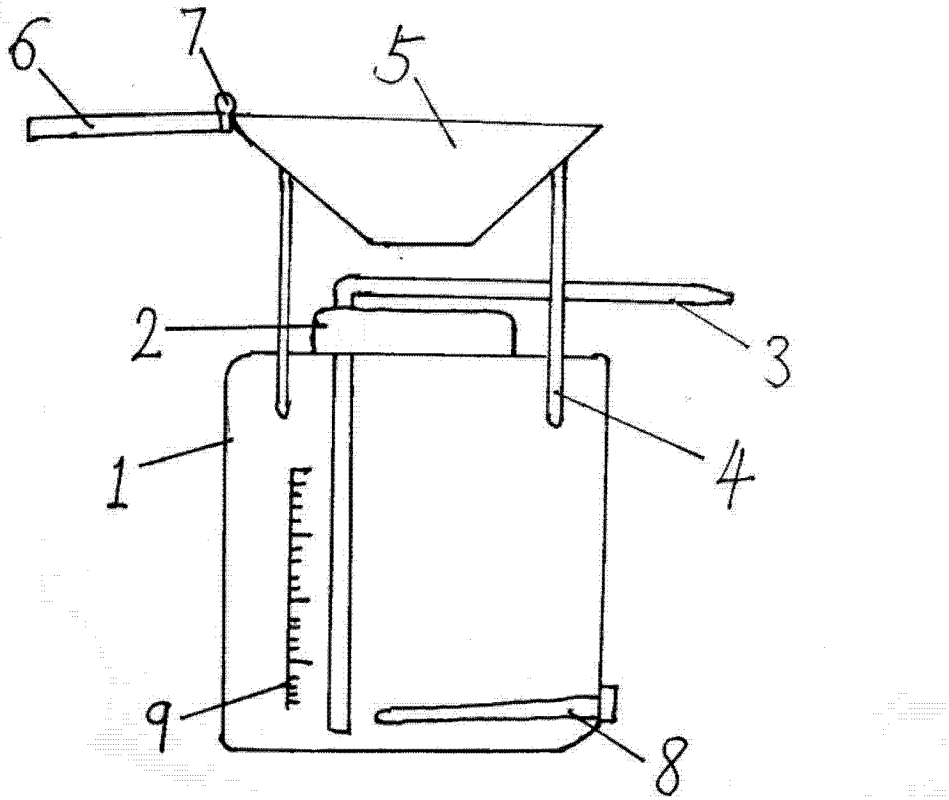

图 1