(19)中华人民共和国国家知识产权局

(12)实用新型专利

(10)授权公告号 CN 203784359 U
(45)授权公告日 2014.08.20

(21)申请号 201420204263.X

(22)申请日 2014.04.25

(73)专利权人 北京好利阀业有限公司
地址 102602 北京市大兴区榆垡镇榆顺路六号

(72)发明人 王雪燕 李虎山 李云山 庞士军 张晓花 解立国 赵博 李思江 李思佳 王中平

(51)Int.Cl.
F16K 7/16(2006.01)

权利要求书1页 说明书1页 附图1页

(54)实用新型名称

组合压圈密封的隔膜阀

(57)摘要

本实用新型公开一种新型组合压圈密封的隔膜阀，它由阀体，膜片，组合压圈，压块，连接轴构成。所述在膜片上放置组合压圈，压块通过组合压圈给力与膜片，由于本实用新型组合压圈密封的隔膜阀采用了多层圆环式结构，组合压圈密封的隔膜阀压紧装置，替代了目前采用通过压块压紧来密封局部受力造成密封不可靠，容易泄露的现象。本实用新型这种组合圈，会随着膜片的受力面而随型动作，从而达到完全的、受力均匀的压紧力，使膜片密封可靠，提高了密封性能，延长了使用寿命。

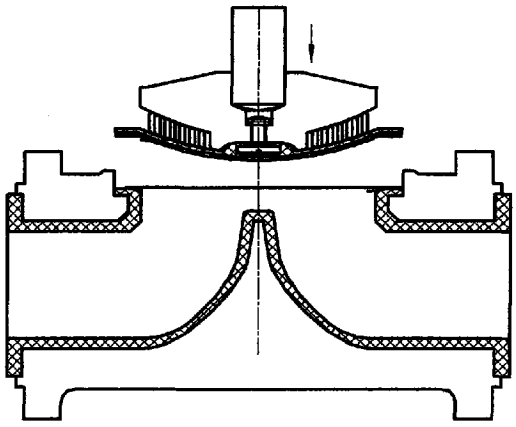

CN 203784359 U

1. 一种组合压圈密封的隔膜阀，包括阀体、膜片、组合压圈、压块及连接轴，其特征是：在设置有组合压圈、膜片、压块、连接轴的隔膜阀，在膜片上放置组合压圈，压块通过组合压圈给力与膜片。

组合压圈密封的隔膜阀

技术领域

[0001] 本实用新型涉及一种密封性能好的隔膜阀，尤其是一种组合压圈密封的隔膜阀。

背景技术

[0002] 现有技术中的隔膜阀是的启闭件是一块用软质材料制成的隔膜，把阀体内腔与阀盖内腔及驱动部件隔开。现广泛使用在各个领域。但是，由于隔膜阀的膜片通常是通过压块压紧来密封的，由于压块的形状是像铁锚一样的四个点来压紧膜片，膜片是局部受力，因此密封不可靠，阀门容易泄漏，

实用新型内容

[0003] 本实用新型的目的是提供一种密封性能更好的新型组合压圈密封的隔膜阀。

[0004] 本实用新型采用以下技术方案解决所述问题：

[0005] 一种组合压圈密封的隔膜阀，包括阀体、膜片、组合压圈、压块及连接轴，其特征是：在设置有组合压圈、膜片、压块、连接轴的隔膜阀，在膜片上放置组合压圈，压块通过组合压圈给力与膜片。

[0006] 由于本实用新型组合压圈密封的隔膜阀采用了多层圆环式结构，组合压圈密封的隔膜阀压紧装置，替代了目前采用通过压块压紧来密封局部受力造成密封不可靠，容易泄露的现象。本实用新型这种组合圈，会随着膜片的受力面而随型动作，从而达到完全的、受力均匀的压紧力，使膜片密封可靠，提高了密封性能，延长了使用寿命。

附图说明

[0007] 下面结合附图，进一步说明本实用新型的具体实施方式：

[0008] 附图是本实用新型一个实施例的结构示意图；

[0009] 图中，1 阀体，2 膜片，3 组合压圈，4 压块，5 连接轴。

具体实施方式

[0010] 如附图所示，本实用新型公开一种组合压圈密封的隔膜阀，包括阀体 1、膜片 2、组合压圈 3、压块 4 及连接轴 5，其特征是：在设置有组合压圈、膜片、压块、连接轴的隔膜阀，在膜片上放置组合压圈，压块通过组合压圈给力与膜片。

[0011] 所述在设置有阀体 (1)；膜片 (2) 和组合压圈 (3)，连接轴 (5) 的阀体 (1) 上，由膜片 (2) 上放置组合压圈 (3)，连接轴 (5) 连接压块 (4) 覆盖组合压圈 (3)，然后向下压紧固定在阀体上，由此实现提高密封性能的。本实用新型组合压圈 (3) 密封的隔膜阀采用了多层圆环式结构，组合压圈 (3) 密封的隔膜阀压紧装置，替代了目前采用通过压块直接压紧来密封因局部受力造成密封不可靠，容易泄露的现象。本实用新型这种组合压圈 (3)，会随着膜片 (2) 的受力面而随型动作，从而达到完全的、受力均匀的压紧力，使膜片 (2) 密封可靠，提高了密封性能，延长了使用寿命。

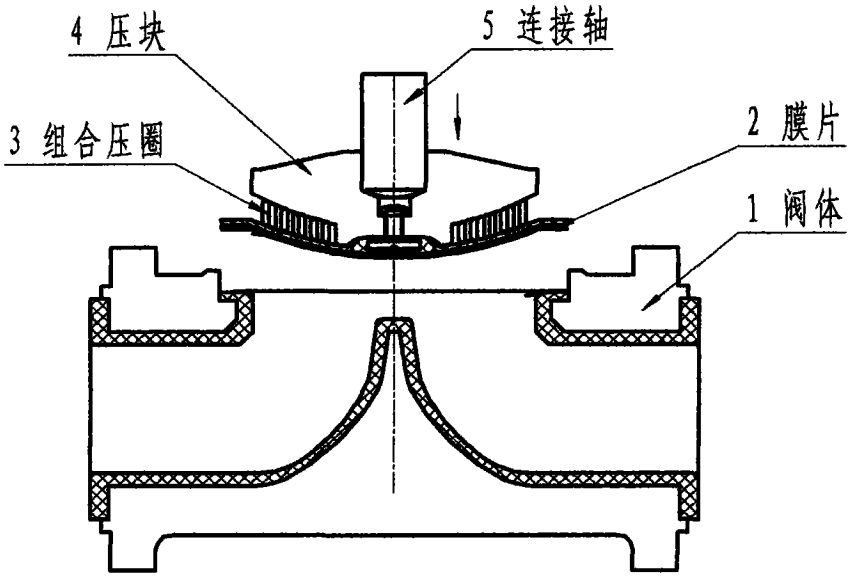
4 压块
5 连接轴
3 组合压圈
2 膜片
1 阀体