(19)中华人民共和国国家知识产权局

(12)发明专利申请

(10)申请公布号 CN 103584709 A
(43)申请公布日 2014.02.19

(21)申请号 201310558968.1

(22)申请日 2013.11.12

(71)申请人 无锡万象工业设计有限公司
地址 214000 江苏省无锡市滨湖区蠡园开发区 06-4 地块写字楼(滴翠路 100 号)AB 幢 104 室

(72)发明人 杨侃

(74)专利代理机构 无锡华源专利事务所(普通合伙) 32228
代理人 孙力坚

(51)Int.Cl.
A47J 17/04(2006.01)

权利要求书1页 说明书2页 附图2页

(54)发明名称

橙子剥皮器

(57)摘要

本发明涉及一种橙子剥皮器,包括带有指孔的本体,本体上固接有刀片,指孔包括拇指孔、食指孔及中指孔;刀片包括第一刀片及第二刀片,本体具有弧形底面,弧形底面固接第一刀片,本体的一侧固接第二刀片,第一刀片及第二刀片均位于本体的前端,第二刀片较第一刀片靠近本体的前端。本发明比较现有的橙子剥皮器,由于在本体的侧部增加了刀片,方便橙子皮的剥离,并且在本体的尾端设置凹部,更加方便手指用力,提高了剥皮效率。

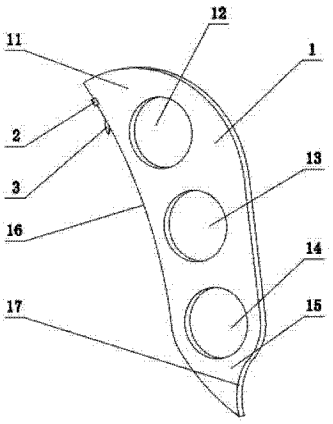

CN 103584709 A

1. 一种橙子剥皮器，包括带有指孔的本体（1），本体（1）上固接有刀片，其特征在于：所述指孔包括拇指孔（12）、食指孔（13）及中指孔（14）；所述刀片包括第一刀片（3）及第二刀片（2），本体（1）具有弧形底面（16），弧形底面（16）固接所述第一刀片（3），本体（1）的一侧固接所述第二刀片（2），所述第一刀片（3）及第二刀片（2）均位于本体（1）的前端（11），所述第二刀片（2）较所述第一刀片（3）靠近本体的前端（11）。

2. 按照权利要求 1 所述的橙子剥皮器，其特征在于：所述本体（1）的尾端（15）设有凹部（17）。

橙子剥皮器

技术领域

[0001] 本发明涉及生活用品领域，尤其涉及剥橙子的工具。

背景技术

[0002] 橙子是人们常吃的一种水果，目前人们一般依靠指甲将橙子去皮，由于橙子的皮较厚，导致剥皮时费力，并且剥开皮后指甲内往往会留有橙子的皮和果肉，因此依靠指甲剥橙子皮带有很大的不便。现在已经出现了一些橙子剥皮器，虽然可以替代指甲剥橙子，不过还存在使用不便、剥皮时费劲的缺点。

发明内容

[0003] 本申请人针对上述现有橙子剥皮器的这些缺点，提供一种使用方便、操作省力的橙子剥皮器。

[0004] 本发明所采用的技术方案如下：

一种橙子剥皮器，包括带有指孔的本体，本体上固接有刀片，指孔包括拇指孔、食指孔及中指孔；刀片包括第一刀片及第二刀片，本体具有弧形底面，弧形底面固接第一刀片，本体的一侧固接第二刀片，第一刀片及第二刀片均位于本体的前端，第二刀片较第一刀片靠近本体的前端。

[0005] 进一步的技术方案在于：

本体的尾端设有凹部。

[0006] 本发明的有益效果如下：

本发明比较现有的橙子剥皮器，由于在本体的侧部增加了刀片，方便橙子皮的剥离，并且在本体的尾端设置凹部，更加方便手指用力，提高了剥皮效率。

附图说明

[0007] 图 1 为本发明的立体结构图。

[0008] 图 2 为本发明的左视结构图。

具体实施方式

[0009] 下面结合附图，说明本发明的具体实施方式。

[0010] 见图 1、图 2，本发明包括本体 1，本体 1 具有拇指孔 12、食指孔 13 及中指孔 14，本体 1 具有弧形底面 16，弧形底面 16 固接第一刀片 3，本体 1 的一侧固接第二刀片 2，第一刀片 3 及第二刀片 2 均位于本体 1 的前端 11，第二刀片 2 较第一刀片 3 靠近本体 1 的前端 11。第一刀片 3 用于切开橙子皮，第二刀片 2 用于将橙子皮剥离，本体 1 的尾端 15 设有凹部 17，凹部 17 用于托住无名指，方便施力。

[0011] 本发明使用时，将拇指、食指及中指分别插入拇指孔 12、食指孔 13 及中指孔 14 中，无名指放置于凹部 17 上，利用第一刀片 3 切开橙子皮，第二刀片 2 对橙子皮进行剥离。

[0012] 以上描述是对本发明的解释，不是对发明的限定，本发明所限定的范围参见权利要求，在不违背本发明的精神的情况下，本发明可以作任何形式的修改。

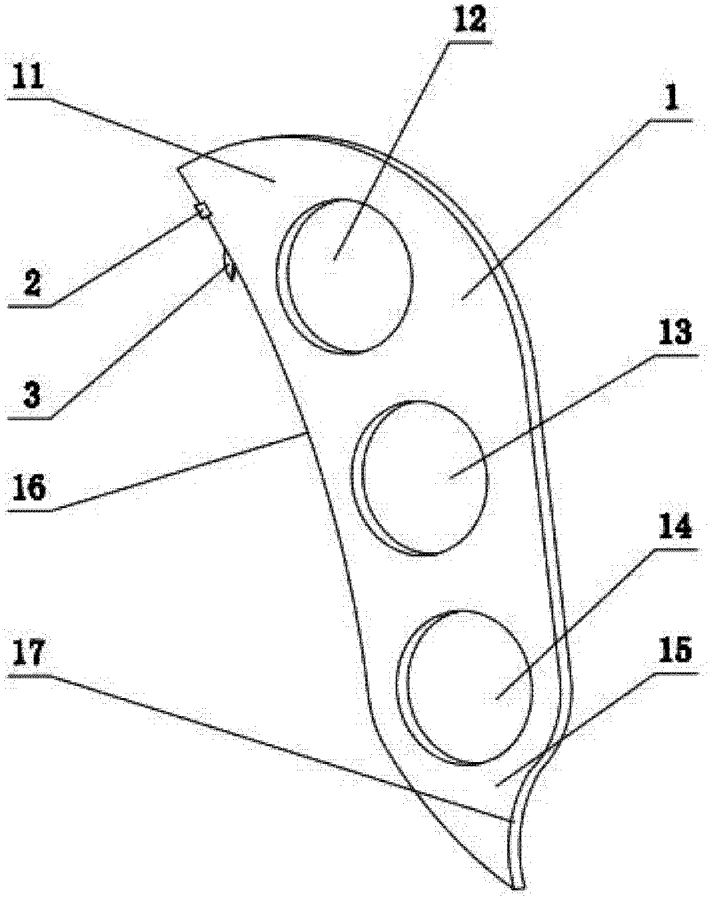

图 1

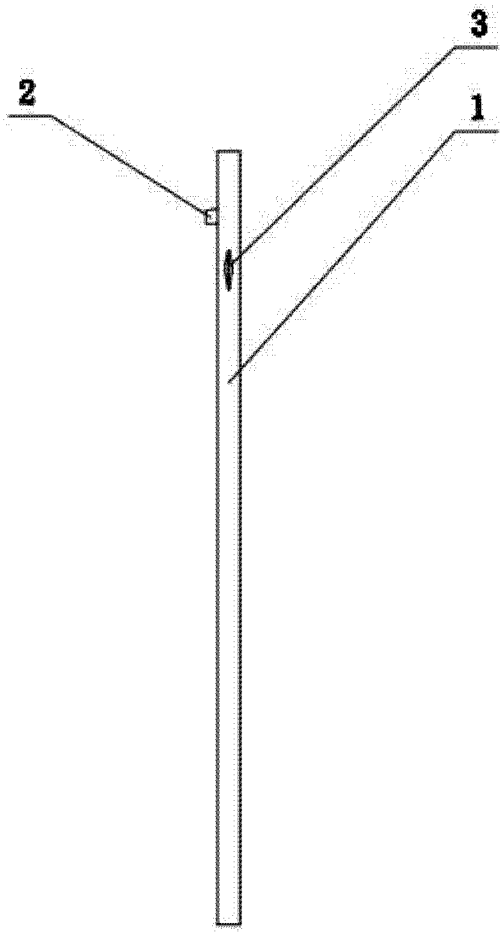

图 2