(19)中华人民共和国国家知识产权局

(12)实用新型专利

(10)授权公告号 CN 203108062 U
(45)授权公告日 2013.08.07

(21)申请号 201220727203.7

(22)申请日 2012.12.26

(73)专利权人 宁波高新区绿之蓝环保科技有限公司

地址 315000 浙江省宁波市国家高新区菁华路76号斯达远东大厦513室

(72)发明人 王娜娜

(51)Int.Cl.

A63B 3/00(2006.01)
A63B 22/14(2006.01)
A63B 23/02(2006.01)
A63B 23/12(2006.01)
A63B 23/04(2006.01)

权利要求书1页 说明书2页 附图2页

(54)实用新型名称

一种户外用综合健身架

(57)摘要

本实用新型公开了一种户外用综合健身架，包括两根和地面固接、平行设置的立柱，所述的两根立柱顶部分别连接有一三角形扶杆，且所述的两根三角形扶杆等高、互相平行；所述的两根立柱前端下部分别连接有一阶梯型横杆，且所述的两根阶梯型横杆等高、互相平行；所述的两根立柱侧边均通过第一连接杆设有一封闭型握把，同时所述的封闭型握把下侧还设有通过第二连接杆和立柱下部连接的扭腰盘。本实用新型的最大优点是：可节省场地，结构简单、使用方便，可进行多种方式的上肢锻炼、也可进行扭腰锻炼。

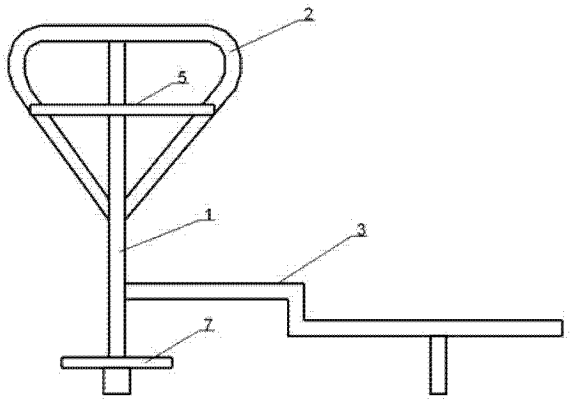

CN 203108062 U

1. 一种户外用综合健身架，包括两根和地面固接、平行设置的立柱，其特征在于，所述的两根立柱顶部分别连接有一三角形扶杆，且所述的两根三角形扶杆等高、互相平行；所述的两根立柱前端下部分别连接有一阶梯型横杆，且所述的两根阶梯型横杆等高、互相平行；所述的两根立柱侧边通过第一连接杆设有一封闭型握把，同时所述的封闭型握把下侧还设有通过第二连接杆和立柱下部连接的扭腰盘。

一种户外用综合健身架

技术领域

[0001] 本实用新型涉及一种身体锻炼器械，尤其涉及一种户外用健身架。

背景技术

[0002] 目前户外用身体训练器械，如安装在公园内供健身爱好者训练的各类训练器械，基本都功能比较单一，如双杠训练器基本以训练双杠为主；很多公园训练的场地本来就不大，单一性的训练器械安装多的话，更占场地。

实用新型内容

[0003] 本实用新型所要解决的技术问题是，提供一种可节省场地、结构简单、使用方便，可进行多种方式的上肢锻炼、也可进行扭腰锻炼的户外用综合健身架。

[0004] 为解决上述技术问题，本实用新型提供的一种户外用综合健身架，包括两根和地面固接、平行设置的立柱，所述的两根立柱顶部分别连接有一三角形扶杆，且所述的两根三角形扶杆等高、互相平行；所述的两根立柱前端下部分别连接有一阶梯型横杆，且所述的两根阶梯型横杆等高、互相平行；所述的两根立柱侧边通过第一连接杆设有一封闭型握把，同时所述的封闭型握把下侧还设有通过第二连接杆和立柱下部连接的扭腰盘。

[0005] 采用上述结构方式后，本实用新型的优点在于：两根三角形扶杆组成的双杠架可让锻炼者进行双杠训练；锻炼者也可利用两根阶梯型横杆进行俯卧撑锻炼，高低配置的阶梯型横杆可让锻炼者选择腿部架高、上肢放低或者是腿部架低、上肢放高两种不同强度的俯卧撑锻炼方式；另外锻炼者也可双手扶住封闭型握把、双脚站在扭腰盘上进行扭腰锻炼，由于立柱两侧均有封闭型握把和扭腰盘的配置，因此可使两个锻炼者同时进行扭腰锻炼。该户外用综合健身架不但可使健身方式多样化，而且还大大节省了安装场地。

附图说明

[0006] 图 1 所示的是本实用新型的正面外观结构图

[0007] 图 2 所示的是本实用新型的侧面外观结构图。

[0008] 图 3 所示的是本实用新型的俯视外观结构图。

[0009] 其中：1、立柱；2、三角形扶杆；3、阶梯型横杆；4、第一连接杆；5、封闭型握把；6、第二连接杆；7、扭腰盘。

具体实施方式

[0010] 下面结合附图和具体实施方式对本实用新型作进一步详细地说明。

[0011] 由图 1 可知，该户外用综合健身架包括两根和地面固接、平行设置的立柱 1，在两根立柱 1 顶部分别连接有一根三角形扶杆 2，两根三角形扶杆 2 等高、互相平行（见图 1、图 2）；在两根立柱 1 前端下部分别连接有一根阶梯型横杆 3，两根阶梯型横杆 3 等高、互相平行（见图 2、图 3）；在两根立柱 1 侧边通过第一连接杆 4 设有一封闭型握把 5，同时在封闭型

握把 5 下侧还设有通过第二连接杆 6 和立柱 1 下部连接的扭腰盘 7（见图 1、图 3）。

[0012] 本实用新型具体是这样使用的：两根三角形扶杆 2 组成的双杠架可让锻炼者进行双杠训练；锻炼者也可利用两根阶梯型横杆 3 进行俯卧撑锻炼，高低配置的阶梯型横杆 3 可让锻炼者选择腿部架高、上肢放低或者是腿部架低、上肢放高两种不同强度的俯卧撑锻炼方式；另外锻炼者也可双手扶住封闭型握把 5、双脚站在扭腰盘 7 上进行扭腰锻炼，由于立柱 1 两侧均有封闭型握把 5 和扭腰盘 7 的配置，因此可使两个锻炼者同时进行扭腰锻炼。该户外用综合健身架不但可使健身方式多样化，而且还大大节省了安装场地。

[0013] 以上所述仅是本实用新型的优选实施方式，应当指出，对于本技术领域的普通技术人员来说，在不脱离本实用新型技术原理的前提下，还可以做出若干改进和变型，这些改进和变型也应视为本实用新型的保护范围。

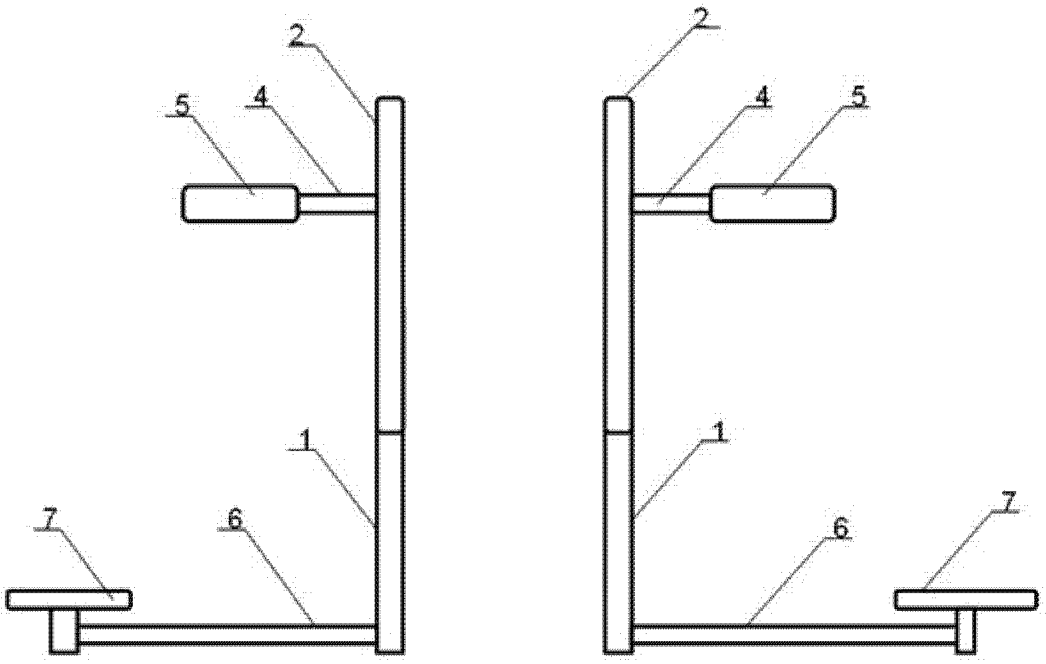

图 1

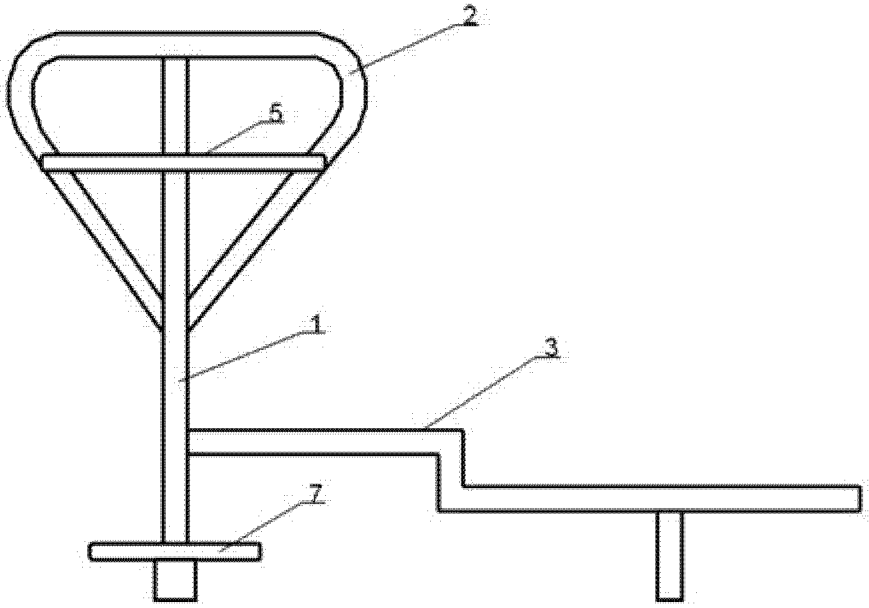

图 2

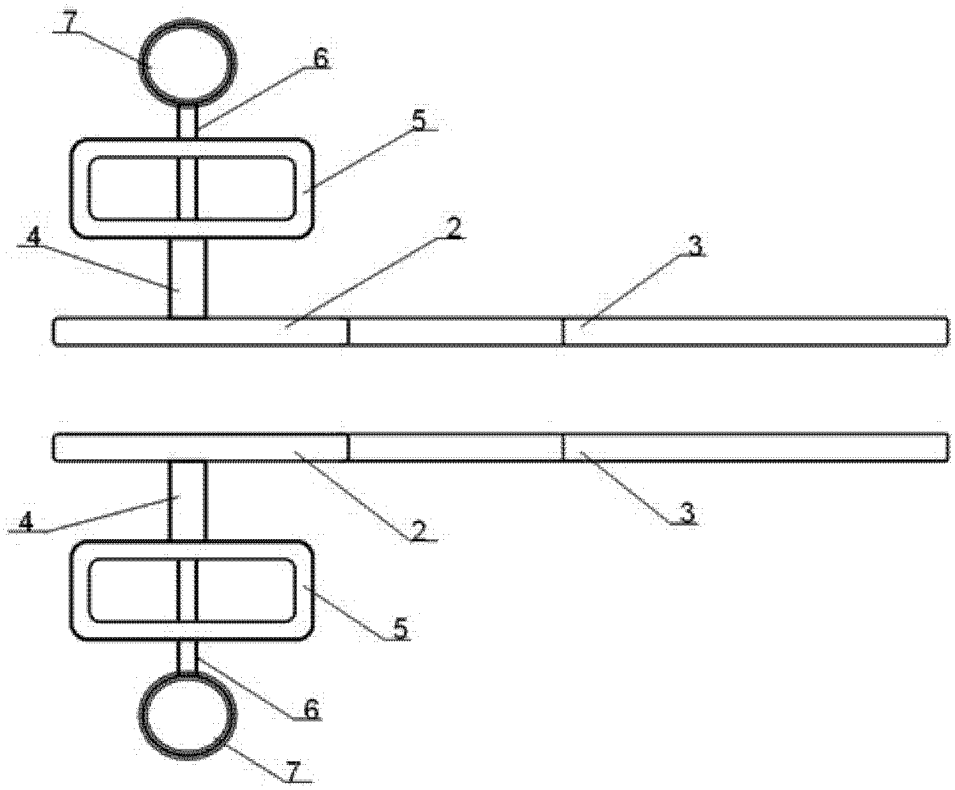

图 3