(19)中华人民共和国国家知识产权局

(12)发明专利申请

(10)申请公布号 CN 107368162 A
(43)申请公布日 2017.11.21

(21)申请号 201710787093.0

(22)申请日 2017.09.04

(71)申请人 张强
地址 721000 陕西省宝鸡市渭滨区渭工路6号楼2单元5楼2号

(72)发明人 张强

(51)Int.Cl.
G06F 1/18(2006.01)

权利要求书1页 说明书3页 附图7页

(54)发明名称

一种便于移动的防尘计算机主机

(57)摘要

本发明公开了一种便于移动的防尘计算机主机，包括机箱主体，所述机箱主体前部上端安装有多用槽，且多用槽上方设置有数据线卡孔，所述机箱主体前端中部设置有数据插口，且机箱主体上端左部安装有左端立柱，所述左端立柱右方设置有右端立柱，且右端立柱外部连接有提手，所述提手内部两端均设置有提手凹槽，且提手凹槽内部连接有左端立柱，所述机箱主体后端下方安装有光杆轴承，且光杆轴承外端连接有连接孔，所述连接孔外部设置有防尘盖，且防尘盖右侧设置有排风孔，所述机箱主体下方安装有脚轮。该便于移动的防尘计算机主机可以方便的进行移动，不需要使用较大的力气，且不会使主机后方的连线之中积累大量灰尘难以清理，节约了打扫时间。

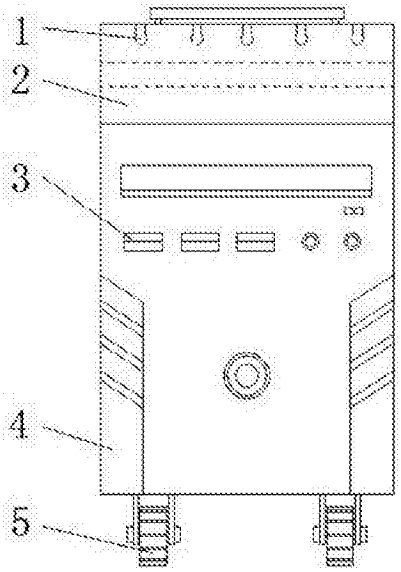

CN 107368162 A

1.一种便于移动的防尘计算机主机，包括机箱主体(4)，其特征在于：所述机箱主体(4)前部上端安装有多用槽(2)，且多用槽(2)上方设置有数据线卡孔(1)，所述机箱主体(4)前端中部设置有数据插口(3)，且机箱主体(4)上端左部安装有左端立柱(12)，所述左端立柱(12)右方设置有右端立柱(14)，且右端立柱(14)外部连接有提手(13)，所述提手(13)内部两端均设置有提手凹槽(15)，且提手凹槽(15)内部连接有左端立柱(12)，所述机箱主体(4)后端下方安装有光杆轴承(6)，且光杆轴承(6)外端连接有连接孔(11)，所述连接孔(11)外部设置有防尘盖(7)，且防尘盖(7)右侧设置有排风孔(8)，所述机箱主体(4)后端左侧连接有接线区(9)，且接线区(9)右方设置有散热口(10)，所述机箱主体(4)下方安装有脚轮(5)。

2.根据权利要求1所述的一种便于移动的防尘计算机主机，其特征在于：所述多用槽(2)为H型结构，且多用槽(2)的宽度等于机箱主体(4)的宽度。

3.根据权利要求1所述的一种便于移动的防尘计算机主机，其特征在于：所述防尘盖(7)为凹型结构，且防尘盖(7)的前端与机箱主体(4)相接触，并且防尘盖(7)通过连接孔(11)和光杆轴承(6)成可开合结构。

4.根据权利要求1所述的一种便于移动的防尘计算机主机，其特征在于：所述左端立柱(12)和右端立柱(14)均为T型结构，且左端立柱(12)和右端立柱(14)以机箱主体(4)竖直中心线成左右对称结构。

5.根据权利要求1所述的一种便于移动的防尘计算机主机，其特征在于：所述提手凹槽(15)直径与左端立柱(12)和右端立柱(14)的凸起部分直径相等，且提手(13)通过左端立柱(12)和右端立柱(14)为可旋转结构。

一种便于移动的防尘计算机主机

技术领域

[0001] 本发明涉及计算机硬件技术领域，具体为一种便于移动的防尘计算机主机。

背景技术

[0002] 计算机主机指计算机硬件系统中用于放置主板及其他主要部件的容器(Mainframe)；通常包括CPU、内存、硬盘、光驱、电源、以及其他输入输出控制器和接口，如USB控制器、显卡、网卡、声卡等等；位于主机箱内的通常称为内设，而位于主机箱之外的通常称为外设(如显示器、键盘、鼠标、外接硬盘、外接光驱等)；常用的计算机主机存在搬运时只能采取抱或抬的方式，较为不便，且主机后方的连接线间隙之中容易积累灰尘不易打扫的现象。

发明内容

[0003] 本发明的目的在于提供一种便于移动的防尘计算机主机，以解决上述背景技术中提出的常用的计算机主机存在搬运时只能采取抱或抬的方式，较为不便，且主机后方的连接线间隙之中容易积累灰尘不易打扫的问题；

为实现上述目的，本发明提供如下技术方案：一种便于移动的防尘计算机主机，包括机箱主体，所述机箱主体前部上端安装有多用槽，且多用槽上方设置有数据线卡孔，所述机箱主体前端中部设置有数据插口，且机箱主体上端左部安装有左端立柱，所述左端立柱右方设置有右端立柱，且右端立柱外部连接有提手，所述提手内部两端均设置有提手凹槽，且提手凹槽内部连接有左端立柱，所述机箱主体后端下方安装有光杆轴承，且光杆轴承外端连接有连接孔，所述连接孔外部设置有防尘盖，且防尘盖右侧设置有排风孔，所述机箱主体后端左侧连接有接线区，且接线区右方设置有散热口，所述机箱主体下方安装有脚轮；

优选的，所述多用槽为H型结构，且多用槽的宽度等于机箱主体的宽度；

优选的，所述防尘盖为凹型结构，且防尘盖的前端与机箱主体相接触，并且防尘盖通过连接孔和光杆轴承成可开合结构；

优选的，所述左端立柱和右端立柱均为T型结构，且左端立柱和右端立柱以机箱主体竖直中心线成左右对称结构；

优选的，所述提手凹槽直径与左端立柱和右端立柱的凸起部分直径相等，且提手通过左端立柱和右端立柱为可旋转结构；

与现有技术相比，本发明的有益效果是：该便于移动的防尘计算机主机可以方便的进行移动，不需要使用较大的力气，且不会使主机后方的连线之中积累大量灰尘难以清理，节约了打扫时间；本计算机主机设置有多用槽，可以将暂时不用的耳机、数据线等物品放置其内部，方便取用。

附图说明

[0004] 图1为本发明主视结构示意图；

图2为本发明左视结构示意图；

图3为本发明后视结构示意图；

图4为本发明防尘盖打开时左视结构示意图；

图5为本发明防尘盖打开时主视结构示意图；

图6为本发明防尘盖左视结构示意图；

图7为本发明俯视结构示意图；

图8为本发明提手俯视结构示意图；

图中：1、数据线卡孔，2、多用槽，3、数据插口，4、机箱主体，5、脚轮，6、光杆轴承，7、防尘盖，8、排风孔，9、接线区，10、散热口，11、连接孔，12、左端立柱，13、提手，14、右端立柱，15、提手凹槽。

具体实施方式

[0005] 下面将结合本发明实施例中的附图，对本发明实施例中的技术方案进行清楚、完整地描述，显然，所描述的实施例仅仅是本发明一部分实施例，而不是全部的实施例；基于本发明中的实施例，本领域普通技术人员在没有做出创造性劳动前提下所获得的所有其他实施例，都属于本发明保护的范围；

请参阅图1-8，本发明提供一种技术方案：一种便于移动的防尘计算机主机，包括机箱主体4，机箱主体4前部上端安装有多用槽2，且多用槽2上方设置有数据线卡孔1，多用槽2为H型结构，且多用槽2的宽度等于机箱主体4的宽度，此结构使得多用槽2的上槽中可以放置如耳机、数据线等暂时不用的物品，且不会误碰导致其掉落到地面上造成损坏，且可以阻挡灰尘落在数据插口3上，机箱主体4前端中部设置有数据插口3，且机箱主体4上端左部安装有左端立柱12，左端立柱12右方设置有右端立柱14，且右端立柱14外部连接有提手13，提手13内部两端均设置有提手凹槽15，且提手凹槽15内部连接有左端立柱12，提手凹槽15直径与左端立柱12和右端立柱14的凸起部分直径相等，且提手13通过左端立柱12和右端立柱14为可旋转结构，此结构使得使用者可以根据需要将提手13立起或放下，以方便使用，机箱主体4后端下方安装有光杆轴承6，且光杆轴承6外端连接有连接孔11，左端立柱12和右端立柱14均为T型结构，且左端立柱12和右端立柱14以机箱主体4竖直中心线成左右对称结构，此结构使得使用者在提起提手13时，不会产生因主机两侧重量不等而造成主机倾斜导致主机损坏的情况，连接孔11外部设置有防尘盖7，且防尘盖7右侧设置有排风孔8，防尘盖7为凹型结构，且防尘盖7的前端与机箱主体4相接触，并且防尘盖7通过连接孔11和光杆轴承6成可开合结构，此结构使得使用者可以在安装连线或拆除连线时可将防尘盖7打开，方便操作，在防尘盖7闭合时，连线之间不会积累灰尘，机箱主体4后端左侧连接有接线区9，且接线区9右方设置有散热口10，机箱主体4下方安装有脚轮5；

工作原理：在使用该便于移动的防尘计算机主机时，先将提手13立起，握住提手13将整个主机提至电脑桌旁，放下本主机，使得脚轮5接触地面，将左端立柱12和右端立柱14之间的提手13通过提手凹槽15放下，使得提手13紧贴机箱主体4上表面，轻推多用槽2表面，则机箱主体4随着脚轮5滑入电脑桌中，在使用电脑时，常常存在需要暂时停止使用数据插口3上的数据线或耳机的情况，此时若将数据线或耳机拔出则较为麻烦，若不拔出，数据线或耳机则会滑落至地面上，此时可将数据线或耳机通过数据线卡孔1固定，并将其放置到多用槽2

的上槽中去，则不会出现数据线或耳机掉落到地面的情况，通过光杆轴承6外的连接孔11旋转防尘盖7，使得机箱主体4后方的接线区9和散热口10完全露出来，将各种数据线连接在接线区9上，再盖上防尘盖7，使数据线均从防尘盖7与机箱主体4下端之间的空隙伸出，此时排风孔8正对在散热口10前方，散热口10散出热量时，热量可从排风孔8中第一时间散出，而因有防尘盖7的遮挡，数据线之间的空隙与散热口10之中也不会积累灰尘，当需要移出本主机时，可将手勾在多用槽2的下槽内部，稍微使力则本主机就会顺着脚轮5从电脑桌中滑出，从而完成一系列工作；

尽管参照前述实施例对本发明进行了详细的说明，对于本领域的技术人员来说，其依然可以对前述各实施例所记载的技术方案进行修改，或者对其中部分技术特征进行等同替换，凡在本发明的精神和原则之内，所作的任何修改、等同替换、改进等，均应包含在本发明的保护范围之内。

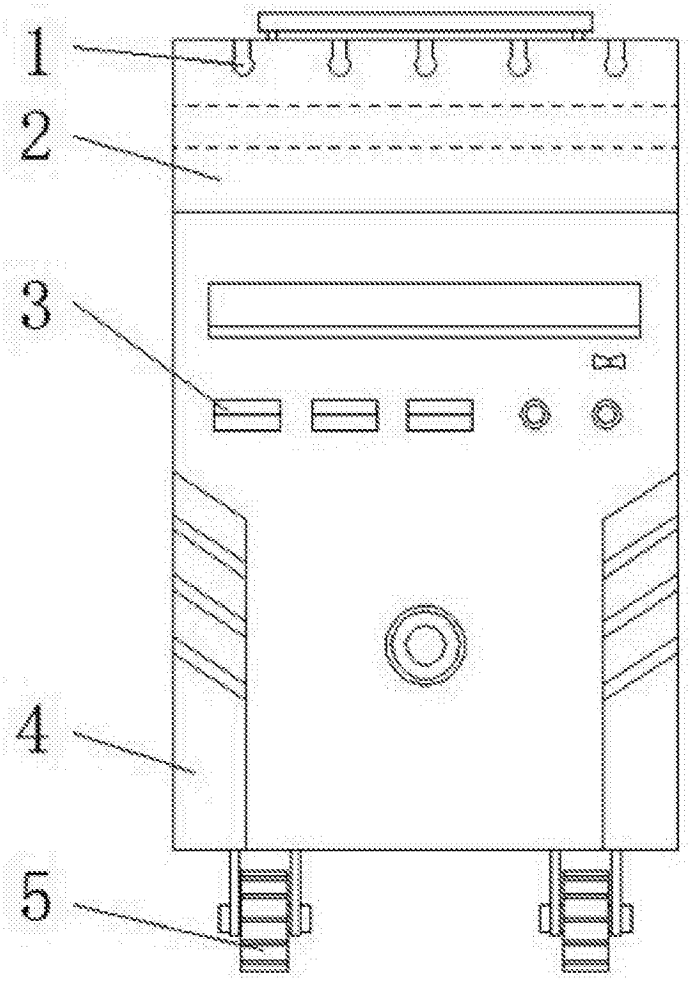

图1

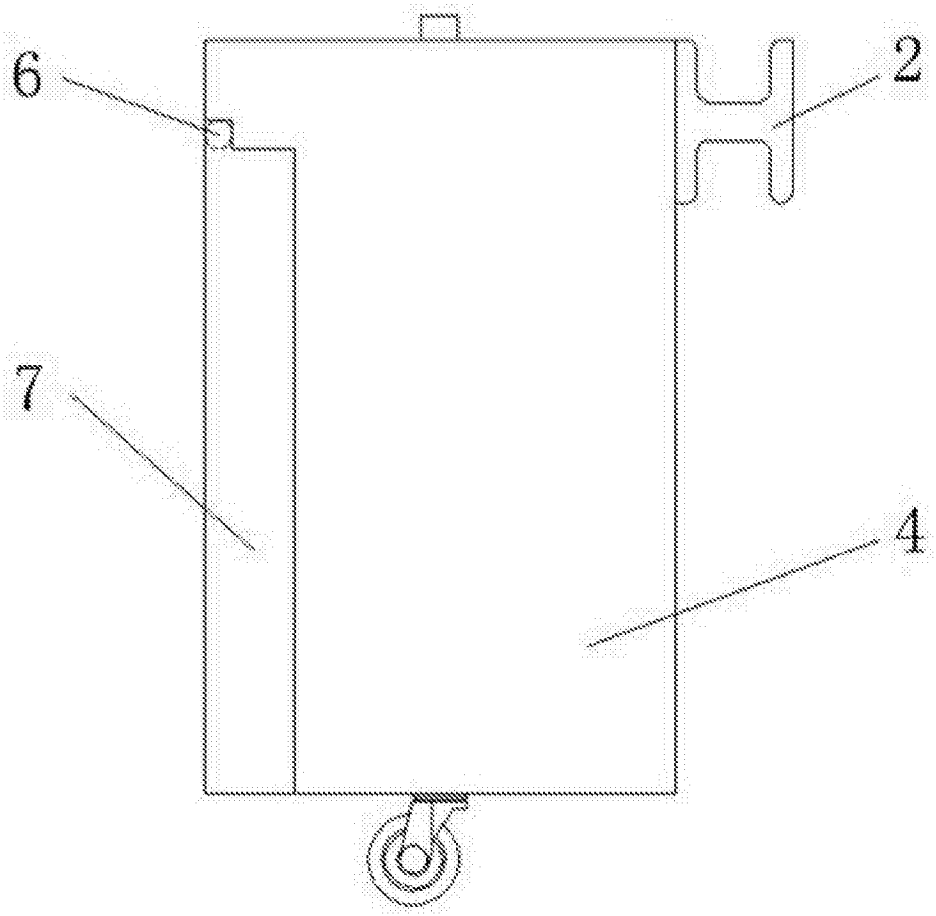

图2

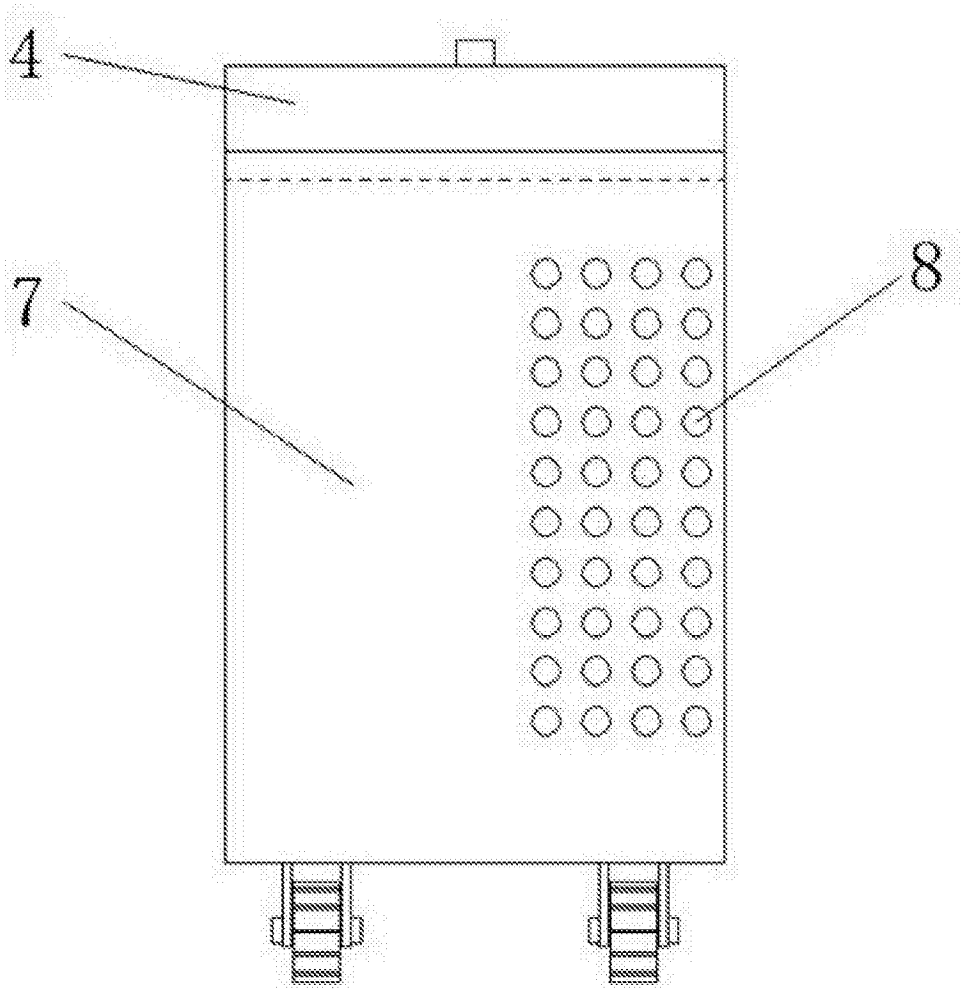

图3

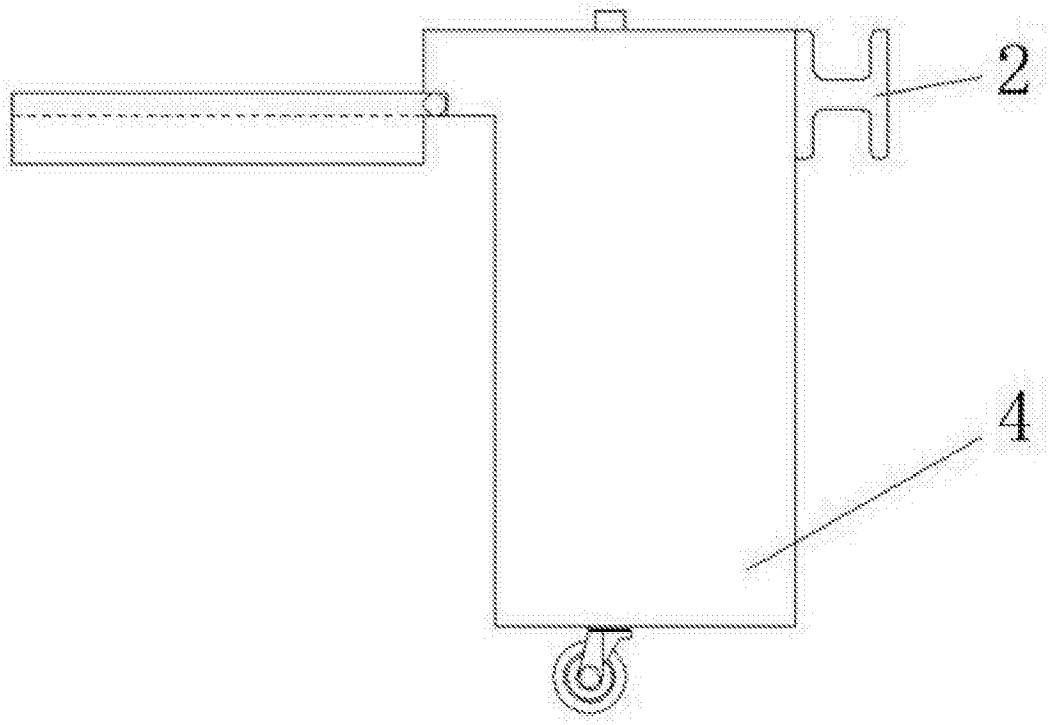

图4

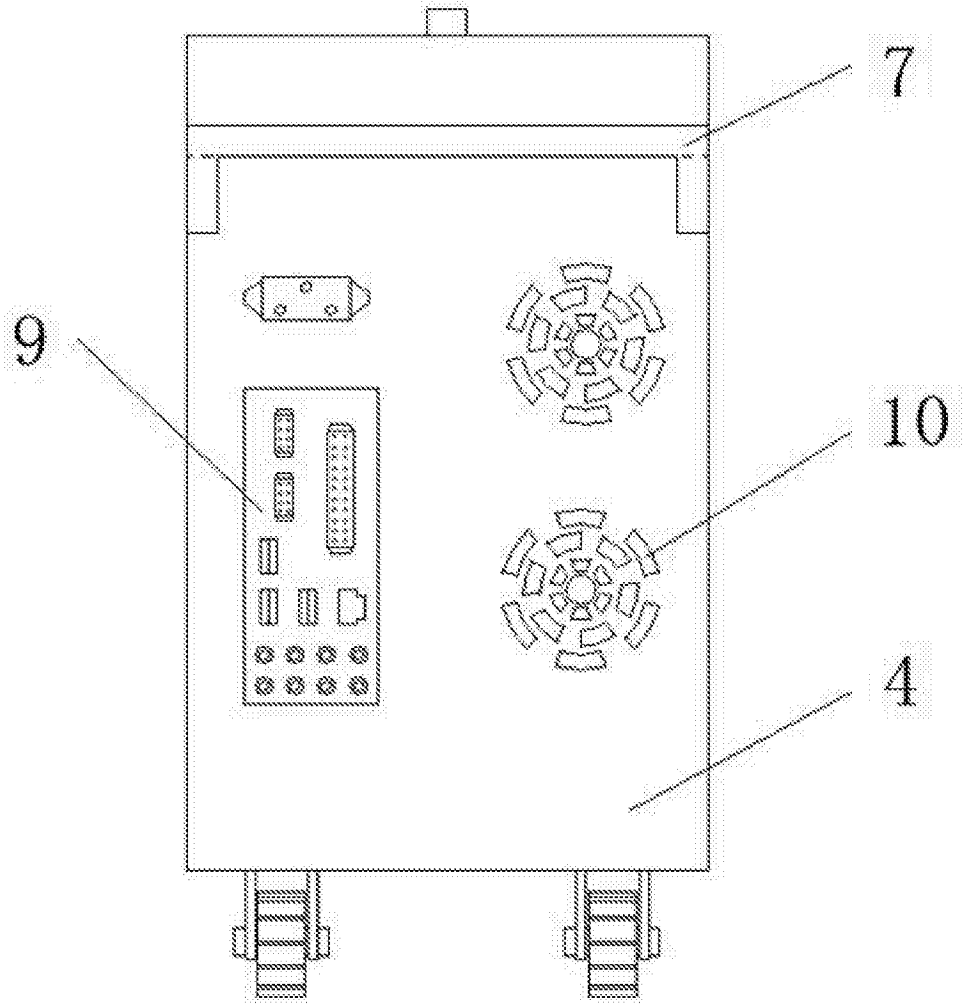

图5

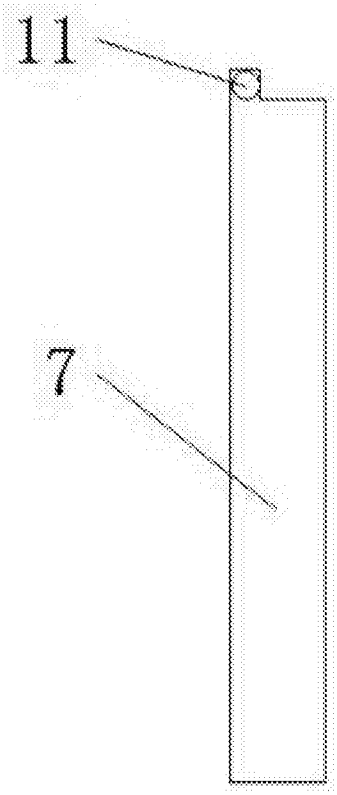

图6

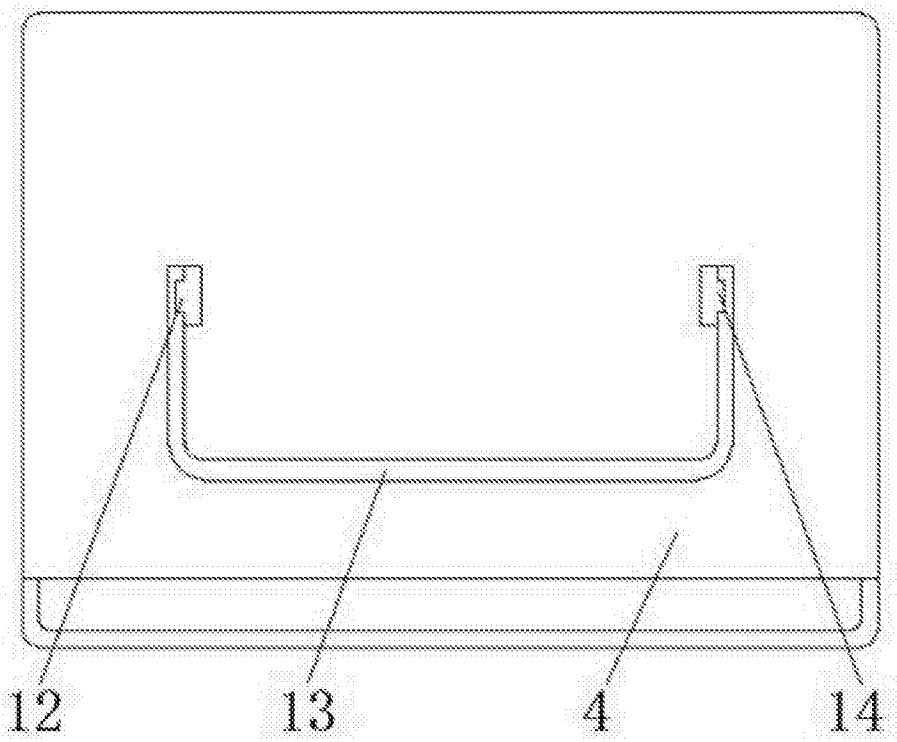

图7

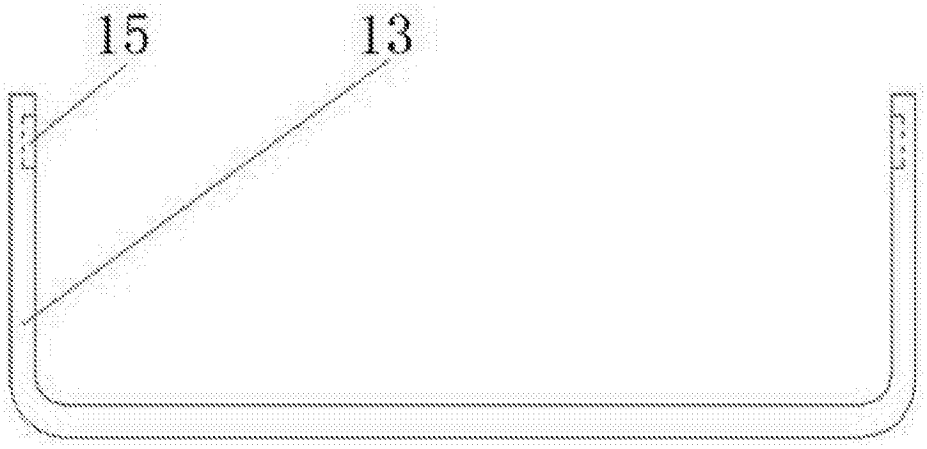

图8