(19)中华人民共和国国家知识产权局

(12)实用新型专利

(10)授权公告号 CN 214318358 U
(45)授权公告日 2021.10.01

(21)申请号 202022963681.5

(22)申请日 2020.12.10

(73)专利权人 覃莉
地址 401123 重庆市江北区石马河街道金科10年城40-14-3

(72)发明人 覃莉

(74)专利代理机构 北京华锐创新知识产权代理有限公司 11925
代理人 黄景华

(51)Int.Cl.
A61G 7/00(2006.01)
A61G 7/05(2006.01)

权利要求书1页 说明书3页 附图2页

(54)实用新型名称

一种内科护理专用床

(57)摘要

本实用新型公开了一种内科护理专用床，包括床板、支撑梁、加固梁、餐板和卡片框，所述床板的上表面固定连接有护栏，所述床板的一侧固定连接有挡板，所述床板的上表面活动连接有床垫，所述床板的下表面固定连接有支撑梁，所述支撑梁的背面固定连接有加固梁，所述加固梁的一侧开设有A滑槽，所述A滑槽的内部活动连接有备用床板。本实用新型的主要优势在于提供一种内科护理专用床，本设备提供一种窗体结构，通过备用床板的设置，使得24小时护理的人员，夜间在患者休息时，也能够躺置备用床板进行休息，避免靠在板凳上休息对精神和心理造成负担，进而后续能够很好的照顾到患者，降低了护理人员的工作负担。

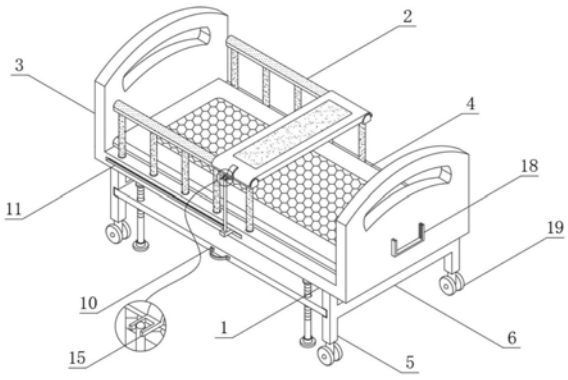

CN 214318358 U

1.一种内科护理专用床,包括床板(1),其特征在于:所述床板(1)的上表面固定连接有护栏(2),所述床板(1)的一侧固定连接有挡板(3),所述床板(1)的上表面活动连接有床垫(4),所述床板(1)的下表面固定连接有支撑梁(5),所述支撑梁(5)的背面固定连接有加固梁(6),所述加固梁(6)的一侧开设有A滑槽,所述A滑槽的内部活动连接有备用床板(7),所述备用床板(7)的上表面开设有螺纹孔,所述螺纹孔的内部活动连接有螺栓(8),所述螺栓(8)的一端固定连接有支撑底座(9),所述备用床板(7)的一侧固定连接有拉把(10),所述床板(1)的一侧开设有T型槽(11)。

2.根据权利要求1所述的一种内科护理专用床,其特征在于:所述T型槽(11)的内部活动连接有T型块(12),所述T型块(12)的上表面固定连接有圆杆(13)。

3.根据权利要求2所述的一种内科护理专用床,其特征在于:所述圆杆(13)的表面固定连接有圆柱(14),所述圆柱(14)的表面活动连接有连接块(15)。

4.根据权利要求3所述的一种内科护理专用床,其特征在于:所述连接块(15)的下表面固定连接有餐板(16),所述餐板(16)的下表面开设有B滑槽,所述B滑槽的内部活动连接有药盒(17)。

5.根据权利要求1所述的一种内科护理专用床,其特征在于:所述挡板(3)的一侧固定连接有卡片框(18),所述支撑梁(5)的下表面固定连接有万向轮(19)。

6.根据权利要求4所述的一种内科护理专用床,其特征在于:所述B滑槽与药盒(17)之间相互适配。

一种内科护理专用床

技术领域

[0001] 本实用新型涉及医疗设备技术领域，具体为一种内科护理专用床。

背景技术

[0002] 内科包括呼吸内科，消化内科，心血管内科，神经内科，肿瘤科，内分泌科，血液内科，传染病科，小儿内科等，呼吸内科：包括的疾病有感冒、肺炎、肺气肿、肺结核、支气管扩张、哮喘、肺癌、肺心病、呼吸衰竭、慢性支气管炎、气胸、肺脓肿、胸腔积液、间质性肺疾病。

[0003] 在对内科病人进行护理时会用到护理专用床，对一些病重的人往往需要护理人员守着患者旁边进行24小时护理照顾，夜间患者休息时护理人员也需要守候，现有护理专用床，护理人员只能拿个板凳靠在床边休息，对护理人员精神和生理上都造成极大的负担，导致之后不能够很好的照顾患者，药物的存放不方便患者拿取。

实用新型内容

[0004] (一)解决的技术问题

[0005] 针对现有技术的不足，本实用新型提供了一种内科护理专用床，解决了上述背景技术中提出的问题。

[0006] (二)技术方案

[0007] 为实现以上目的，本实用新型通过以下技术方案予以实现：一种内科护理专用床，包括床板，所述床板的上表面固定连接有护栏，所述床板的一侧固定连接有挡板，所述床板的上表面活动连接有床垫，所述床板的下表面固定连接有支撑梁，所述支撑梁的背面固定连接有加固梁，所述加固梁的一侧开设有A滑槽，所述A滑槽的内部活动连接有备用床板，所述备用床板的上表面开设有螺纹孔，所述螺纹孔的内部活动连接有螺栓，所述螺栓的一端固定连接有支撑底座，所述备用床板的一侧固定连接有拉把，所述床板的一侧开设有T型槽。

[0008] 可选的，所述T型槽的内部活动连接有T型块，所述T型块的上表面固定连接有圆杆。

[0009] 可选的，所述圆杆的表面固定连接有圆柱，所述圆柱的表面活动连接有连接块。

[0010] 可选的，所述连接块的下表面固定连接有餐板，所述餐板的下表面开设有B滑槽，所述B滑槽的内部活动连接有药盒。

[0011] 可选的，所述挡板的一侧固定连接有卡片框，所述支撑梁的下表面固定连接有万向轮。

[0012] 可选的，所述B滑槽与药盒之间相互适配。

[0013] (三)有益效果

[0014] 本实用新型提供了一种内科护理专用床，具备以下有益效果：

[0015] 本实用新型的主要优势在于提供一种内科护理专用床，本设备提供一种窗体结构，使用时，夜间患者休息时，监护人员可以手握拉把将备用床板从加固梁的A滑槽内抽出，

旋转螺栓推使支撑底座接触到地面支撑起备用床板，进而护理人员可以躺置备用床板上进行休息，也能够随时对患者进行护理，白天只需旋转螺栓，提起支撑底座，将备用床板划入A滑槽内，不占用到空间，相较传统设备，通过备用床板的设置，使得二十四小时护理的人员，夜间在患者休息时，也能够躺置备用床板进行休息，避免靠在板凳上休息对精神和心理造成负担，进而后续能够很好的照顾到患者，降低了护理人员的工作负担。

[0016] 本实用新型的主要优势在于提供一种内科护理专用床，本设备提供一种床体结构，通过餐板和药盒的设置，吃饭时，患者将餐板翻转置于护栏上摆上饭菜进行吃饭，饭后患者可直接从餐板下抽拉出药盒，取出药盒内收纳的药片进行服食，避免还需从其他地方拿取翻找药片而浪费时间，提高了设备的实用性。

附图说明

[0017] 图1为本实用新型结构示意图；

[0018] 图2为本实用新型结构第二形态示意图；

[0019] 图3为本实用新型结构餐板示意图。

[0020] 图中：1、床板；2、护栏；3、挡板；4、床垫；5、支撑梁；6、加固梁；7、备用床板；8、螺栓；9、支撑底座；10、拉把；11、T型槽；12、T型块；13、圆杆；14、圆柱；15、连接块；16、餐板；17、药盒；18、卡片框；19、万向轮。

具体实施方式

[0021] 下面将结合本实用新型实施例中的附图，对本实用新型实施例中的技术方案进行清楚、完整地描述，显然，所描述的实施例仅仅是本实用新型一部分实施例，而不是全部的实施例。

[0022] 请参阅图1至图3，本实用新型提供一种技术方案：一种内科护理专用床，包括床板1，床板1的上表面固定连接有护栏2，床板1的一侧固定连接有挡板3，床板1的上表面活动连接有床垫4，床板1的下表面固定连接有支撑梁5，支撑梁5的背面固定连接有加固梁6，加固梁6的一侧开设有A滑槽，A滑槽的内部活动连接有备用床板7，备用床板7的上表面开设有螺纹孔，螺纹孔的内部活动连接有螺栓8，螺栓8的一端固定连接有支撑底座9，备用床板7的一侧固定连接有拉把10，床板1的一侧开设有T型槽11，T型槽11的内部活动连接有T型块12，在T型块12的作用下，可以来回调整餐板16至患者舒适的位置，提高设备使用的舒适性，T型块12的上表面固定连接有圆杆13，圆杆13的表面固定连接有圆柱14，圆柱14的表面活动连接有连接块15，连接块15的下表面固定连接有餐板16，餐板16的下表面开设有B滑槽，B滑槽的内部活动连接有药盒17，挡板3的一侧固定连接有卡片框18，可以在卡片框18插入写有患者个人信息和病历的简介卡片，方便医生查房，快速了解患者情况进行视察，支撑梁5的下表面固定连接有万向轮19，B滑槽与药盒17之间相互适配，夜间患者休息时，监护人员可以手握拉把10将备用床板7从加固梁6的A滑槽内抽出，旋转螺栓8推使支撑底座9接触到地面支撑起备用床板7，进而护理人员可以躺置备用床板7上进行休息，也能够随时对患者进行护理，白天只需旋转螺栓8，提起支撑底座9，将备用床板7划入A滑槽内，不占用到空间，相较传统设备，通过备用床板7的设置，使得二十四小时护理的人员，夜间在患者休息时，也能够躺置备用床板7进行休息，避免靠在板凳上休息对精神和心理造成负担，进而后续能够很好的

照顾到患者，降低了护理人员的工作负担，通过餐板16和药盒17的设置，吃饭时，患者将餐板16翻转置于护栏2上摆上饭菜进行吃饭，饭后患者可直接从餐板16下抽拉出药盒17，取出药盒17内收纳的药片进行服食，避免还需从其他地方拿取翻找药片而浪费时间，提高了设备的实用性。

[0023] 综上所述，该内科护理专用床，使用时，夜间患者休息时，监护人员可以手握拉把10将备用床板7从加固梁6的A滑槽内抽出，旋转螺栓8推使支撑底座9接触到地面支撑起备用床板7，进而护理人员可以躺置备用床板7上进行休息，也能够随时对患者进行护理，白天只需旋转螺栓8，提起支撑底座9，将备用床板7划入A滑槽内，不占用到空间，相较传统设备，通过备用床板7的设置，使得二十四小时护理的人员，夜间在患者休息时，也能够躺置备用床板7进行休息，避免靠在板凳上休息对精神和心理造成负担，进而后续能够很好的照顾到患者，降低了护理人员的工作负担，通过餐板16和药盒17的设置，吃饭时，患者将餐板16翻转置于护栏2上摆上饭菜进行吃饭，饭后患者可直接从餐板16下抽拉出药盒17，取出药盒17内收纳的药片进行服食，避免还需从其他地方拿取翻找药片而浪费时间，提高了设备的实用性。

[0024] 以上所述，仅为本实用新型较佳的具体实施方式，但本实用新型的保护范围并不局限于此，任何熟悉本技术领域的技术人员在本实用新型揭露的技术范围内，根据本实用新型的技术方案及其实用新型构思加以等同替换或改变，都应涵盖在本实用新型的保护范围之内。

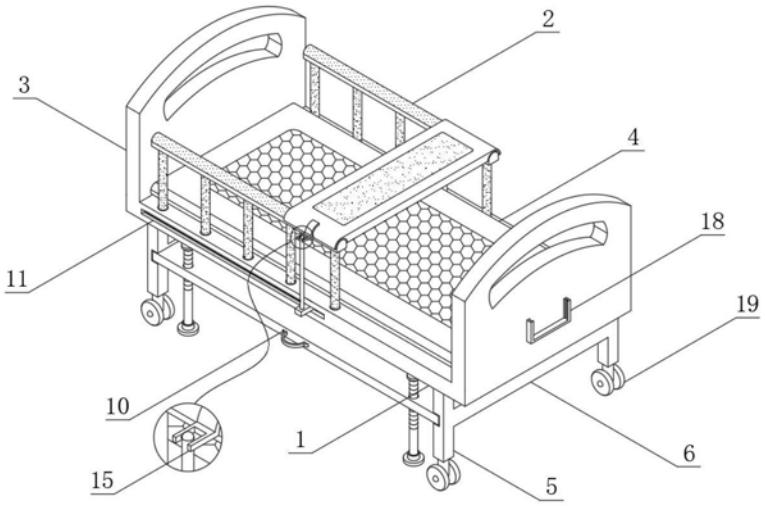

图1

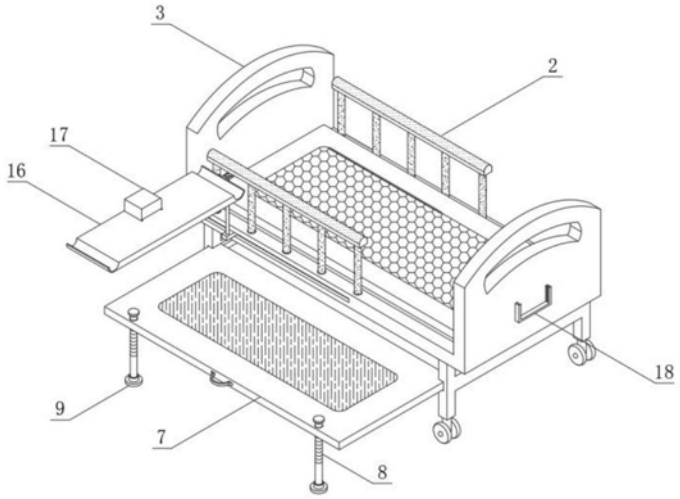

图2

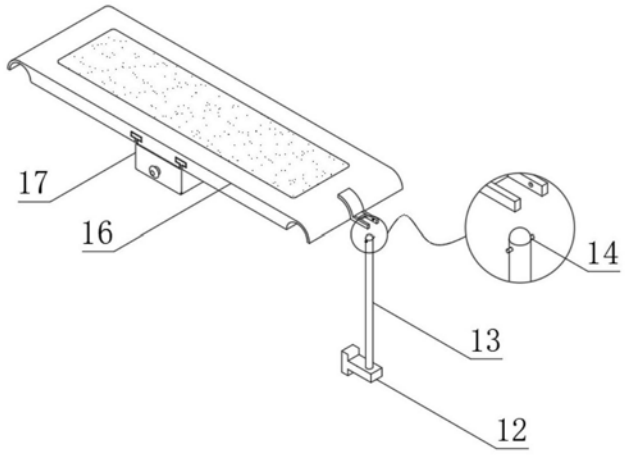

图3