(19)中华人民共和国国家知识产权局

(12)实用新型专利

(10)授权公告号 CN 215822125 U
(45)授权公告日 2022.02.15

(21)申请号 202122261794.5

(22)申请日 2021.09.17

(73)专利权人 浙江大学
地址 310013 浙江省杭州市西湖区余杭塘路866号

(72)发明人 王园 徐凌丽

(74)专利代理机构 杭州品众专利代理事务所(特殊普通合伙) 33459
代理人 苗小伟

(51)Int.Cl.
A61M 39/18(2006.01)
A61L 2/18(2006.01)

权利要求书1页 说明书3页 附图4页

(54)实用新型名称

一种无针接头消毒帽

(57)摘要

本实用新型公开了一种无针接头消毒帽，包括套体、第一存放盒、第二存放盒和活塞轴，套体的底部设有套接部，套接部的顶部设有开设于套体内壁的螺纹连接部，套体的内部顶端固定连接有封堵凸起，第一存放盒固定连接于套体的外部顶端，第一存放盒的内部存放有无纺棉块，第二存放盒的内部盛装有消毒液，活塞轴的一端穿插置于第二存放盒的内部并连接有活塞，本实用新型通过设置的套体可以快速将该消毒帽与无针接头进行套接，通过按压压柄，利用活塞轴推动活塞，实现将第二存放盒内部消毒液注入第一存放盒的无纺棉块内，利用无纺棉块与无纺棉片的毛细作用，再轻轻转动套体，浸有消毒液的无纺棉片与无针接头的阴性端充分接触，达到消毒的目的。

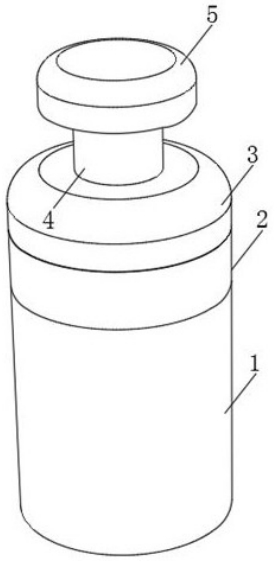

CN 215822125 U

1.一种无针接头消毒帽,其特征在于,包括:套体(1),所述套体(1)的底部设有套接部(11),所述套接部(11)的顶部设有开设于套体(1)内壁的螺纹连接部(13),所述套体(1)的内部顶端固定连接有封堵凸起(12);

第一存放盒(2),所述第一存放盒(2)固定连接于套体(1)的外部顶端,所述第一存放盒(2)的内部存放有无纺棉块(21);

第二存放盒(3),所述第二存放盒(3)固定安装于第一存放盒(2)的顶部,所述第二存放盒(3)的内部盛装有消毒液(31);

活塞轴(4),所述活塞轴(4)的一端穿插置于第二存放盒(3)的内部并连接有活塞(41);

压柄(5),所述压柄(5)固定连接于活塞轴(4)的另一端。

2.根据权利要求1所述的一种无针接头消毒帽,其特征在于:所述无纺棉块(21)的底部连接有置于套体(1)内部的无纺棉片(211),且无纺棉片(211)贴合于螺纹连接部(13)的螺纹槽处。

3.根据权利要求1所述的一种无针接头消毒帽,其特征在于:所述第一存放盒(2)的底部边缘处开设有直径小于2mm的多个开孔,且所述开孔的底部粘接有密封膜。

4.根据权利要求1所述的一种无针接头消毒帽,其特征在于:所述消毒液(31)为医用酒精或洗必泰中的一种。

5.根据权利要求1所述的一种无针接头消毒帽,其特征在于:所述压柄(5)的顶部开设有防护纹。

6.根据权利要求1所述的一种无针接头消毒帽,其特征在于:所述套体(1)的底部套接有无针接头(6),所述封堵凸起(12)置于无针接头(6)的阴性端内部,所述螺纹连接部(13)与阴性端的外部螺纹连接。

一种无针接头消毒帽

技术领域

[0001] 本实用新型涉及医疗用具技术领域，具体为一种无针接头消毒帽。

背景技术

[0002] 为防止针刺伤，现临床多数医院均采用无针输液装置进行输液，无针输液装置包括留置针，无针接头，无针输液器。常规无针输液操作：液体与无针输液器连接并排气；酒精棉片消毒无针接头，消毒时间大于15秒，消毒次数大于20下以保障充分消毒；但是上述的手动消毒方式费时费力，在一定程度上会增加护士的工作强度，因此提供一种可以与无针接头进行适配，用来减少患者感染和提高护士工作效率的消毒帽是存在较高实用性意义的。

发明内容

[0003] 在本实用新型的目的在于提供一种无针接头消毒帽，以解决上述背景技术提出的问题。

[0004] 为实现上述目的，本实用新型提供如下技术方案：

[0005] 一种无针接头消毒帽，包括：套体，所述套体的底部设有套接部，所述套接部的顶部设有开设于套体内壁的螺纹连接部，所述套体的内部顶端固定连接有封堵凸起；

[0006] 第一存放盒，所述第一存放盒固定连接于套体的外部顶端，所述第一存放盒的内部存放有无纺棉块；

[0007] 第二存放盒，所述第二存放盒固定安装于第一存放盒的顶部，所述第二存放盒的内部盛装有消毒液；

[0008] 活塞轴，所述活塞轴的一端穿插置于第二存放盒的内部并连接有活塞；

[0009] 压柄，所述压柄固定连接于活塞轴的另一端。

[0010] 作为本实用新型的一种优选方案：所述无纺棉块的底部连接有置于套体内部的无纺棉片，且无纺棉片贴合于螺纹连接部的螺纹槽处。

[0011] 作为本实用新型的一种优选方案：所述第一存放盒的底部边缘处开设有直径小于2mm的多个开孔，且所述开孔的底部粘接有密封膜。

[0012] 作为本实用新型的一种优选方案：所述消毒液为医用酒精或洗必泰中的一种。

[0013] 作为本实用新型的一种优选方案：所述压柄的顶部开设有防护纹。

[0014] 作为本实用新型的一种优选方案：所述套体的底部套接有无针接头，所述封堵凸起置于无针接头的阴性端内部，所述螺纹连接部与阴性端的外部螺纹连接。

[0015] 与现有技术相比，本实用新型的有益效果是：

[0016] 1)通过设置的套体可以快速将该消毒帽与无针接头进行套接，通过按压压柄，利用活塞轴推动活塞，实现将第二存放盒内部消毒液注入第一存放盒的无纺棉块内，利用无纺棉块与无纺棉片的毛细作用，再轻轻转动套体，浸有消毒液的无纺棉片与无针接头的阴性端充分接触，达到消毒的目的，当要输液治疗时仅需将消毒帽旋下，即可连接无针输液器，降低护士的工作量；

[0017] 2)通过设置的封堵凸起可以对无针接头的阴性端端头进行封堵,防止消毒液进入无针接头的内部,确保无针接头使用的安全性。

附图说明

[0018] 图1为本实用新型的结构示意图;

[0019] 图2为本实用新型的内部结构示意图;

[0020] 图3为本实用新型的剖面示意图;

[0021] 图4为本实用新型的安装示意图。

[0022] 图中:1、套体;11、套接部;12、封堵凸起;13、螺纹连接部;2、第一存放盒;21、无纺棉块;211、无纺棉片;3、第二存放盒;31、消毒液;32、密封圈;4、活塞轴;41、活塞;5、压柄;6、无针接头。

具体实施方式

[0023] 下面将结合本实用新型实施例中的附图,对本实用新型实施例中的技术方案进行清楚、完整地描述,显然,所描述的实施例仅仅是本实用新型一部分实施例,而不是全部的实施例。基于本实用新型中的实施例,本领域普通技术人员在没有做出创造性劳动前提下所获得的所有其他实施例,都属于本实用新型保护的范围。

[0024] 请参阅图1-4,本实用新型提供一种技术方案:一种无针接头消毒帽,包括:套体1、第一存放盒2、第二存放盒3、活塞轴4和压柄5,其中套体1的底部设有套接部11,套接部11的顶部设有开设于套体1内壁的螺纹连接部13,套体1的内部顶端固定连接有封堵凸起12,第一存放盒2固定连接于套体1的外部顶端,第一存放盒2的内部存放有无纺棉块21,第二存放盒3固定安装于第一存放盒2的顶部,第二存放盒3的内部盛装有消毒液31,第一存放盒2的底部边缘处开设有直径小于2mm的多个开孔,且开孔的底部粘接有密封膜,为了使用人员清楚的查看第一存放盒2内部无纺棉是否浸入消毒液31和第二存放盒3内部消毒液31的使用情况,第一存放盒2和第二存放盒3均为透明的塑料制成;

[0025] 其中,活塞轴4的一端穿插置于第二存放盒3的内部并连接有活塞41,为了增加活塞轴4与第二存放盒3穿插连接处的密封性,第二存放盒3与活塞轴4的套接处还嵌设有密封圈32,压柄5固定连接于活塞轴4的另一端,压柄5的顶部开设有防护纹,通过设置的防滑纹可以增加使用人员按压压柄5时的摩擦力,确保人员可以稳定便捷的按压压柄5;

[0026] 其中,无纺棉块21的底部连接有置于套体1内部的无纺棉片211,且无纺棉片211贴合于螺纹连接部13的螺纹槽处,设置的无纺棉片211在不影响螺纹连接部13与无针接头6阴性端正常螺纹连接的同时,浸有消毒液31的无纺棉片211可以充分与阴性端进行接触和消毒。

[0027] 在本实施例中:消毒液31为医用酒精或洗必泰中的一种,确保消毒液31可以对阴性端进行有效的消毒。

[0028] 在本实施例中,套体1的底部套接有无针接头6,封堵凸起12置于无针接头6的阴性端内部,螺纹连接部13与阴性端的外部螺纹连接,通过设置的套体1可以与无针接头6进行快速套接,通过旋转套体1利用螺纹连接部13与阴性端的螺纹连接,防止消毒帽发生脱落,通过设置的封堵凸起12可以对阴性端端头进行封堵,防止消毒液31进入无针接头6的内部。

[0029] 具体使用时：在输液结束后，可以将该消毒帽与无针接头6进行连接，然后下压压柄5，利用活塞轴4带动活塞41对第二存放盒3内部消毒液31进行加压，使得密封膜破裂，消毒液31进入第一存放盒2的无纺棉块21内，利用无纺棉块21与无纺棉片211的毛细作用，再轻轻转动套体1，浸有消毒液31的无纺棉片211与无针接头6的阴性端充分接触，达到消毒的目的，在下次输液时，仅需将消毒帽取下，即可连接无针输液器进行输液，无需护士手动对无针接头6进行二次消毒，减轻护士的工作量；

[0030] 在输液前，可以将消毒帽先连接于无针接头6，当进行常规的排气操作后，直接将消毒帽取下，即可连接无针输液器。

[0031] 本说明中未作详细描述的内容属于本领域专业技术人员公知的现有技术，尽管参照前述实施例对本实用新型进行了详细的说明，对于本领域的技术人员来说，其依然可以对前述各实施例所记载的技术方案进行修改，或者对其中部分技术特征进行等同替换，凡在本实用新型的精神和原则之内，所作的任何修改、等同替换、改进等，均应包含在本实用新型的保护范围之内。

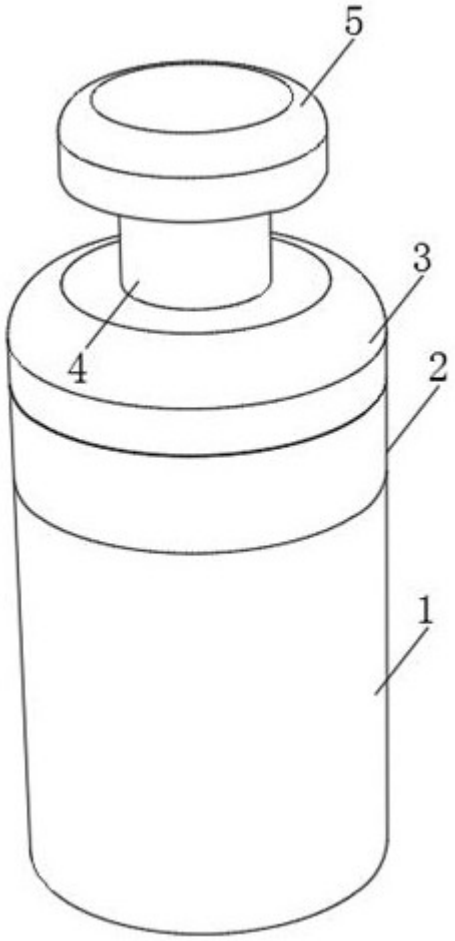

图1

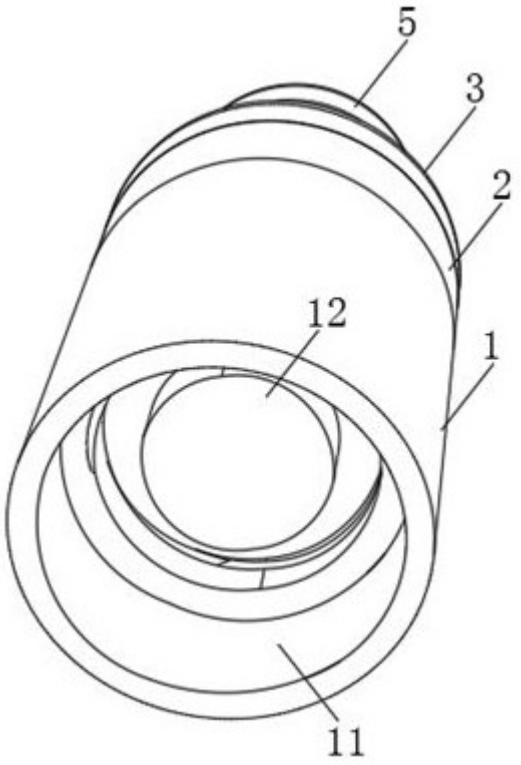

图2

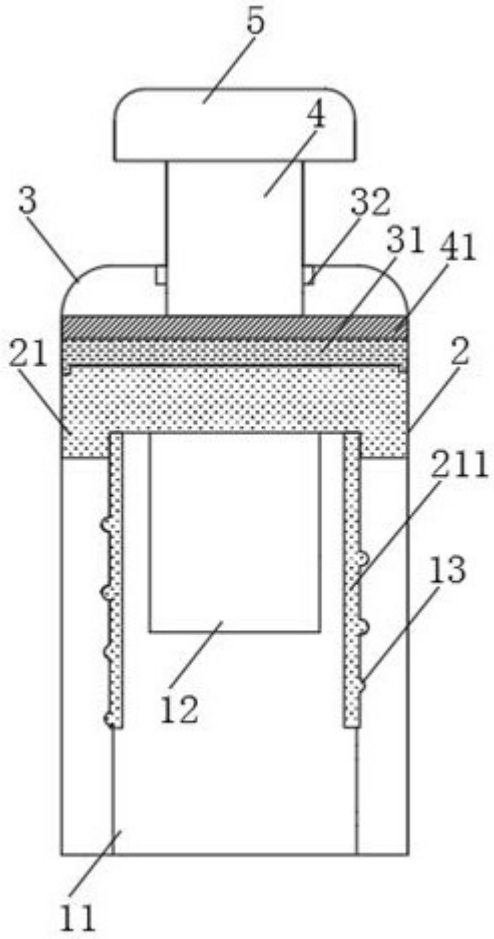

图3

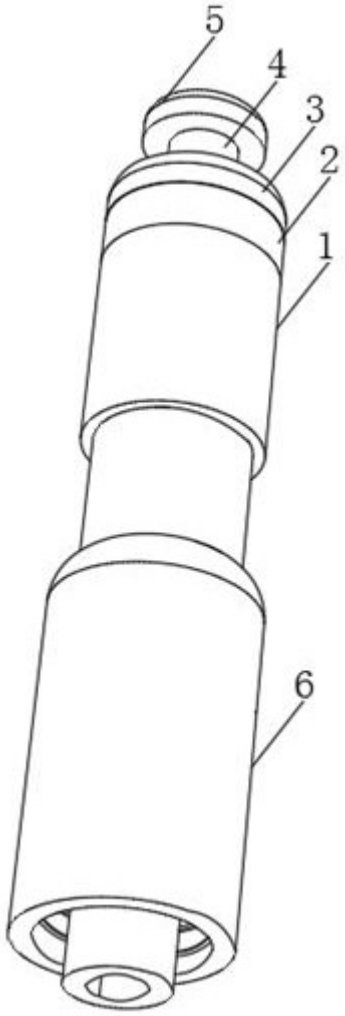

图4