(19)中华人民共和国国家知识产权局

(12)实用新型专利

(10)授权公告号 CN 210869283 U
(45)授权公告日 2020.06.30

(21)申请号 201921143843.1

(22)申请日 2019.07.21

(73)专利权人 安徽旭展畜牧科技有限公司
地址 232200 安徽省淮南市寿县双桥镇马荒村老圩村民组(寿县旭日湖羊养殖专业合作社东100米)

(72)发明人 周旭

(51)Int.Cl.
A01K 5/01(2006.01)

权利要求书1页 说明书3页 附图2页

(54)实用新型名称

一种羊用旋转喂食装置

(57)摘要

本实用新型公开了一种羊用旋转喂食装置，属于畜牧技术领域，包括底座，底座的上端右部转动连接有第一转轴，第一转轴的上端固定连接有转盘，转盘的上端开设有环形食槽，底座的上端中部固定连接有电机，电机的输出端固定连接有主动轮，第一转轴的圆周表面固定连接有从动轮，主动轮与从动轮之间传动连接有传动带，底座的上端左部转动连接有第二转轴，第二转轴的右端固定连接有连接杆，连接杆的右端固定连接有上料漏斗，上料漏斗的下端固定连接有上料管，且上料管与上料漏斗相连通，上料管上连接有上料阀门，可以旋转上料喂食，喂食均匀，劳动强度较低，结构简单紧凑，实用性强。

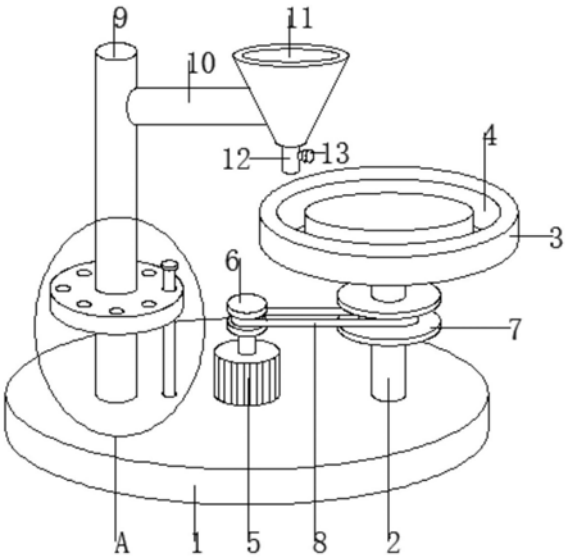

CN 210869283 U

1.一种羊用旋转喂食装置,包括底座(1),其特征在于:所述底座(1)的上端右部转动连接有第一转轴(2),所述第一转轴(2)的上端固定连接有转盘(3),所述转盘(3)的上端开设有环形食槽(4),所述底座(1)的上端中部固定连接有电机(5),所述电机(5)的输出端固定连接有主动轮(6),所述第一转轴(2)的圆周表面固定连接有从动轮(7),所述主动轮(6)与从动轮(7)之间传动连接有传动带(8),所述底座(1)的上端左部转动连接有第二转轴(9),所述第二转轴(9)的右端固定连接有连接杆(10),所述连接杆(10)的右端固定连接有上料漏斗(11),所述上料漏斗(11)的下端固定连接有上料管(12),且上料管(12)与上料漏斗(11)相连通,所述上料管(12)上连接有上料阀门(13)。

2.根据权利要求1所述的一种羊用旋转喂食装置,其特征在于:所述第二转轴(9)的圆周表面上固定连接有定位块(14),所述定位块(14)的上端开设有多个定位孔(15),所述底座(1)的上端开设有定位槽(16),所述定位孔(15)与定位槽(16)之间插接有定位销(17)。

3.根据权利要求2所述的一种羊用旋转喂食装置,其特征在于:所述定位孔(15)至少设有八个,且多个定位孔(15)呈环形阵列分布。

4.根据权利要求2所述的一种羊用旋转喂食装置,其特征在于:所述定位孔(15)和定位槽(16)的内壁均通过尼龙贴粘接有海绵垫。

5.根据权利要求1所述的一种羊用旋转喂食装置,其特征在于:所述上料管(12)的管径小于环形食槽(4)的槽口口径,所述上料管(12)位于环形食槽(4)的上侧。

6.根据权利要求1所述的一种羊用旋转喂食装置,其特征在于:所述电机(5)与外部电源电性连接,所述电机(5)的型号为YVP变频电机。

一种羊用旋转喂食装置

技术领域

[0001] 本实用新型涉及畜牧技术领域，更具体地说，涉及一种羊用旋转喂食装置。

背景技术

[0002] 畜牧，是指采用畜、禽等已经被我们人类人工饲养驯化的动物，或者鹿、狐、貂等野生动物的生理机能，通过人工饲养、繁殖，使其将牧草和饲料等植物能转变为动物能，以取得肉、蛋、奶、羊毛、皮张等畜产品的生产过程。

[0003] 现有技术中，养殖羊群均采用人工喂食，若对较多圈养羊群进行喂食时，工作人员常常需要将草割碎来喂食羊群，这样会导致喂食不均匀，而且加大了工作人员的工作量。

实用新型内容

[0004] 1.要解决的技术问题

[0005] 针对现有技术中存在的问题，本实用新型的目的在于提供一种羊用旋转喂食装置，它可以旋转上料喂食，喂食均匀，劳动强度较低，结构简单紧凑，实用性强。

[0006] 2.技术方案

[0007] 为解决上述问题，本实用新型采用如下的技术方案：

[0008] 一种羊用旋转喂食装置，包括底座，所述底座的上端右部转动连接有第一转轴，所述第一转轴的上端固定连接有转盘，所述转盘的上端开设有环形食槽，所述底座的上端中部固定连接有电机，所述电机的输出端固定连接有主动轮，所述第一转轴的圆周表面固定连接有从动轮，所述主动轮与从动轮之间传动连接有传动带，所述底座的上端左部转动连接有第二转轴，所述第二转轴的右端固定连接有连接杆，所述连接杆的右端固定连接有上料漏斗，所述上料漏斗的下端固定连接有上料管，且上料管与上料漏斗相连通，所述上料管上连接有上料阀门，可以旋转上料喂食，喂食均匀，劳动强度较低，结构简单紧凑，实用性强。

[0009] 进一步的，所述第二转轴的圆周表上固定连接有定位块，所述定位块的上端开设有多个定位孔，所述底座的上端开设有定位槽，所述定位孔与定位槽之间插接有定位销。

[0010] 进一步的，所述定位孔至少设有八个，且多个定位孔呈环形阵列分布。

[0011] 进一步的，所述定位孔和定位槽的内壁均通过尼龙贴粘接有海绵垫。

[0012] 进一步的，所述上料管的管径小于环形食槽的槽口口径，所述上料管位于环形食槽的上侧。

[0013] 进一步的，所述电机与外部电源电性连接，所述电机的型号为YVP变频电机。

[0014] 3.有益效果

[0015] 相比于现有技术，本实用新型的优点在于：

[0016] (1)本方案通过上料漏斗和上料管向环形食槽内上料，上料时，上料管不动，电机的输出端转动带动主动轮转动，主动轮转动通过传动带带动从动轮转动，最终使得转盘和环形食槽转动，从而进行旋转上料喂食，上料均匀。

[0017] (2)喂食时，转盘和环形食槽是转动，可均匀喂食，也可使环形食槽内的食物均匀的被消耗。

[0018] (3)喂食时，通过定位销的设置，可将上料漏斗和上料管转动至远离转盘的一侧，从而使其不阻碍羊的进食。

附图说明

[0019] 图1为本实用新型的结构示意图；

[0020] 图2为图1中A处的结构示意图。

[0021] 图中标号说明：

[0022] 1底座、2第一转轴、3转盘、4环形食槽、5电机、6主动轮、7从动轮、8传动带、9第二转轴、10连接杆、11上料漏斗、12上料管、13上料阀门、14定位块、15定位孔、16定位槽、17定位销。

具体实施方式

[0023] 下面将结合本实用新型实施例中的附图对本实用新型实施例中的技术方案进行清楚、完整地描述。显然，所描述的实施例仅仅是本实用新型一部分实施例，而不是全部的实施例，基于本实用新型中的实施例，本领域普通技术人员在没有做出创造性劳动前提下所获得的所有其他实施例，都属于本实用新型保护的范围。

[0024] 在本实用新型的描述中，需要说明的是，术语“上”、“下”、“内”、“外”、“顶/底端”等指示的方位或位置关系为基于附图所示的方位或位置关系，仅是为了便于描述本实用新型和简化描述，而不是指示或暗示所指的装置或元件必须具有特定的方位、以特定的方位构造和操作，因此不能理解为对本实用新型的限制。此外，术语“第一”、“第二”仅用于描述目的，而不能理解为指示或暗示相对重要性。

[0025] 在本实用新型的描述中，需要说明的是，除非另有明确的规定和限定，术语“安装”、“设置有”、“套设/接”、“连接”等，应做广义理解，例如“连接”，可以是固定连接，也可以是可拆卸连接，或一体地连接；可以是机械连接，也可以是电连接；可以是直接相连，也可以通过中间媒介间接相连，可以是两个元件内部的连通。对于本领域的普通技术人员而言，可以具体情况理解上述术语在本实用新型中的具体含义。

[0026] 实施例：

[0027] 请参阅图1-2，一种羊用旋转喂食装置，包括底座1，底座1的上端右部转动连接有第一转轴2，第一转轴2不仅可以转动，同时具有良好的支撑作用，第一转轴2的上端固定连接有转盘3，转盘3的上端开设有环形食槽4，环形食槽4是用于盛装羊食用的食物的，底座1的上端中部固定连接有电机5，电机5主要起驱动的作用，电机5提供的动力较为适中，它转速较为适中，电机5与外部电源电性连接，电机5的型号为YVP变频电机；

[0028] 电机5的输出端固定连接有主动轮6，第一转轴2的圆周表面固定连接有从动轮7，主动轮6与从动轮7之间传动连接有传动带8，电机5的输出端转动带动主动轮6转动，主动轮6转动通过传动带8带动从动轮7转动，第一转轴2跟随从动轮7转动，最终使得转盘3和环形食槽4转动，可均匀的上料喂食；

[0029] 底座1的上端左部转动连接有第二转轴9，第二转轴9的右端固定连接有连接杆10，

连接杆10主要起固定和连接的作用，连接杆10的右端固定连接有上料漏斗11，上料漏斗11内用于装羊食用的食物，上料漏斗11的下端固定连接有上料管12，且上料管12与上料漏斗11相连通，上料管12用于食物的通过，从而向环形食槽4内上料，上料管12的管径小于环形食槽4的槽口口径，上料管12位于环形食槽4的上侧，上料管12上安装有上料阀门13，上料阀门13用于控制出料流量的大小；

[0030] 第二转轴9的圆周表上固定连接有定位块14，定位块14主要起定位的作用，定位块14的上端开设有多个定位孔15，定位孔15至少设有八个，且多个定位孔15呈环形阵列分布，底座1的上端开设有定位槽16，定位孔15与定位槽16之间插接有定位销17，多个定位孔15的设置，使得定位块14在转动至多个角度时，定位销17都能插进一个定位孔15和定位槽16之间，定位孔15和定位槽16的内壁均通过尼龙贴粘接有海绵垫，海绵垫有效增大摩擦，使得定位销17的插接更加紧固。

[0031] 工作原理：上料时，启动电机5，电机5的输出端转动带动主动轮6转动，主动轮6转动通过传动带8带动从动轮7转动，第一转轴2跟随从动轮7转动，最终使得转盘3和环形食槽4转动，打开上料阀门13，上料漏斗11内的食物经上料管12落下，由于环形食槽4是转动的，食物可均匀的向环形食槽4内上料，喂食之前，关闭上料阀门13，拔下定位销17，转动第二转轴9，转动上料漏斗11至远离转盘3的一侧，插上定位销17，使其不阻碍羊的进食，喂食时，继续启动电机5，使得羊在进食时，环形食槽4是转动的，使其内部的食物被均匀的消耗，达到均匀喂食的效果，本实用新型可以旋转上料喂食，喂食均匀，劳动强度较低，结构简单紧凑，实用性强。

[0032] 以上所述，仅为本实用新型较佳的具体实施方式，但本实用新型的保护范围并不局限于此，任何熟悉本技术领域的技术人员在本实用新型揭露的技术范围内，根据本实用新型的技术方案及其改进构思加以等同替换或改变，都应涵盖在本实用新型的保护范围内。

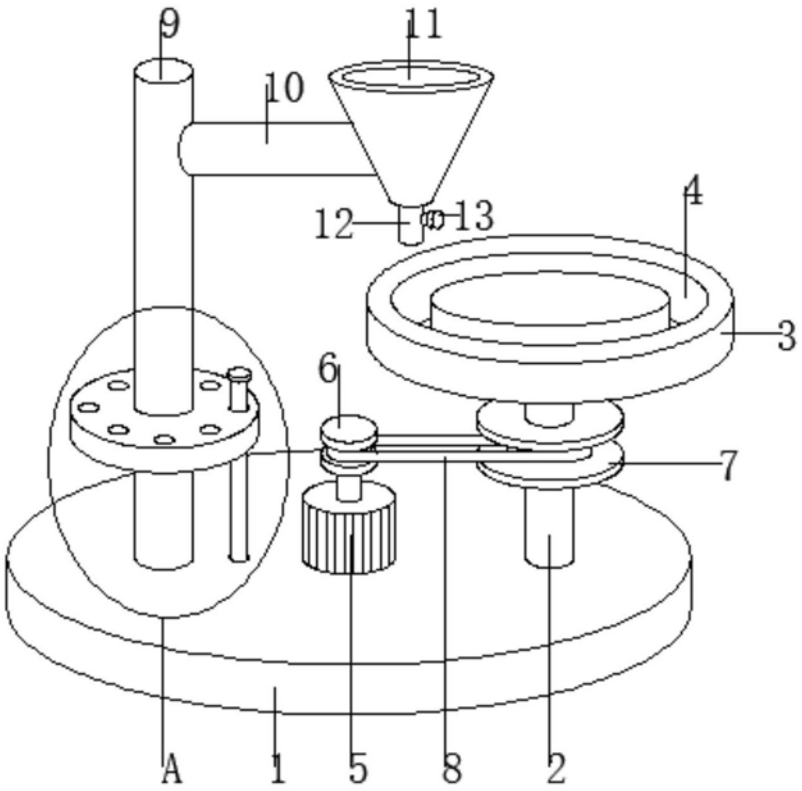

图1

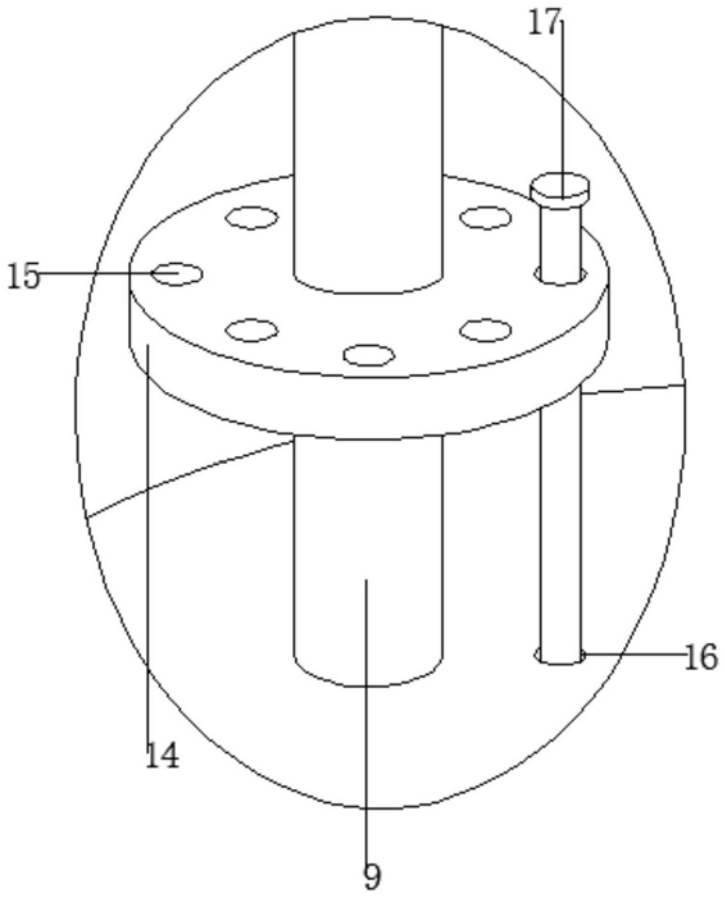

图2