(19) 대한민국특허청(KR)
(12) 공개특허공보(A)

(51) Int. Cl.[6]
G11B 15/62

(11) 공개번호 특1995-0004184
(43) 공개일자 1995년02월17일

(21) 출원번호 특1994-0015959
(22) 출원일자 1994년07월05일
(30) 우선권주장 93-168795 1993년07월08일 일본(JP)
(71) 출원인 마쯔시다덴기산교 가부시기가이샤 모리시타 요이찌
일본국 오오사까후 가도마시 오오아자가도마 1006반지
(72) 발명자 유카와 노리아키
일본국 나라켕 타카이치군 타카토리쪼 카미코시마 979
이노우에 코오치
일본국 오오사까후 오오사까시 텐노지쿠 카쯔야마 1-8-30
(74) 대리인 신중훈, 임옥순

심사청구 : 있음

(54) 화상속의 물체팽창처리방법

요약

본 발명은, 처리대상이 되는 화상속의 각 화소의 농담의 정도를 나타내는 농도데이터에 의거해서 화상속에 존재하는 물체를 팽창처리하는 방법에 관하여, 특히 피대상을 촬상해서 얻게되는 농담화상에 대하여 팽창처리를 행하는 화상속의 물체팽창처리방법에 관한 것으로서, 복잡한 처리알고리듬을 필요로 하는 일없이, 화상속에 존재하는 물체를, 처리전의 물체의 농도상태를 변화시키지 않고 팽창처리하 수 있는 방법을 제공하는 것이며, 그 구성에 있어서, 물체(80)를 배경(85)으로부터 구별하는 임계치에 의거하여 배경(85)속의 물체(80)의 존재의 유무를 판정하는 물체존재판정공정과, 물체(85)가 존재하지 않다고 판정한 부분의 화소에만 이들 포함한 부분화상(11), (21)속의 각 화소의 소정농도치에 의거한 팽창처리를 행하는 선택적팽창처리공정을 가진 것을 특징으로 한 것이다.

대표도

도1

명세서

[발명의 명칭]

화상속의 물체팽창처리방법

[도면의 간단한 설명]

제1도는 본 발명의 제1실시예에 있어서의 팽창처리방법을 구체적수법을 표시한 순서도, 제2도는 제1실시예에 사용하는 장치의 개략구성도, 제3도는 제1실시예에 있어서의 팽창처리전의 처리대상화상의 구성도, 제5도는 본 발명의 제2실시예에 있어서의 부분화상 구성도, 제6도는 본 발명의 제3실시예에 있어서의 부분화상의 구성도.

본 내용은 요부공개 건이므로 전문내용을 수록하지 않았음

(57) 청구의 범위

청구항 1

처리대상이 되는 화상속의 각 화소의 농담의 정도를 나타내는 농도데이터에 의거해서, 주목화소에 대한 농도를 이의 화소를 포함하는 부분화상속의 화소의 최대농도치등의 소정농도치로 해가므로서, 상기 화상속에 존재하는 물체를 팽창시키는 화상속의 물체의 팽창처리방법에 있어서, 물체를 배경으로부터 구별하는 임계치에 의거하여 배경속의 물체의 존재유무를 판정하는 물체존재판정공정과, 물체가 존재하지 않다고 판정한 부분의 화소에만 이것을 포함한 부분화상속의 각 화소의 소정농도치에 의거한 팽창처리를 행하는 선택적팽창처리공정을 가진 것을 특징으로 하는 화상속의 물체팽창처리방법.

※ 참고사항 : 최초출원 내용에 의하여 공개하는 것임.

도면

도면1

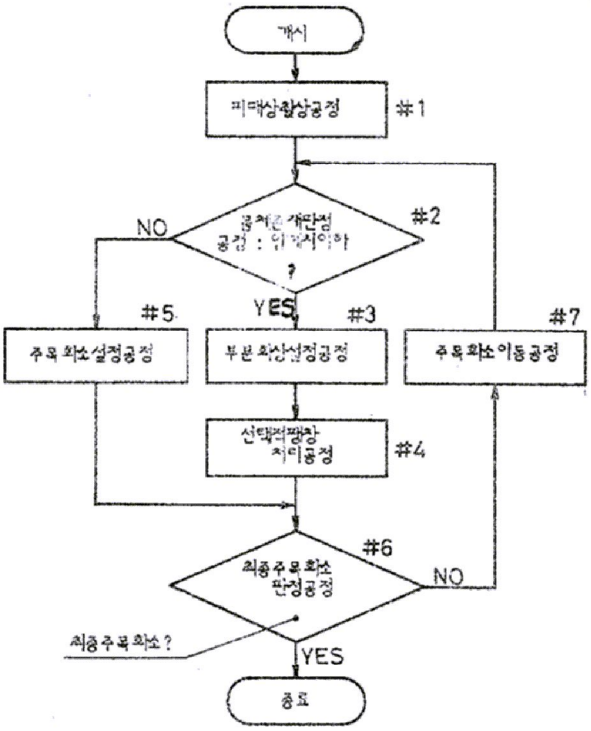
개시
피대상촬상공정
#1
NO
#2
YES
#5
#3
#7
주목화소설정공정
부분화상설정공정
주목화소이동공정
선택적평활
처리공정
#4
#6
최종주목화소
판정공정
NO
최종주목화소?
YES
종료

도면2

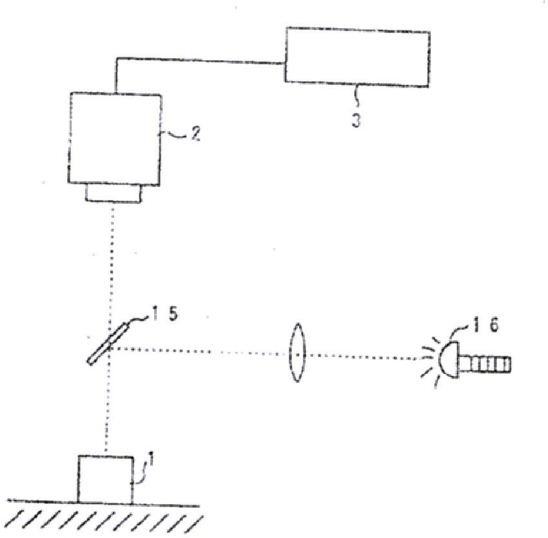
3
2
15
16
1

도면3

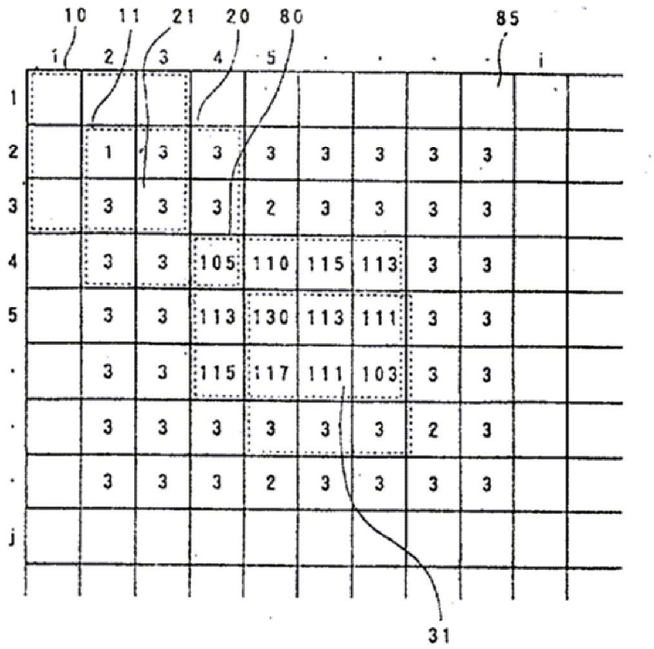
10
11
21
20
80
85
1
2
3
4
5
i
1
2
3
4
5
·
·
·
j
1 3 3 3 3 3 3 3
3 3 3 2 3 3 3 3
3 3 105 110 115 113 3 3
3 3 113 130 113 111 3 3
3 3 115 117 111 103 3 3
3 3 3 3 3 3 2 3
3 3 3 2 3 3 3 3
31

도면5

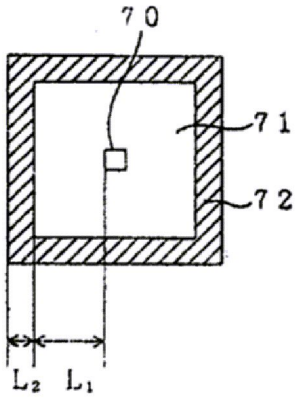
70
71
72
L2
L1

도면6

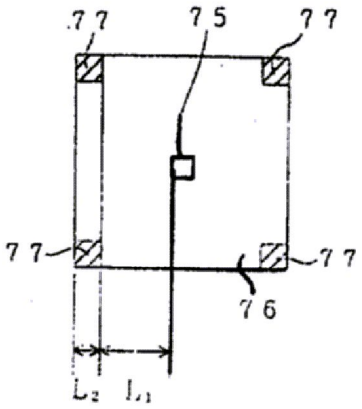
77
75
77
77
77
76
L2
L1