A 47 B Ans.nr.: 1064/84
Indleveret: 27 feb 1984
Løbedag: 27 feb 1984
Alm. tilgængelig: 28 aug 1985
Prioritet: –
MARK L. *BISHOFF; Columbia, US.
Opfinder: Mark L. *Bishoff; US, George *Nelson; US, Daniel J. *Lewis; US.
Fuldmægtig: Firmaet Chas. Hude

Modulformede lagerenheder

1064-84

SAMMENDRAG

Et sæt af identiske forbindelsesstykker er fastgjort til et antal rektangulære paneler (16) til dannelse af en rør- eller kasseformet enhed (18, 20), således at forbindelsesstykkerne (14) danner parallelle langsgående kanter til disse. Forbindelsesstykkerne (14) har hver især en langsgående T-formet ribbe (40) og en langsgående T-formet reces (42, 44), der glidende kan modtage ribben (40) af en nærliggende lagerenhed, således at et antal enheder kan stables til dannelse af en selvbærende struktur, hvorfra en eller flere lagerenheder vil kunne udtages uden at gribe forstyrrende ind i de resterende enheder. I én udformning er et forbindelsesstykke formet ud i ét med et panel.

1064-84

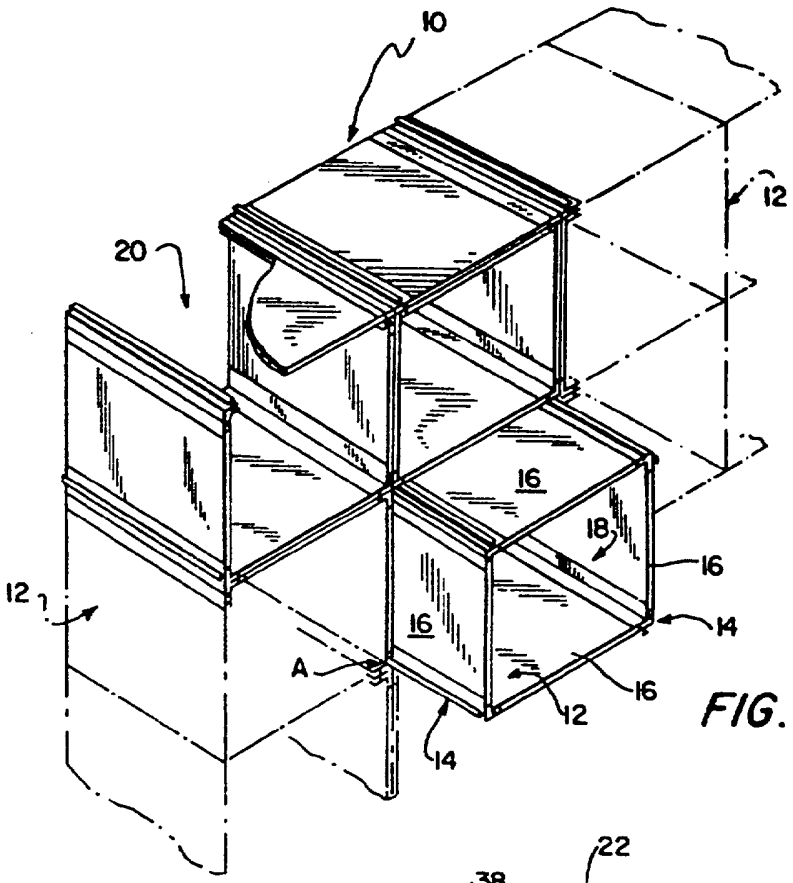

FIG. 1

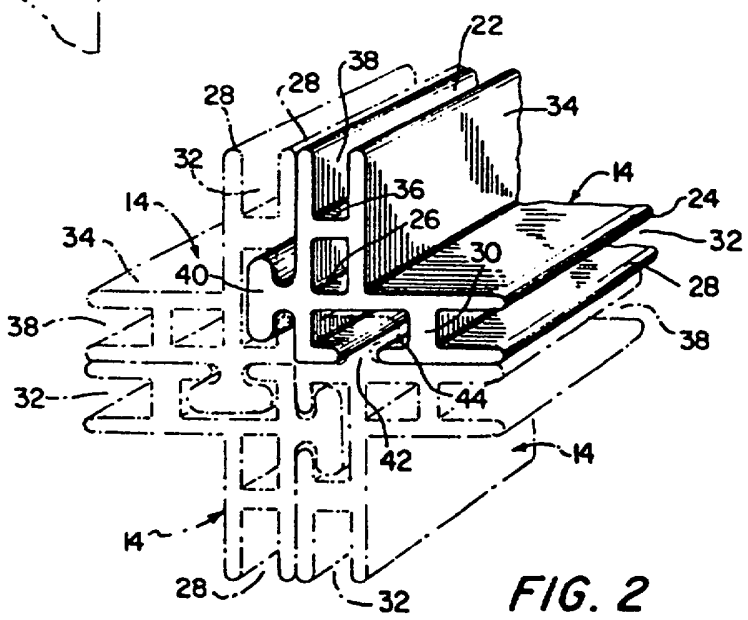

FIG. 2