(19)中华人民共和国国家知识产权局

(12)实用新型专利

(10)授权公告号 CN 203467931 U
(45)授权公告日 2014.03.12

(21)申请号 201320494233.2

(22)申请日 2013.08.14

(73)专利权人 浙江理工大学
地址 310018 浙江省杭州市下沙经济开发区白杨街道2号大街5号

(72)发明人 李昕 刘芳芳

(74)专利代理机构 杭州中平专利事务所有限公司 33202
代理人 翟中平

(51)Int.Cl.
A47B 7/02(2006.01)

权利要求书1页 说明书2页 附图1页

(54)实用新型名称

伸缩桌子

(57)摘要

本实用新型涉及一种伸缩桌子，包括大桌和小桌，所述大桌一侧设有两桌腿，该大桌桌面两侧为凹槽且凹槽中设有滑块，大桌桌面正下方设置有小桌，小桌一侧两桌腿向上延伸为两凸块且两凸块通过螺钉分别与所在侧的滑块固定连接。优点：伸缩桌子拉伸、收拢时摩擦力较小，使用方便且省力。

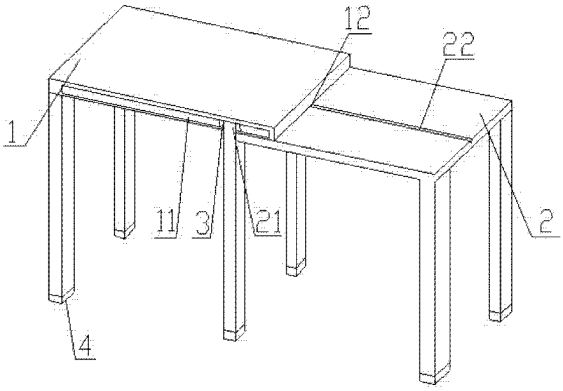

CN 203467931 U

1. 一种伸缩桌子，包括大桌（1）和小桌（2），其特征是：所述大桌（1）一侧设有两桌腿，该大桌（1）桌面两侧为凹槽（11）且凹槽（11）中设有滑块（3），大桌（1）桌面正下方设置有小桌（2），小桌（2）一侧两桌腿向上延伸为两凸块（21）且两凸块（21）通过螺钉分别与所在侧的滑块（3）固定连接。

2. 根据权利要求 1 所述的伸缩桌子，其特征是：所述大桌（1）桌面下端面设有 V 形滑台（12），小桌（2）桌面上端面设有 V 形轨道（22）且 V 形轨道（22）与 V 形滑台（12）卡接配合。

3. 根据权利要求 1 所述的伸缩桌子，其特征是：所述大桌（1）和小桌（2）的桌脚底部均设有螺栓调节脚（4）。

4. 根据权利要求 1 所述的伸缩桌子，其特征是：所述滑块（3）可在凹槽（11）中前、后移动。

伸缩桌子

技术领域

[0001] 本实用新型涉及一种拉伸、收拢方便又省力的伸缩桌子，属于伸缩桌子制造领域。

背景技术

[0002] CN201831236U、名称“一种伸缩桌子”，包括大桌面和设于大桌面内的小桌面，所述大桌面底部一端设有两条桌腿，所述的两条桌腿分别位于大桌面底部一端的两角；所述小桌面底部设有四条桌腿，所述的四条桌腿分别设于小桌面底部的四角。所述大桌面上端面设有细槽，该细槽有两条。缺点：该伸缩桌子拉伸、收拢时，小桌面与大桌上、下内表面产生摩擦，摩擦力较大，使用使较费力。

实用新型内容

[0003] 设计目的：为避免背景技术中的不足，设计一种拉伸、收拢方便又省力的伸缩桌子。

[0004] 设计方案：为实现上述设计目的。1、大桌一侧设有两桌腿，该大桌桌面两侧为凹槽且凹槽中设有滑块，大桌桌面正下方设置有小桌，小桌一侧两桌腿向上延伸为两凸块且两凸块通过螺钉分别与所在侧的滑块固定连接的设计，是本实用新型的技术特征之一。这样设计的目的在于：大桌一侧设有两桌腿，大桌桌面正下方设置有小桌，大桌仅有一侧腿，另一侧腿以小桌代替，该大桌桌面两侧为凹槽且凹槽中设有滑块，小桌一侧两桌腿向上延伸为两凸块且两凸块通过螺钉分别与所在侧的滑块固定连接，在就餐人少时小桌位于大桌桌面下方做为大桌一侧桌腿使用，当就餐人数多时，与滑块固定为一体的小桌，沿着凹槽拉伸，令大桌桌面与小桌桌面共同使用，扩大了桌面面积，这样伸缩桌子平时占用空间少，就餐人多时可根据需要扩大了桌面面积，方便实用。2、大桌桌面下端设有V形滑台，小桌桌面上端设有V形轨道且V形轨道与V形滑台卡接配合的设计，是本实用新型的技术特征之二。这样设计的目的在于：大桌与小桌之间安装有配套V形滑台和V形轨道，在大桌桌面与小桌桌面间形成微空隙，这样在桌子伸长时避免了面面摩擦，保护了桌面，同时方便了桌子伸长。3、大桌和小桌的桌脚底部均设有螺栓调节脚的设计，是本实用新型的技术特征之三。这样设计的目的在于：大桌和小桌的桌脚底部均设有螺栓调节脚，通过调节螺栓调节脚可使桌面始终保持水平。

[0005] 技术方案：一种伸缩桌子，包括大桌和小桌，所述大桌设有一侧两桌腿，该大桌桌面两侧为凹槽且凹槽中设有滑块，大桌桌面正下方设置有小桌，小桌一侧两桌腿向上延伸为两凸块且两凸块通过螺钉分别与所在侧的滑块固定连接。

[0006] 本实用新型与背景技术相比，伸缩桌子拉伸、收拢时摩擦力较小，使用方便且省力。

附图说明

[0007] 图1是伸缩桌子拉伸时的结构示意图。

[0008] 图 2 是伸缩桌子收拢时的结构示意图。

具体实施方式

[0009] 实施例 1：参照附图 1-2。一种伸缩桌子，包括大桌 1 和小桌 2，所述大桌 1 一侧设有两桌腿，该大桌 1 桌面两侧为凹槽 11 且凹槽 11 中设有滑块 3，所述滑块 3 长度要远小于凹槽 11 长度，大桌 1 桌面正下方设置有小桌 2，既大桌仅设有一侧桌腿，小桌 2 替代了另一侧桌腿，小桌 2 一侧两桌腿向上延伸为两凸块 21 且两凸块 21 通过螺钉分别与所在侧的滑块 3 固定连接。所述大桌 1 桌面下端设有 V 形滑台 12，小桌 2 桌面上端设有 V 形轨道 22 且 V 形轨道 22 与 V 形滑台 12 卡接配合。所述大桌 1 和小桌 2 的桌脚底部均设有螺栓调节脚 4。所述滑块 3 可在凹槽 11 中前、后移动。

[0010] 需要理解到的是：上述实施例虽然对本实用新型的设计思路作了比较详细的文字描述，但是这些文字描述，只是对本实用新型设计思路的简单文字描述，而不是对本实用新型设计思路的限制，任何不超出本实用新型设计思路的组合、增加或修改，均落入本实用新型的保护范围内。

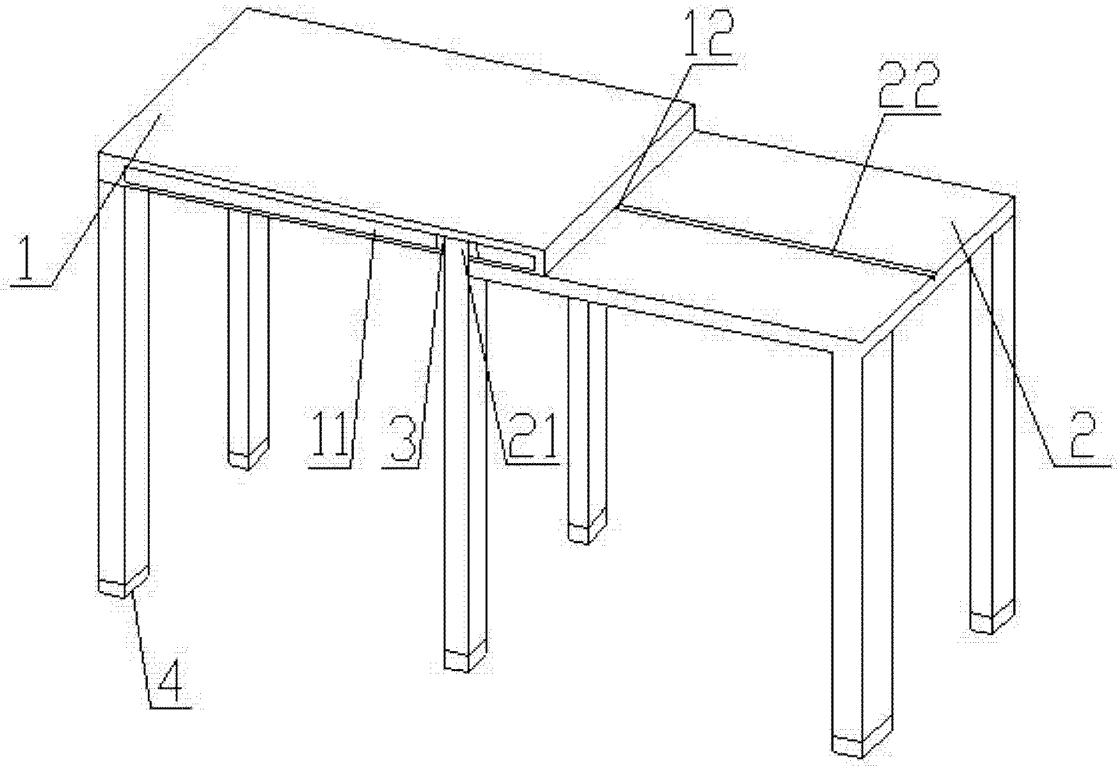

图 1

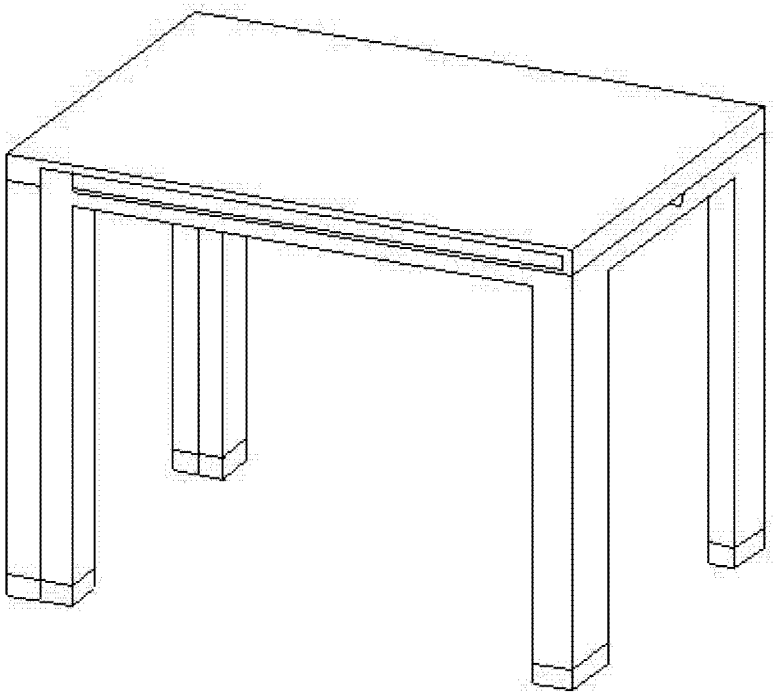

图 2