(19)国家知识产权局

(12)实用新型专利

(10)授权公告号 CN 216653124 U
(45)授权公告日 2022.06.03

(21)申请号 202122827176.2

(22)申请日 2021.11.18

(73)专利权人 南京市第一医院
地址 210000 江苏省南京市秦淮区长乐路68号

(72)发明人 谢增艳

(74)专利代理机构 北京卓岚智财知识产权代理事务所(特殊普通合伙) 11624
专利代理师 蒋真

(51)Int.Cl.
A61N 1/36(2006.01)
A61N 1/04(2006.01)

权利要求书1页 说明书3页 附图5页

(54)实用新型名称

一种偏瘫患者肩关节半脱位联合电刺激的支具

(57)摘要

本实用新型涉及医疗器械领域，公开了一种偏瘫患者肩关节半脱位联合电刺激的支具，其特征在于：包括肩袖模块、上身模块、电极机器、电线和电极片；所述肩袖模块和上身模块之间为一整体，所述上身模块的下端通过所述电线连接所述电极机器；所述肩袖模块和上身模块上端的内侧面上设有所述电极片；本实用新型将传统的固定式电刺激治疗机器转变为便于患者穿戴的治疗器械，不仅极大程度上减少了产品的重量，也优化了产品的使用方式；患者可以在日常生活中完成对偏瘫后肩关节半脱位的治疗，也在一定程度上减少了患者治疗的开销。

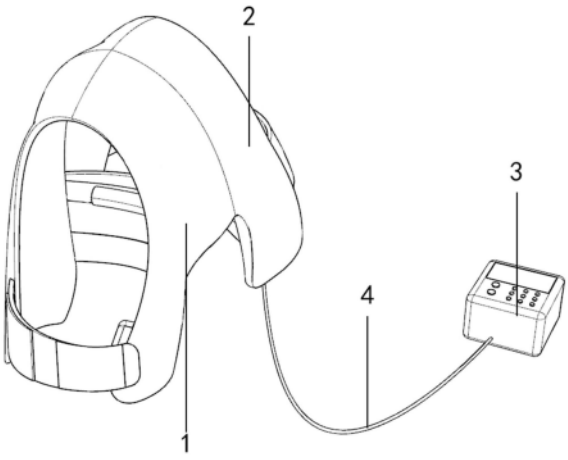

CN 216653124 U

1.一种偏瘫患者肩关节半脱位联合电刺激的支具,其特征在于:包括肩袖模块(1)、上身模块(2)、电极机器(3)、电线(4)和电极片(5);所述肩袖模块(1)和上身模块(2)之间为一整体,所述上身模块(2)的下端通过所述电线(4)连接所述电极机器(3);所述肩袖模块(1)和上身模块(2)上端的内侧面上设有所述电极片(5)。

2.根据权利要求1所述的偏瘫患者肩关节半脱位联合电刺激的支具,其特征在于,所述肩袖模块(1)包括肩袖包裹外套(101)、第一胳膊束紧带(102)、软垫枕(103)、软垫枕连接带(104)、第二胳膊束紧带(105)、魔术贴刺面(106)、魔术贴毛面(107)和卡环(108);所述肩袖包裹外套(101)的一侧设有所述第一胳膊束紧带(102)和卡环(108),另一侧设有所述软垫枕连接带(104)和第二胳膊束紧带(105);所述第一胳膊束紧带(102)上设有所述魔术贴刺面(106)和魔术贴毛面(107),所述魔术贴毛面(107)靠近所述第一胳膊束紧带(102)的开放端,所述魔术贴刺面(106)在所述魔术贴毛面(107)的一侧,两者之间有间隔;所述软垫枕连接带(104)上设有所述软垫枕(103)。

3.根据权利要求1所述的偏瘫患者肩关节半脱位联合电刺激的支具,其特征在于,所述上身模块(2)包括上身包裹外套(201)、第一弹力带(202)和第二弹力带(203);所述上身包裹外套(201)的一侧设有所述第一弹力带(202),另一侧设有所述第二弹力带(203);所述第一弹力带(202)置于所述上身包裹外套(201)开放的一侧。

一种偏瘫患者肩关节半脱位联合电刺激的支具

技术领域

[0001] 本实用新型涉及医疗器械领域，具体是一种偏瘫患者肩关节半脱位联合电刺激的支具

背景技术

[0002] 偏瘫后肩关节半脱位好发于Bronnstrom I～II期肌张力迟缓阶段，多数发生在病后1个月内。国内报道的发病率为60％～70％，国外报道的发生率为7％～81％。表现为肱骨头在关节盂下滑，肩峰与肱骨头之间出现明显的凹陷，目前临床上多用触诊法，患者取静态坐位，双上肢自然地垂于体侧。检查者用示指触诊患侧肩峰突起和肱骨头之间的距离，诊断标准为半横指或一横指。肩关节半脱位后，上肢一般预后比较差。

[0003] 在对肩关节半脱位的康复治疗中，电刺激是一种常用的治疗手段，它的工作原理是将电极置于患肩周围的关键肌肉上，通过一定的脉冲电流引起相应的肌肉收缩从而提高肌肉张力、增加肌力，逐步牵动关节而达到防治肩关节半脱位并减少疼痛的目的。

[0004] 目前医院对于偏瘫后肩关节半脱位多采用固定器械治疗，且治疗时间较长，这在一定程度上影响了患者的生活，因此需要一款装置可以便于患者日常使用，且使用方式要简单。

实用新型内容

[0005] 本实用新型的目的在于提供一种偏瘫患者肩关节半脱位联合电刺激的支具，以实现患者日常可以对病症进行治疗。

[0006] 为实现上述目的，本实用新型提供的技术方案如下：

[0007] 一种偏瘫患者肩关节半脱位联合电刺激的支具，其特征在于：包括肩袖模块1、上身模块2、电极机器3、电线4和电极片5；所述肩袖模块1和上身模块2之间为一整体，所述上身模块2的下端通过所述电线4连接所述电极机器3；所述肩袖模块1和上身模块2上端的内侧面上设有所述电极片5。

[0008] 作为优选，所述肩袖模块1包括肩袖包裹外套101、第一胳膊束紧带102、软垫枕103、软垫枕连接带104、第二胳膊束紧带105、魔术贴刺面106、魔术贴毛面107和卡环108；所述肩袖包裹外套101的一侧设有所述第一胳膊束紧带102和卡环108，另一侧设有所述软垫枕连接带104和第二胳膊束紧带105；所述第一胳膊束紧带102上设有所述魔术贴刺面106和魔术贴毛面107，所述魔术贴毛面107靠近所述第一胳膊束紧带102的开放端，所述魔术贴刺面106在所述魔术贴毛面107的一侧，两者之间有间隔；所述软垫枕连接带104上设有所述软垫枕103。

[0009] 作为优选，所述上身模块2包括上身包裹外套201、第一弹力带202和第二弹力带203；所述上身包裹外套201的一侧设有所述第一弹力带202，另一侧设有所述第二弹力带203；所述第一弹力带202置于所述上身包裹外套201开放的一侧。

[0010] 与现有技术相比，本实用新型的有益效果：

[0011] 本实用新型将传统的固定式电刺激治疗机器转变为便于患者穿戴的治疗器械，不仅极大程度上减少了产品的重量，也优化了产品的使用方式；患者可以在日常生活中完成对偏瘫后肩关节半脱位的治疗，也在一定程度上减少了患者治疗的开销。

附图说明

[0012] 图1为偏瘫患者肩关节半脱位联合电刺激的支具的整体示意图；

[0013] 图2为偏瘫患者肩关节半脱位联合电刺激的支具的示意图之一；

[0014] 图3为偏瘫患者肩关节半脱位联合电刺激的支具的示意图之二；

[0015] 图4为偏瘫患者肩关节半脱位联合电刺激的支具的示意图之三；

[0016] 图5为偏瘫患者肩关节半脱位联合电刺激的支具的使用示意图之一；

[0017] 图6为偏瘫患者肩关节半脱位联合电刺激的支具的使用示意图之二。

[0018] 图中：1、肩袖模块；2、上身模块；3、电极机器；4、电线；5、电极片；101、肩袖包裹外套；102、第一胳膊束紧带；103、软垫枕；104、软垫枕连接带；105、第二胳膊束紧带；106、魔术贴刺面；107、魔术贴毛面；108、卡环；201、上身包裹外套；202、第一弹力带；203、第二弹力带。

具体实施方式

[0019] 下面将结合本实用新型实施例中的附图，对本实用新型实施例中的技术方案进行清楚、完整地描述。

[0020] 一种偏瘫患者肩关节半脱位联合电刺激的支具，其特征在于：包括肩袖模块1、上身模块2、电极机器3、电线4和电极片5；所述肩袖模块1和上身模块2之间为一整体，所述上身模块2的下端通过所述电线4连接所述电极机器3；所述肩袖模块1和上身模块2上端的内侧面上设有所述电极片5。所述电极片5可以采用YA-MAN型号为A23849的肌肉刺激按摩4*6的自粘电极片；所述电极机器3可以采用Cholcom/俏康型号为KZ-III的多功能理疗仪。

[0021] 作为一种可能的实施方式，所述肩袖模块1包括肩袖包裹外套101、第一胳膊束紧带102、软垫枕103、软垫枕连接带104、第二胳膊束紧带105、魔术贴刺面106、魔术贴毛面107和卡环108；所述肩袖包裹外套101的一侧设有所述第一胳膊束紧带102和卡环108，另一侧设有所述软垫枕连接带104和第二胳膊束紧带105；所述第一胳膊束紧带102上设有所述魔术贴刺面106和魔术贴毛面107，所述魔术贴毛面107靠近所述第一胳膊束紧带102的开放端，所述魔术贴刺面106在所述魔术贴毛面107的一侧，两者之间有间隔；所述软垫枕连接带104上设有所述软垫枕103。

[0022] 作为一种可能的实施方式，所述上身模块2包括上身包裹外套201、第一弹力带202和第二弹力带203；所述上身包裹外套201的一侧设有所述第一弹力带202，另一侧设有所述第二弹力带203；所述第一弹力带202置于所述上身包裹外套201开放的一侧。

[0023] 作为一种可能的实施方式，使用时，患者将装置穿戴在患病部位，首先将头部穿过所述上身包裹外套201，之后将胳膊穿过所述肩袖包裹外套101，保持所述软垫枕103在患者的腋下，之后通过所述第一胳膊束紧带102收紧所述肩袖包裹外套101，所述第一弹力带202使得所述上身包裹外套201固定在患者身上；最后通过所述电极机器3对患病部位进行电刺激治疗即可。

[0024] 以上显示和描述了本实用新型的基本原理、主要特征和本实用新型的优点。本行业的技术人员应该了解，本实用新型不受上述实施例的限制，上述实施例和说明书中描述的仅为本实用新型的优选例，并不用来限制本实用新型，在不脱离本实用新型精神和范围的前提下，本实用新型还会有各种变化和改进，这些变化和改进都落入要求保护的本实用新型范围内。本实用新型要求保护范围由所附的权利要求书及其等效物界定。

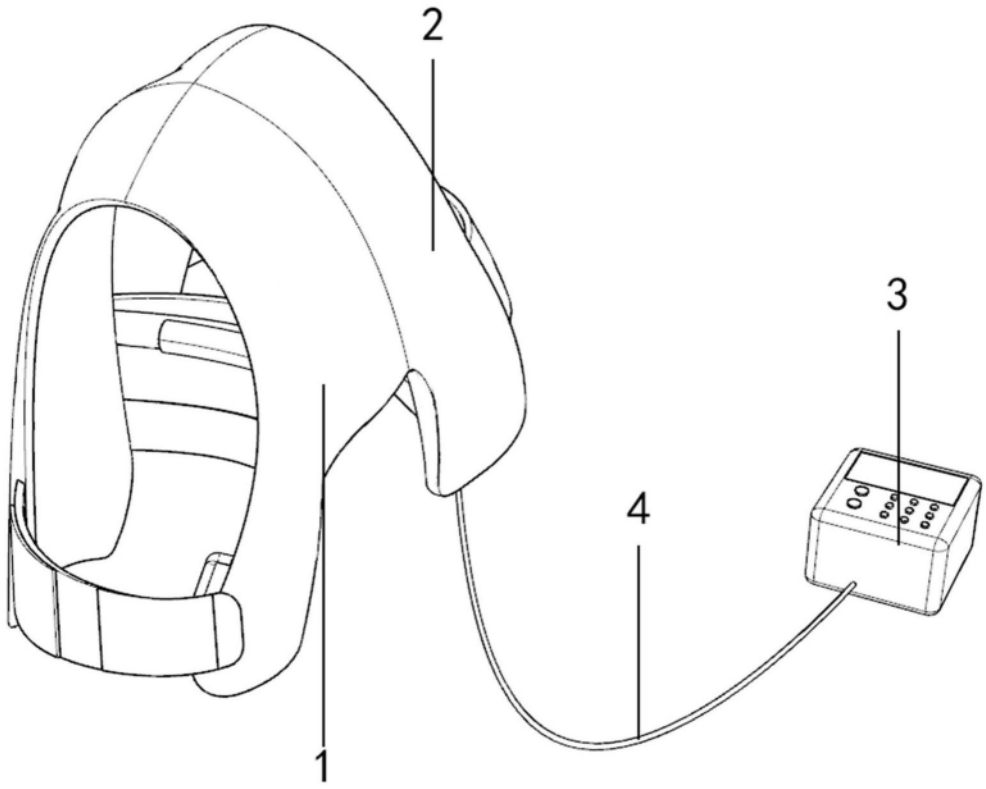

图1

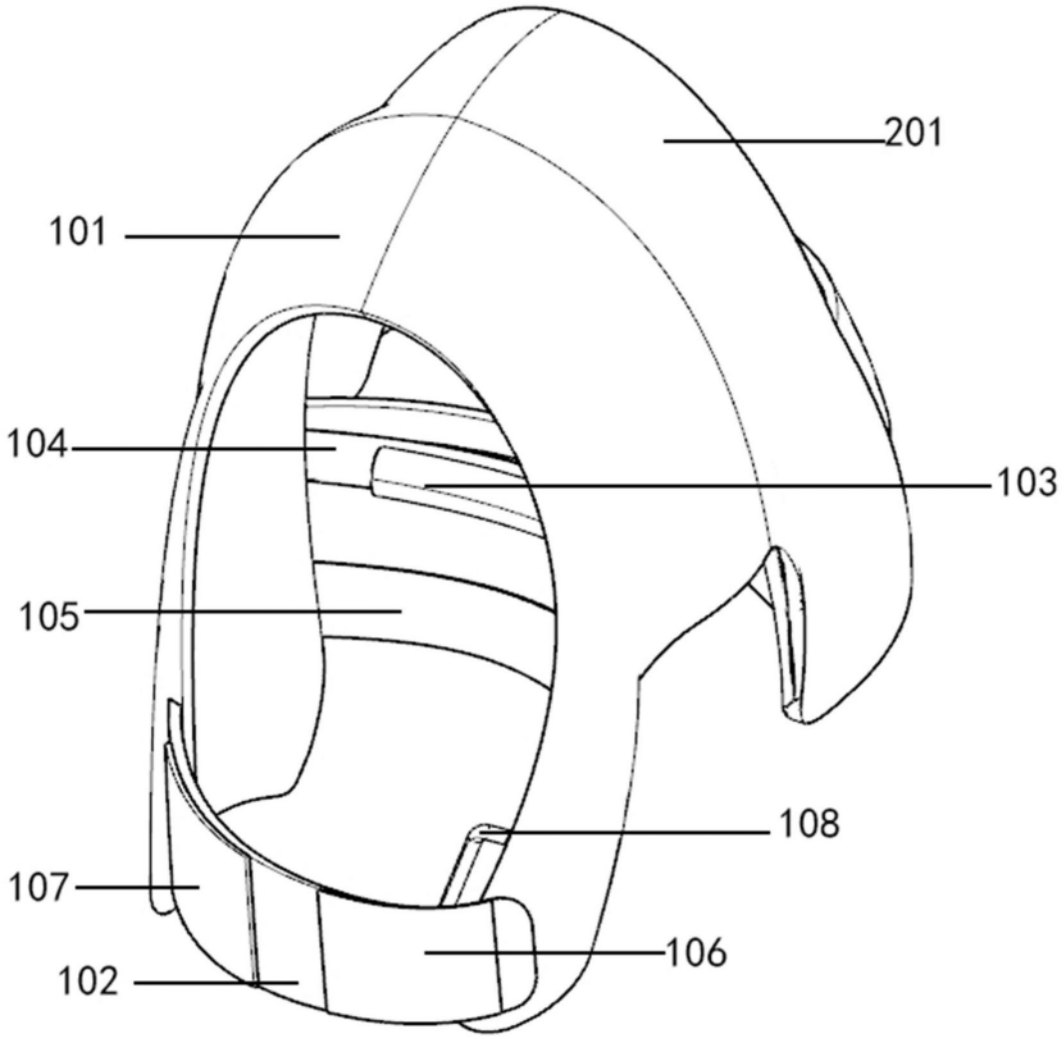

图2

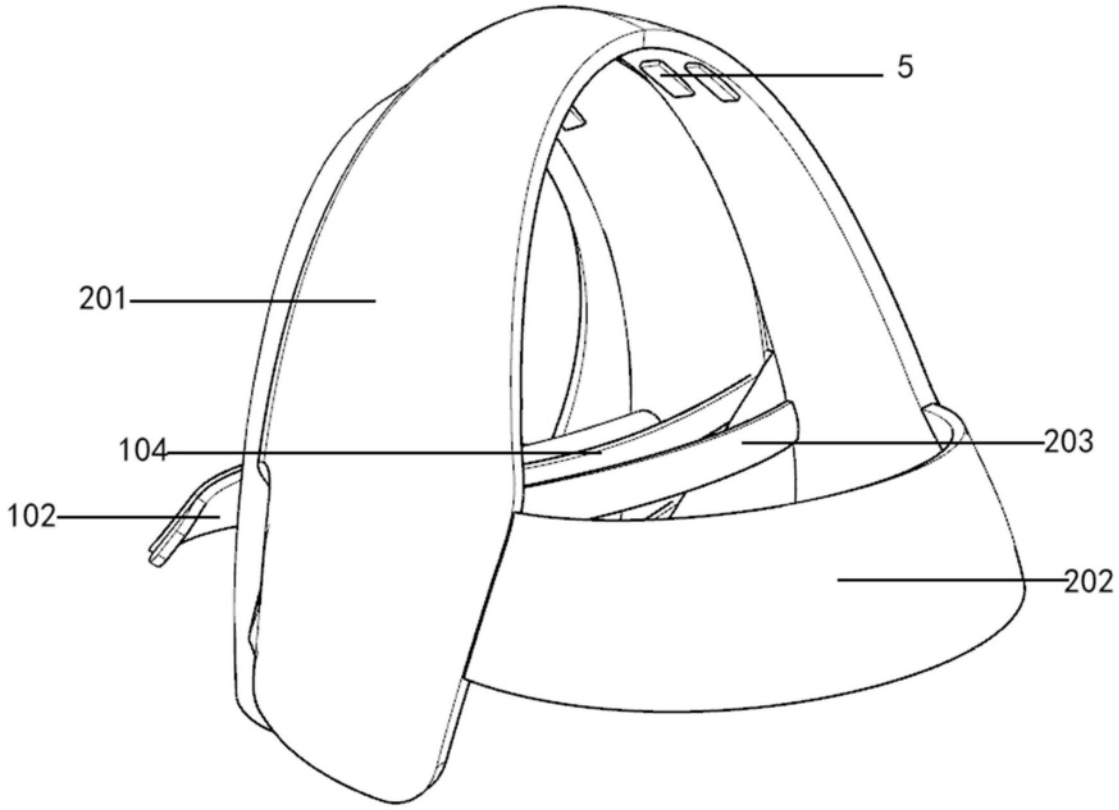

图3

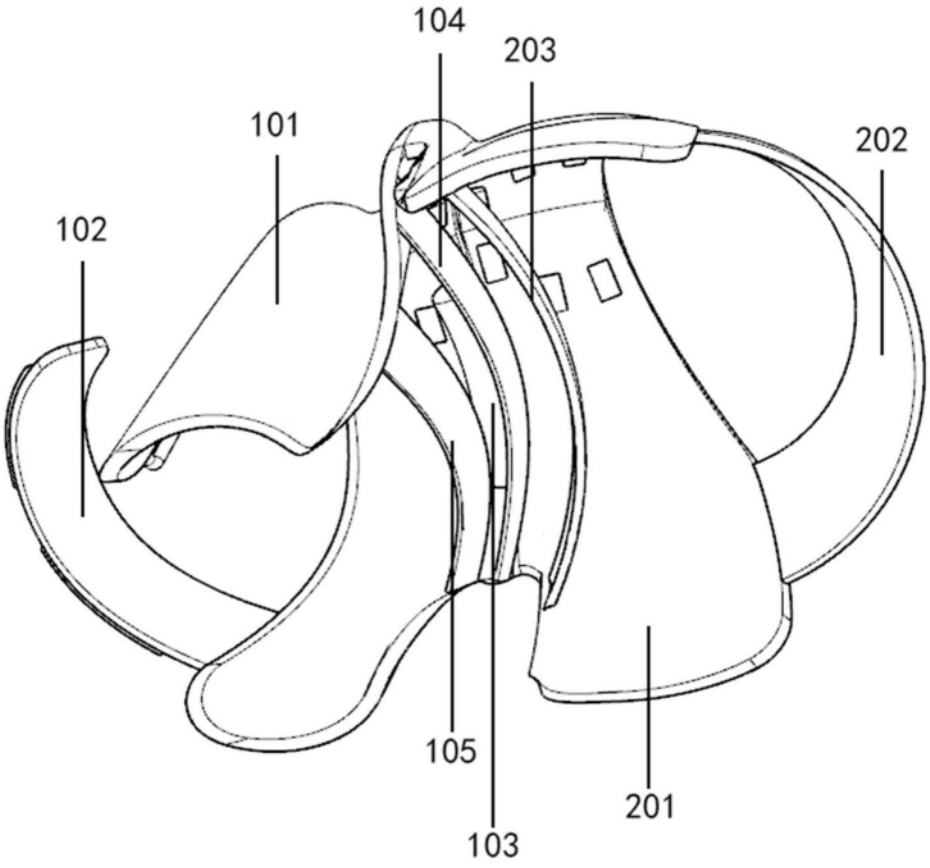

图4

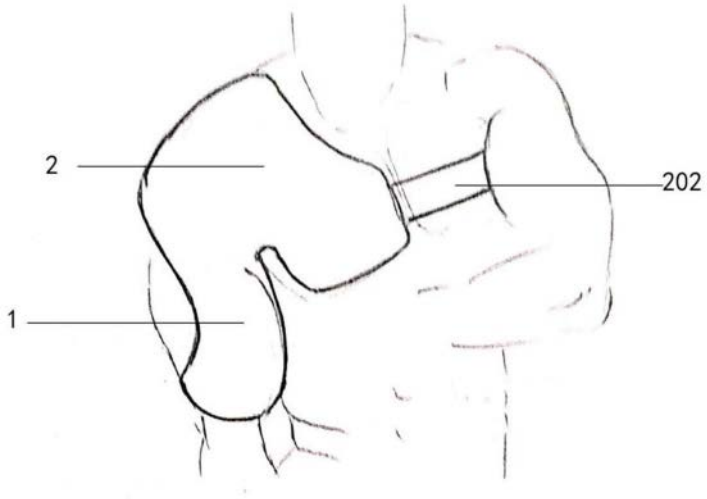

图5

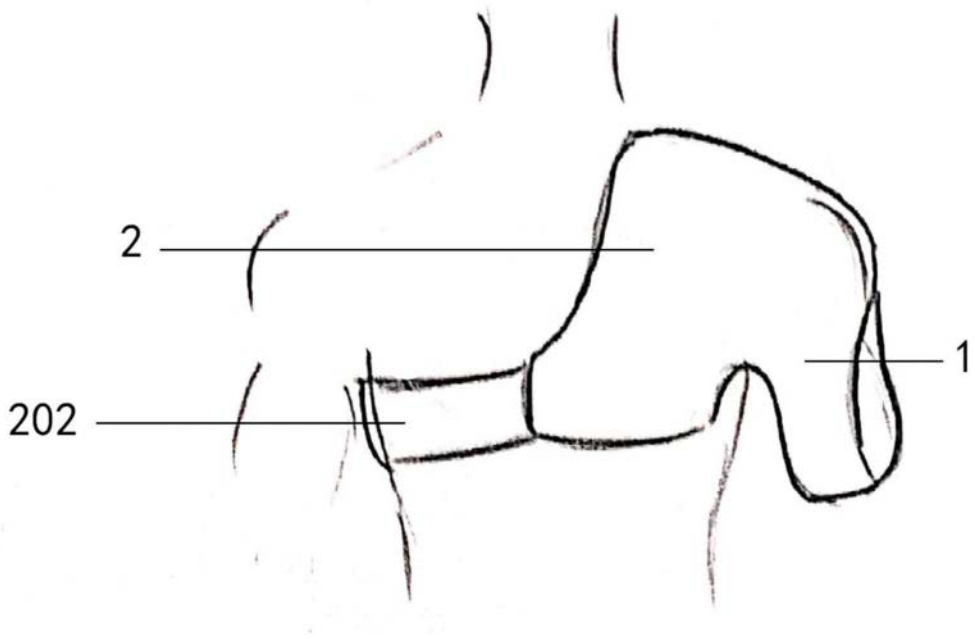

图6