(19)中华人民共和国国家知识产权局

(12)实用新型专利

(10)授权公告号 CN 208927074 U
(45)授权公告日 2019.06.04

(21)申请号 201721088666.2

(22)申请日 2017.08.29

(73)专利权人 丁蒙蒙
地址 317200 浙江省台州市天台县雷锋乡新桥村4组21号

(72)发明人 丁蒙蒙

(74)专利代理机构 合肥市科融知识产权代理事务所(普通合伙) 34126
代理人 刘备

(51)Int.Cl.
A61J 3/00(2006.01)
B01D 29/01(2006.01)
B01D 29/075(2006.01)

(ESM)同样的发明创造已同日申请发明专利

权利要求书1页 说明书4页 附图3页

(54)实用新型名称

一种中药用高效熬药罐

(57)摘要

本实用新型公开了一种中药用高效熬药罐，包括罐体、导热板、电热元件、罐盖、第一半圆柱杆、第二半圆柱杆、置药框、L型杆、第一半圆盘、第二半圆盘、电机、第一齿轮、第二齿轮、中空套筒上和内齿轮，本实用新型设有置药框，能够将药渣和药液分离，避免倒药时药渣混入药液中，让人喝药时感觉不舒服，设有电机、第一齿轮、第二齿轮、内齿轮和L型杆，通过以上部件配合带动第一半圆盘和第二半圆盘转动，同时带动置药框转动，置药框与第一半圆盘和第二半圆盘的转向相反，对中药进行充分搅拌，提高了熬药效率，设有第一半圆柱杆、第二半圆柱杆、第一半圆盘和第二半圆盘，通过以上部件配合对置药框内的药渣进行挤压，避免药液残留药渣内，造成浪费。

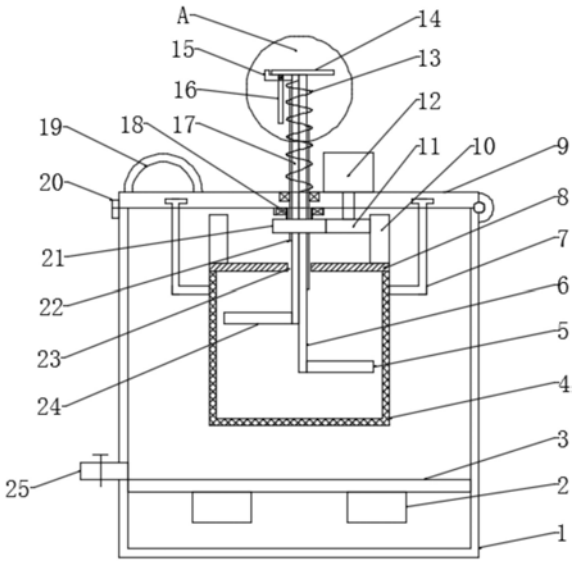

CN 208927074 U

1.一种中药用高效熬药罐，包括罐体(1)、罐盖(9)、置药框(8)、第一半圆柱杆(6)和第二半圆柱杆(17)，其特征在于，所述罐体(1)内腔下部安装有导热板(3)，导热板(3)底部安装有电热元件(2)，罐体(1)顶部设有罐盖(9)，罐盖(9)右端与罐体(1)右上部转动连接，罐盖(9)左端与罐体(1)左上部之间通过卡扣(20)可拆卸连接，罐盖(9)中间穿设有第一半圆柱杆(6)和第二半圆柱杆(17)，第一半圆柱杆(6)和第二半圆柱杆(17)的圆弧表面均设有长条凸起(22)，第一半圆柱杆(6)和第二半圆柱杆(17)与罐盖(9)通过第一轴承转动连接，第一轴承内圈开设有与长条凸起(22)配合的第一凹槽，第一半圆柱杆(6)和第二半圆柱杆(17)底端贯穿置药框(8)顶部并延伸至置药框(8)内，置药框(8)侧壁和底部均由滤网(4)构成，置药框(8)顶部中间开设有通孔(23)，置药框(8)上部设有置药框(8)两侧固定有L型杆(7)，L型杆(7)长边顶端与罐盖(9)下部滑动连接，所述第一半圆柱杆(6)底端固定有第一半圆盘(5)，第二半圆柱杆(17)底端固定有第二半圆盘(24)，第二半圆盘(24)的位置高于第一半圆盘(5)的位置，所述第一半圆柱杆(6)右侧位于罐盖(9)上表面安装有电机(12)，电机(12)的输出轴上安装有第一齿轮(11)，第一齿轮(11)左侧设有第二齿轮(21)，第二齿轮(21)与第一齿轮(11)啮合，第二齿轮(21)安装于中空套筒(18)上，中空套筒(18)套设于第一半圆柱杆(6)和第二半圆柱杆(17)外部，中空套筒(18)内壁开设有与长条凸起(22)配合的第二凹槽，中空套筒(18)通过轴承座安装于罐盖(9)底部，所述第一齿轮(11)和第二齿轮(21)外部设有内齿轮(10)，内齿轮(10)固定于置药框(8)顶部，内齿轮(10)与第一齿轮(11)啮合。

2.根据权利要求1所述的中药用高效熬药罐，其特征在于，所述罐体(1)左下部位于导热板(3)上方设有出液管(25)。

3.根据权利要求2所述的中药用高效熬药罐，其特征在于，所述出液管(25)上设有阀门。

4.根据权利要求1所述的中药用高效熬药罐，其特征在于，所述罐盖(9)左上部安装有把手(19)。

5.根据权利要求1所述的中药用高效熬药罐，其特征在于，所述第一半圆柱杆(6)和第二半圆柱杆(17)合围成圆柱状。

6.根据权利要求1所述的中药用高效熬药罐，其特征在于，所述置药框(8)左侧壁上设有门体。

7.根据权利要求1所述的中药用高效熬药罐，其特征在于，所述L型杆(7)长边顶端固定有T型滑块，罐盖(9)下部开设有与T型滑块配合的环形滑槽。

8.根据权利要求1所述的中药用高效熬药罐，其特征在于，所述第一半圆柱杆(6)顶端固定有压板(14)，第二半圆柱杆(17)顶端固定有L型板(15)，L型板(15)长边上表面与压板(14)下表面接触，压板(14)底部左侧铰接有活动杆(16)，活动杆(16)另一端贯穿L型板(15)并延伸至L型板(15)下方，L型板(15)底部与罐盖(9)顶部之间活动设有弹簧(13)。

一种中药用高效熬药罐

技术领域

[0001] 本实用新型涉及医疗设备技术领域，具体是一种中药用高效熬药罐。

背景技术

[0002] 中药起源于中国。中药是指以中医药理论为指导，有着独特的理论体系和应用形式，用于预防和治疗疾病并具有康复与保健作用的天然药物及其加工代用品，主要包括植物药、动物药、矿物药。

[0003] 目前，经过长期医疗实践以及现代研究验证，中药的价值得到肯定，并且中药副作用较小，因而，受到越来越多医患们的青睐，中药大都需要熬制成汤剂之后方可服用，现有的中药熬药罐熬药效率低，而且药液中常含有药渣，人们在引用时会感觉不舒服。

实用新型内容

[0004] 本实用新型的目的在于提供一种中药用高效熬药罐，以解决上述背景技术中提出的问题。

[0005] 为实现上述目的，本实用新型提供如下技术方案：

[0006] 一种中药用高效熬药罐，包括罐体、罐盖、置药框、第一半圆柱杆和第二半圆柱杆，所述罐体内腔下部安装有导热板，导热板底部安装有电热元件，罐体顶部设有罐盖，罐盖右端与罐体右上部转动连接，罐盖左端与罐体左上部之间通过卡扣可拆卸连接，罐盖中间穿设有第一半圆柱杆和第二半圆柱杆，第一半圆柱杆和第二半圆柱杆的圆弧表面均设有长条凸起，第一半圆柱杆和第二半圆柱杆与罐盖通过第一轴承转动连接，第一轴承内圈开设有与长条凸起配合的第一凹槽，第一半圆柱杆和第二半圆柱杆底端贯穿置药框顶部并延伸至置药框内，置药框侧壁和底部均由滤网构成，置药框顶部中间开设有通孔，置药框上部设有置药框两侧固定有L型杆，L型杆长边顶端与罐盖下部滑动连接，所述第一半圆柱杆底端固定有第一半圆盘，第二半圆柱杆底端固定有第二半圆盘，第二半圆盘的位置高于第一半圆盘的位置，所述第一半圆柱杆右侧位于罐盖上表面安装有电机，电机的输出轴上安装有第一齿轮，第一齿轮左侧设有第二齿轮，第二齿轮与第一齿轮啮合，第二齿轮安装于中空套筒上，中空套筒套设于第一半圆柱杆和第二半圆柱杆外部，中空套筒内壁开设有与长条凸起配合的第二凹槽，中空套筒通过轴承座安装于罐盖底部，所述第一齿轮和第二齿轮外部设有内齿轮，内齿轮固定于置药框顶部，内齿轮与第一齿轮啮合。

[0007] 作为本实用新型进一步的方案：所述罐体左下部位于导热板上方设有出液管。

[0008] 作为本实用新型进一步的方案：所述出液管上设有阀门。

[0009] 作为本实用新型进一步的方案：所述罐盖左上部安装有把手。

[0010] 作为本实用新型进一步的方案：所述第一半圆柱杆和第二半圆柱杆合围成圆柱状。

[0011] 作为本实用新型进一步的方案：所述置药框左侧壁上设有门体。

[0012] 作为本实用新型进一步的方案：所述L型杆长边顶端固定有T型滑块，罐盖下部开

设有与T型滑块配合的环形滑槽。

[0013] 作为本实用新型进一步的方案:所述第一半圆柱杆顶端固定有压板,第二半圆柱杆顶端固定有L型板,L型板长边上表面与压板下表面接触,压板底部左侧铰接有活动杆,活动杆另一端贯穿L型板并延伸至L型板下方,L型板底部与罐盖顶部之间活动设有弹簧。

[0014] 与现有技术相比,本实用新型的有益效果是:本实用新型设有置药框,能够将中药药渣和药液完全分离,避免倒药时药渣混入药液中,让人喝药时感觉不舒服,设有电机、第一齿轮、第二齿轮、内齿轮和L型杆,电机带动第一齿轮转动,第一齿轮带动第二齿轮转动,第二齿轮带动中空套筒转动,中空套筒带动第一半圆柱杆和第二半圆柱杆转动,第一半圆柱杆和第二半圆柱杆分别带动第一半圆盘和第二半圆盘转动,对置药框内的中药进行搅拌,同时第一齿轮带动内齿轮转动,内齿轮带动置药框转动,且置药框的转动方向与第一半圆盘和第二半圆盘的转动方向相反,提高了中药的提取效率,更好的熬制出中药的有效成分,提高了熬药效率,设有第一半圆柱杆、第二半圆柱杆、第一半圆盘和第二半圆盘,中药熬制结束后,将第一半圆盘与第二半圆盘合围成圆盘状,然后向下压动压板,压板通过活动杆和L型板支撑配合带动第一半圆柱杆和第二半圆柱杆共同向下运动,第一半圆柱杆和第二半圆柱杆分别带动第一半圆盘和第二半圆盘同步向下运动,对置药框内的药渣进行挤压,避免药液残留药渣内,造成浪费,设有罐盖,罐盖右端与罐体右上部转动连接,罐盖左端与罐体左上部之间通过卡扣可拆卸连接,挤压完毕后,打开卡扣,拉住把手,使罐盖左端与罐体分离,并且置药框运动之罐体外部,将药渣由置药框内取出,并且方便对罐体内部和置药框进行清洗,操作方便,清洗彻底,避免药液残留影响下次设备的使用。

附图说明

[0015] 图1为中药用高效熬药罐的结构示意图。

[0016] 图2为中药用高效熬药罐中第一半圆柱杆和第二半圆柱杆的结构示意图。

[0017] 图3为图1中的A处放大图。

[0018] 图4为中药用高效熬药罐挤压药渣状态下结构示意图。

[0019] 图5为中药用高效熬药罐取出药渣状态下结构示意图。

[0020] 图中:1-罐体、2-电热元件、3-导热板、4-滤网、5-第一半圆盘、6-第一半圆柱杆、7-L型杆、8-置药框、9-罐体、10-内齿轮、11-第一齿轮、12-电机、13-弹簧、14-压板、15-L型板、16-活动杆、17-第二半圆柱杆、18-中空套筒、19-把手、20-卡扣、21-第二齿轮、22-长条凸起、23-通孔、24-第二半圆盘、25-出液管。

具体实施方式

[0021] 下面将结合本实用新型实施例中的附图,对本实用新型实施例中的技术方案进行清楚、完整地描述,显然,所描述的实施例仅仅是本实用新型一部分实施例,而不是全部的实施例。基于本实用新型中的实施例,本领域普通技术人员在没有做出创造性劳动前提下所获得的所有其他实施例,都属于本实用新型保护的范围。

[0022] 请参阅图1～5,本实用新型实施例中,一种中药用高效熬药罐,包括罐体1、罐盖9、置药框8、第一半圆柱杆6和第二半圆柱杆17,所述罐体9内腔下部安装有导热板3,导热板3底部安装有电热元件2,罐体1左下部位于导热板13上方设有出液管25,出液管25上设有阀

门，罐体1顶部设有罐盖9，罐盖9右端与罐体1右上部转动连接，罐盖9左端与罐体1左上部之间通过卡扣20可拆卸连接，罐盖9左上部安装有把手19，罐盖9中间穿设有第一半圆柱杆6和第二半圆柱杆17，第一半圆柱杆6和第二半圆柱杆17的圆弧表面均设有长条凸起22，第一半圆柱杆6和第二半圆柱杆17合围成圆柱状，第一半圆柱杆6和第二半圆柱杆17与罐盖9通过第一轴承转动连接，第一轴承内圈开设有与长条凸起22配合的第一凹槽，第一半圆柱杆6和第二半圆柱杆17底端贯穿置药框8顶部并延伸至置药框8内，置药框8侧壁和底部均由滤网4构成，置药框8左侧壁上设有门体，方便取放中药，置药框8顶部中间开设有供第一半圆柱杆6和第二半圆柱杆17穿过的通孔23，置药框8上部设有置药框8两侧固定有L型杆7，L型杆7长边顶端与罐盖9下部滑动连接，L型杆7长边顶端固定有T型滑块，罐盖9下部开设有与T型滑块配合的环形滑槽，所述第一半圆柱杆6底端固定有第一半圆盘5，第二半圆柱杆17底端固定有第二半圆盘24，第二半圆盘24的位置高于第一半圆盘5的位置，第一半圆柱杆6顶端固定有压板14，第二半圆柱杆17顶端固定有L型板15，L型板15长边上表面与压板14下表面接触，压板14底部左侧铰接有活动杆16，活动杆16另一端贯穿L型板15并延伸至L型板15下方，L型板15底部与罐盖9顶部之间活动设有弹簧13，所述第一半圆柱杆6右侧位于罐盖9上表面安装有电机12，电机12的输出轴上安装有第一齿轮11，第一齿轮11左侧设有第二齿轮21，第二齿轮21与第一齿轮11啮合，第二齿轮21安装于中空套筒18上，中空套筒18套设于第一半圆柱杆6和第二半圆柱杆17外部，中空套筒18内壁开设有与长条凸起22配合的第二凹槽，中空套筒18通过轴承座安装于罐盖9底部，所述第一齿轮11和第二齿轮21外部设有内齿轮10，内齿轮10固定于置药框8顶部，内齿轮10与第一齿轮11啮合，打开卡扣20，拉住把手19，使罐盖9左端与罐体1分离，并且置药框8运动之罐体1外部，然后将中药放入置药框8内，将罐体1内加入适量的水，再盖上罐盖9，通过卡扣20将罐盖9与罐体1紧固，启动电热元件2和电机12，电热元件2为熬药提供热能，电机12带动第一齿轮11转动，第一齿轮11带动第二齿轮21转动，第二齿轮21带动中空套筒18转动，中空套筒18带动第一半圆柱杆6和第二半圆柱杆17转动，第一半圆柱杆6和第二半圆柱杆17分别带动第一半圆盘5和第二半圆盘24转动，对置药框8内的中药进行搅拌，同时第一齿轮11带动内齿轮10转动，内齿轮10带动置药框8转动，且置药框8的转动方向与第一半圆盘5和第二半圆盘24的转动方向相反，提高了中药的提取效率，更好的熬制出中药的有效成分，当中药熬制结束后，打开出料口25上的阀门，将中药汤液排出，置药框8的设置使药液与药渣完全分离，避免药液中含有药渣让人喝药时感觉不舒服，然后向上拉动压板14，压板14带动第一半圆柱杆6向上运动，第一半圆柱杆6带动第一半圆盘5向上运动，直至第一半圆盘5与第二半圆盘24合围成圆盘状，同时活动杆16脱离L型板15，转动活动杆16使之与L型板15长边与短边连接处接触，然后向下压动压板14，压板14通过活动杆16和L型板15支撑配合带动第一半圆柱杆6和第二半圆柱杆17共同向下运动，第一半圆柱杆6和第二半圆柱杆17分别带动第一半圆盘5和第二半圆盘24同步向下运动，对置药框8内的药渣进行挤压，避免药液残留药渣内，造成浪费，挤压完毕后，打开卡扣20，拉住把手19，使罐盖9左端与罐体1分离，并且置药框8运动之罐体1外部，将药渣由置药框8内取出，并且方便对罐体1内部和置药框8进行清洗，操作方便，清洗彻底，避免药液残留影响下次设备的使用。

[0023] 本实用新型的工作原理是：本实用新型在使用时，打开卡扣20，拉住把手19，使罐盖9左端与罐体1分离，并且置药框8运动之罐体1外部，然后将中药放入置药框8内，将罐体1

内加入适量的水，再盖上罐盖9，通过卡扣20将罐盖9与罐体1紧固，启动电热元件2和电机12，电热元件2为熬药提供热能，电机12带动第一齿轮11转动，第一齿轮11带动第二齿轮21转动，第二齿轮21带动中空套筒18转动，中空套筒18带动第一半圆柱杆6和第二半圆柱杆17转动，第一半圆柱杆6和第二半圆柱杆17分别带动第一半圆盘5和第二半圆盘24转动，对置药框8内的中药进行搅拌，同时第一齿轮11带动内齿轮10转动，内齿轮10带动置药框8转动，且置药框8的转动方向与第一半圆盘5和第二半圆盘24的转动方向相反，提高了中药的提取效率，更好的熬制出中药的有效成分，当中药熬制结束后，打开出料口25上的阀门，将中药汤液排出，置药框8的设置使药液与药渣完全分离，避免药液中含有药渣让人喝药时感觉不舒服，然后向上拉动压板14，压板14带动第一半圆柱杆6向上运动，第一半圆柱杆6带动第一半圆盘5向上运动，直至第一半圆盘5与第二半圆盘24合围成圆盘状，同时活动杆16脱离L型板15，转动活动杆16使之与L型板15长边与短边连接处接触，然后向下压动压板14，压板14通过活动杆16和L型板15支撑配合带动第一半圆柱杆6和第二半圆柱杆17共同向下运动，第一半圆柱杆6和第二半圆柱杆17分别带动第一半圆盘5和第二半圆盘24同步向下运动，对置药框8内的药渣进行挤压，避免药液残留药渣内，造成浪费，挤压完毕后，打开卡扣20，拉住把手19，使罐盖9左端与罐体1分离，并且置药框8运动之罐体1外部，将药渣由置药框8内取出，并且对罐体1内部和置药框8进行清洗，操作方便，清洗彻底，避免药液残留影响下次设备的使用。

[0024] 对于本领域技术人员而言，显然本实用新型不限于上述示范性实施例的细节，而且在不背离本实用新型的精神或基本特征的情况下，能够以其他的具体形式实现本实用新型。因此，无论从哪一点来看，均应将实施例看作是示范性的，而且是非限制性的，本实用新型的范围由所附权利要求而不是上述说明限定，因此旨在将落在权利要求的等同要件的含义和范围内的所有变化囊括在本实用新型内。不应将权利要求中的任何附图标记视为限制所涉及的权利要求。

[0025] 此外，应当理解，虽然本说明书按照实施方式加以描述，但并非每个实施方式仅包含一个独立的技术方案，说明书的这种叙述方式仅仅是为清楚起见，本领域技术人员应当将说明书作为一个整体，各实施例中的技术方案也可以经适当组合，形成本领域技术人员可以理解的其他实施方式。

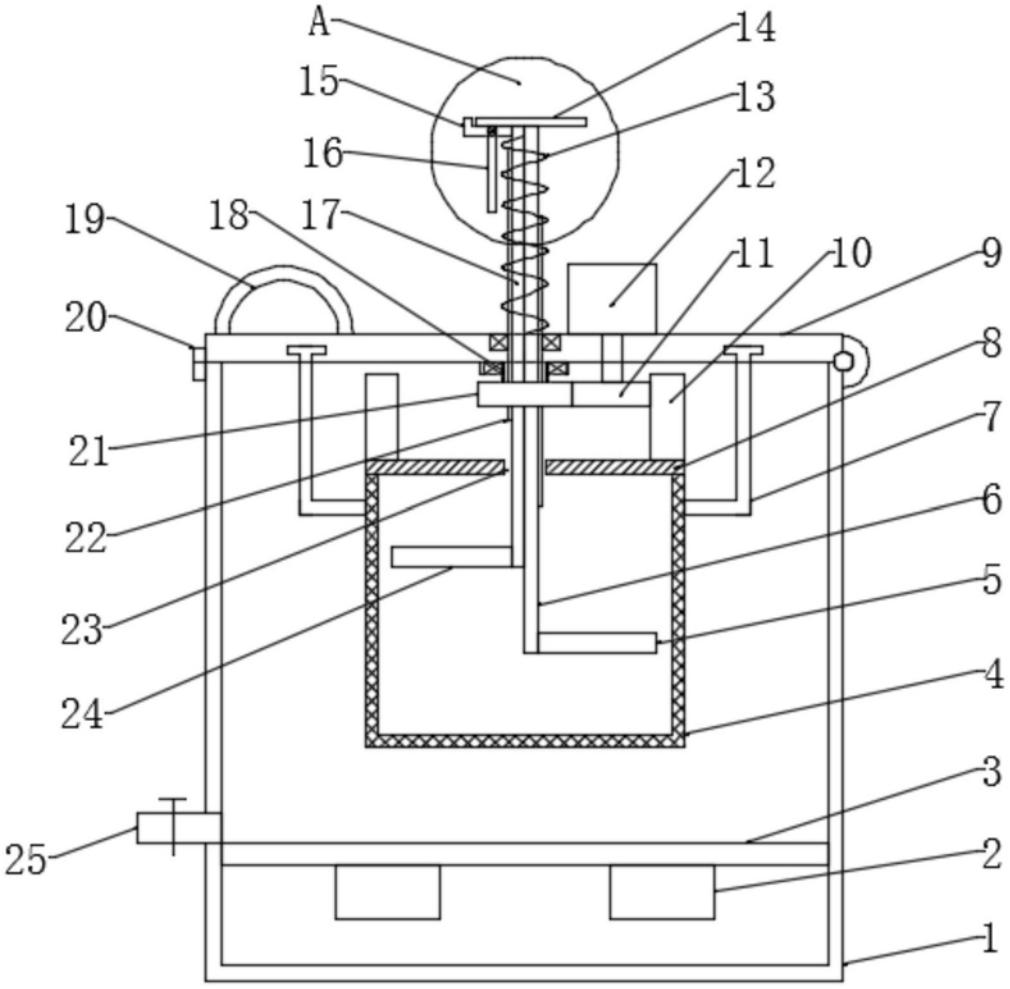

图1

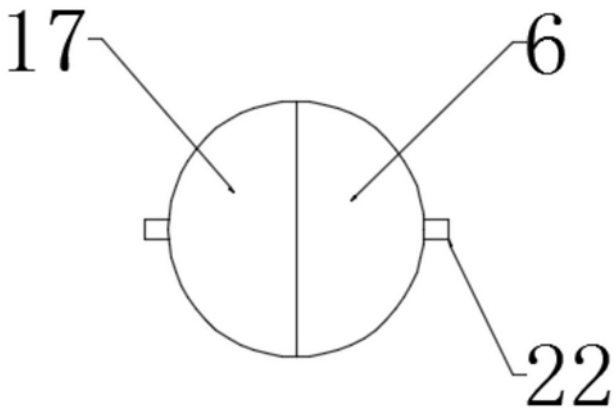

图2

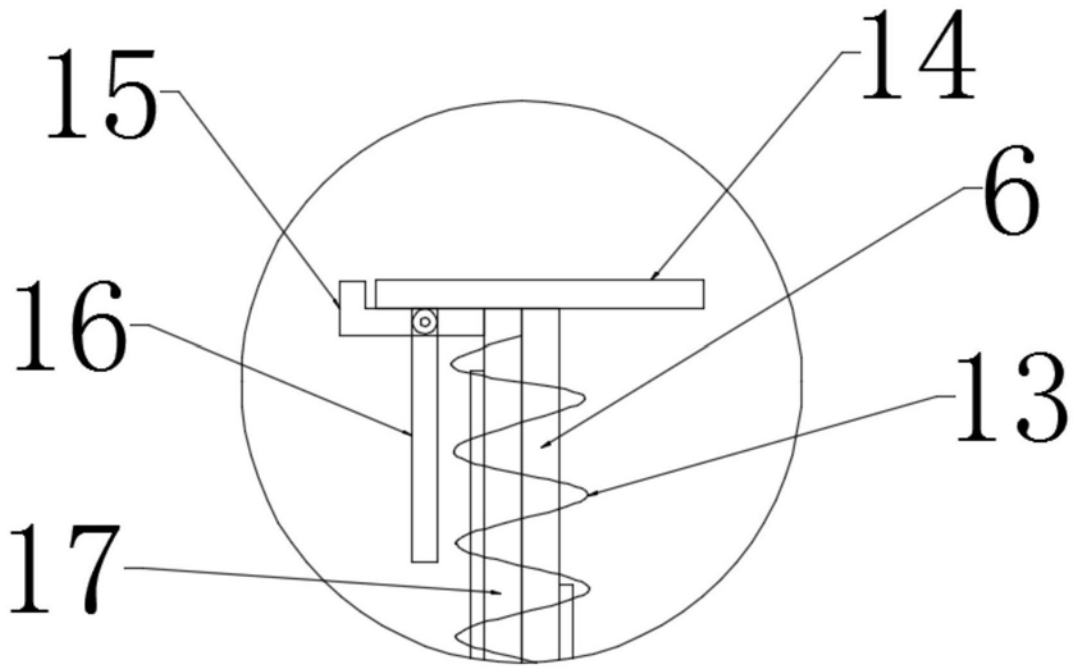

图3

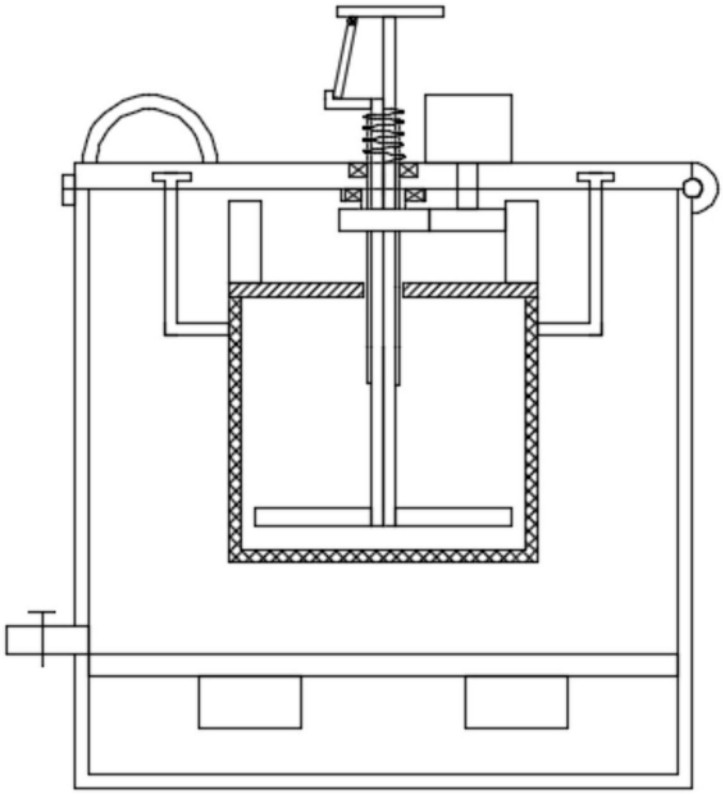

图4

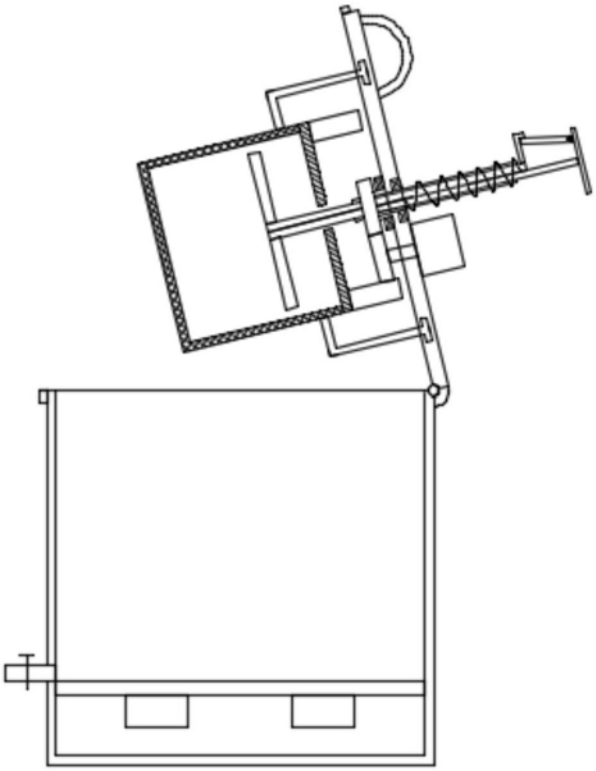

图5