(19)中华人民共和国国家知识产权局

(12)实用新型专利

(10)授权公告号 CN 205359158 U
(45)授权公告日 2016.07.06

(21)申请号 201520944076.X

(22)申请日 2015.11.24

(73)专利权人 湛江鸿智电器有限公司
地址 524000 广东省湛江市坡头区官渡镇广湛路高速路口西

(72)发明人 游进 陈威 李钰辉

(74)专利代理机构 佛山东平知识产权事务所（普通合伙）44307
代理人 詹仲国

(51)Int.Cl.
A47J 27/00(2006.01)
A47J 36/10(2006.01)
A47J 36/06(2006.01)

权利要求书1页 说明书2页 附图3页

(54)实用新型名称

电脑迷你煲的控制装置安装结构

(57)摘要

本实用新型公开了一种电脑迷你煲的控制装置安装结构，包括煲体、煲盖和控制装置，煲盖与煲体分离，其特征在于，所述控制装置包括设置在煲盖上的控制面板以及与控制面板连接的通电端子一，煲体上设置有与通电端子一对应的通电端子二，使控制面板接通煲体内的电子电路。本实用新型结构简单，使用方便，安全。

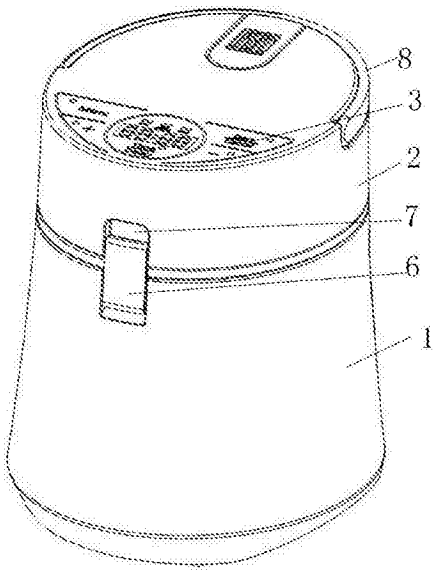

CN 205359158 U

1.一种电脑迷你煲的控制装置安装结构，包括煲体、煲盖和控制装置，煲盖与煲体分离，其特征在于，所述控制装置包括设置在煲盖上的控制面板以及与控制面板连接的通电端子一，煲体上设置有与通电端子一对应的通电端子二，使控制面板接通煲体内的电子电路。

2.根据权利要求1所述的电脑迷你煲的控制装置安装结构，其特征在于，煲盖的底部设置孔槽，通电端子一设置在孔槽内，通电端子二设置在煲体的顶部，活动插接于孔槽内，使通电端子一和通电端子二接插配合。

3.根据权利要求1所述的电脑迷你煲的控制装置安装结构，其特征在于，所述控制面板设置在煲盖的顶面。

4.根据权利要求1所述的电脑迷你煲的控制装置安装结构，其特征在于，所述煲体的上侧设置有锁扣，煲盖的侧部设置有与锁扣对应的扣位，通过锁扣与扣位的活动扣合。

5.根据权利要求1所述的电脑迷你煲的控制装置安装结构，其特征在于，所述煲盖的侧缘设置有弧形凹位，该弧形凹位内嵌有提手，该提手的两端分别与弧形凹位铰轴连接。

电脑迷你煲的控制装置安装结构

技术领域

[0001] 本实用新型涉及小家电产品技术领域，更具体是一种电脑迷你煲的控制装置安装结构。

背景技术

[0002] 现在市面上的迷你电饭煲(简称迷你煲)大多数为机械式控制，只有极少一部份为电脑式控制。但大多数电脑式迷你煲的电脑控制面板是设置在煲体的前面，由于煲体的体积较小，因此，用户需要蹲下才能清楚看到上面的各种状态，对其进行操作，使用相当不方便；并且，由于迷你煲的煲盖比较容易打开，用户经常会在不经意间在开盖的情况下带电操作，存在一定的安全隐患。

发明内容

[0003] 本实用新型的目的就是为了解决现有技术之不足而提供的一种不仅结构简单，操作使用方便，安全的电脑迷你煲的控制装置安装结构。

[0004] 本实用新型是采用如下技术解决方案来实现上述目的：一种电脑迷你煲的控制装置安装结构，包括煲体、煲盖和控制装置，煲盖与煲体分离，其特征在于，所述控制装置包括设置在煲盖上的控制面板以及与控制面板连接的通电端子一，煲体上设置有与通电端子一对应的通电端子二，使控制面板接通煲体内的电子电路，实现加热、保温等功能；当煲盖打开后，整个煲盖的电路就会断电，确保人身安全。

[0005] 作为上述方案的进一步说明，煲盖的底部设置孔槽，通电端子一设置在孔槽内，通电端子二设置在煲体的顶部，活动插接于孔槽内，使通电端子一和通电端子二接插配合。

[0006] 优选地，所述控制面板设置在煲盖的顶面，用户无需弯腰操作。

[0007] 所述煲体的上侧设置有锁扣，煲盖的侧部设置有与锁扣对应的扣位，通过锁扣与扣位的活动扣合，实现煲盖与煲体的固定连接。

[0008] 所述煲盖的侧缘设置有弧形凹位，该弧形凹位内嵌有提手，该提手的两端分别与弧形凹位铰轴连接。

[0009] 本实用新型采用上述技术解决方案所能达到的有益效果是：

[0010] 本实用新型采用在煲盖的顶面设置操控面板，直接可以在上面清楚看到各种状态，而煲盖与煲体为分离式结构，通电部份在煲体内部，有通电端子连接煲盖的控制线路，当煲盖打开后，整个煲盖的电路就会断电，确保人身安全。

附图说明

[0011] 图1为本实用新型的结构示意图；

[0012] 图2为本实用新型的煲盖结构示意图；

[0013] 图3为本实用新型的煲体结构示意图。

[0014] 附图标记说明：1、煲体 1-1、孔槽 1-2、弧形凹位 2、煲盖 3、控制面板 4、通电端

子一 5、通电端子二 6、锁扣 7、扣位 8、提手。

具体实施方式

[0015] 以下结合具体实施例对本技术方案作详细的描述。

[0016] 如图1-图3所示，本实用新型是一种电脑迷你煲的控制装置安装结构，包括煲体1、煲盖2和控制装置，煲盖与煲体分离，控制装置包括设置在煲盖上的控制面板3以及与控制面板连接的通电端子一4，煲体上设置有与通电端子一对应的通电端子二5，使控制面板接通煲体内的电子电路，如电源、加热装置等，实现加热、保温等功能；当煲盖打开后，整个煲盖的电路就会断电，确保人身安全。其中，煲盖的底部设置孔槽1-1，通电端子一设置在孔槽内，通电端子二设置在煲体的顶部，活动插接于孔槽内，使通电端子一和通电端子二接插配合。本实施例中，为了便于用户操作，控制面板设置在煲盖的顶面。

[0017] 值得注意的是，所述孔槽的通电端子一和煲体顶部的通电端子二两者的位置是可以互换的。

[0018] 所述煲体1的上侧设置有锁扣6，煲盖的侧部设置有与锁扣对应的扣位7，通过锁扣与扣位的扣合，实现煲盖与煲体的固定连接。煲盖的侧缘设置有弧形凹位1-2，该弧形凹位内嵌有提手8，该提手的两端分别与弧形凹位铰轴连接。

[0019] 本技术方案与现有技术相比，采用在煲盖的顶面设置操控面板，直接可以在上面清楚看到各种状态，而煲盖与煲体为分离式结构，通电部份在煲体内部，有通电端子连接煲盖的控制线路，当煲盖打开后，整个煲盖的电路就会断电，确保人身安全。

[0020] 以上所述的仅是本实用新型的优选实施方式，应当指出，对于本领域的普通技术人员来说，在不脱离本实用新型创造构思的前提下，还可以做出若干变形和改进，这些都属于本实用新型的保护范围。

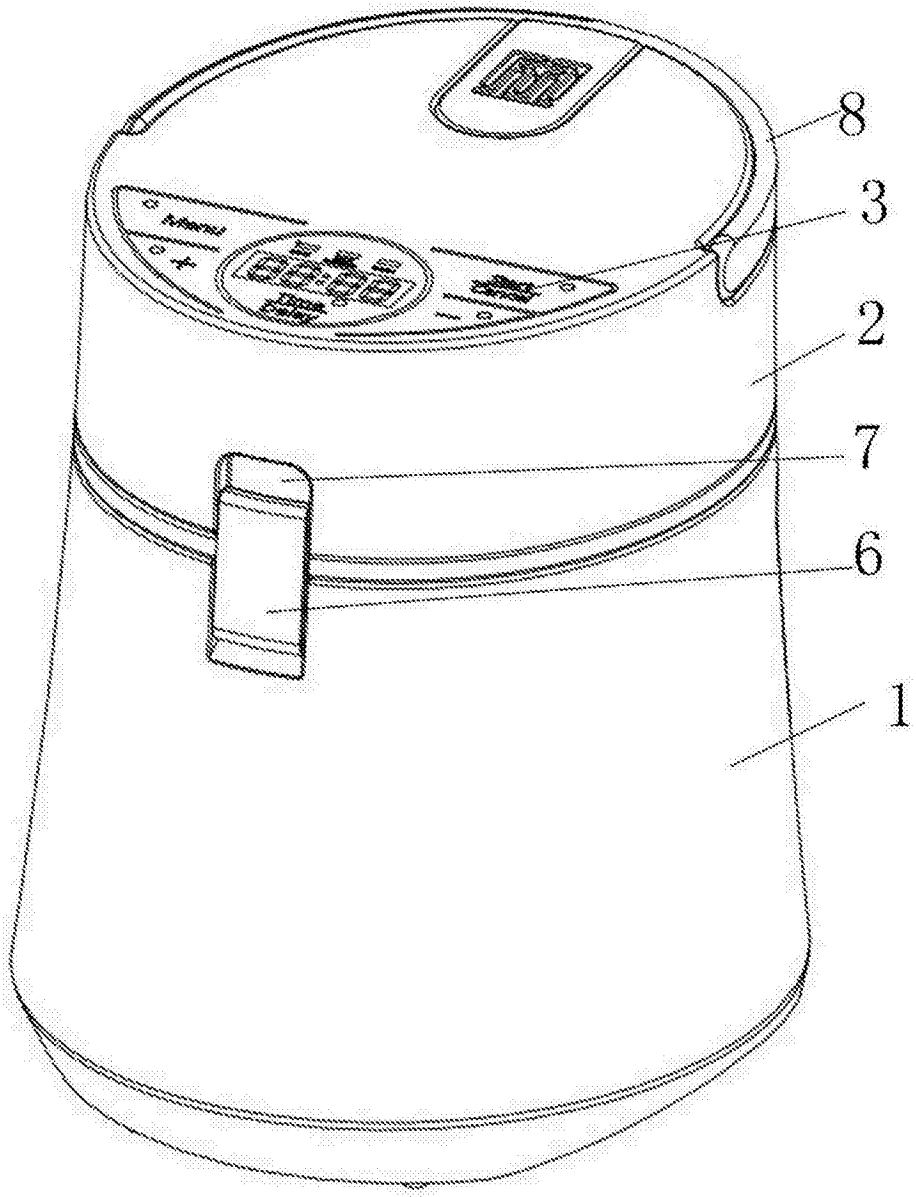

图1

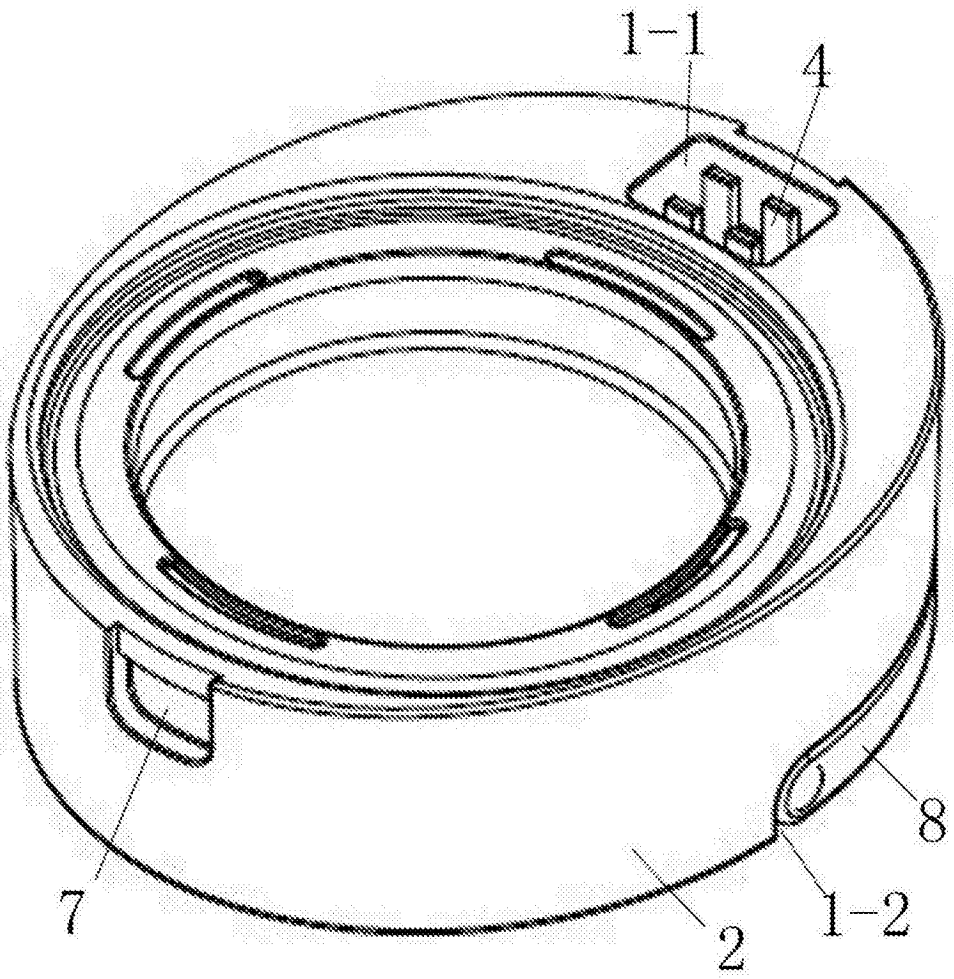

图2

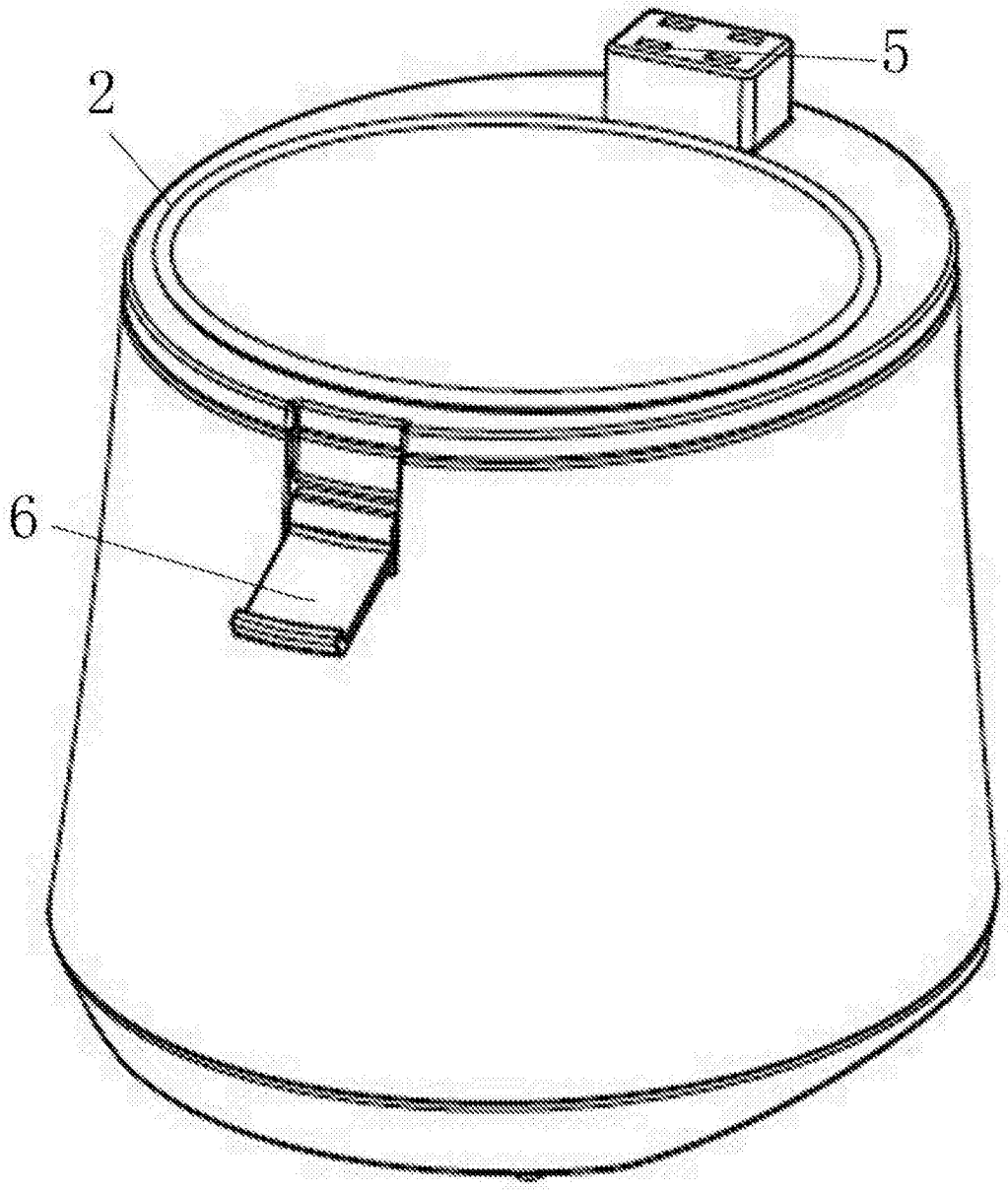

图3