(19)中华人民共和国国家知识产权局

(12)实用新型专利

(10)授权公告号 CN 205242998 U
(45)授权公告日 2016.05.18

(21)申请号 201521025536.5

(22)申请日 2015.12.12

(73)专利权人 山西四建集团有限公司
地址 030012 山西省太原市体育北街七号

(72)发明人 石飞燕 郑志超 张永峰 解丽兰

(74)专利代理机构 太原晋科知识产权代理事务所(特殊普通合伙) 14110
代理人 郑晋周

(51)Int.Cl.
E04G 13/00(2006.01)
E04G 17/065(2006.01)

权利要求书1页 说明书2页 附图2页

(54)实用新型名称

建筑工程变形缝处的定型模板

(57)摘要

本实用新型属于建筑工程施工用模板技术领域，为解决变形缝处空间较小，没有足够的空间支设和拆除模板的技术问题，提供了一种建筑工程变形缝处的定型模板，包括木模板、竖肋、钢管、对拉螺杆、铁片、山形卡和螺母，所述木模板上间隔设置有若干便于对拉螺杆穿过的对拉螺杆孔，木模板的一侧间隔设置有若干竖肋，竖肋外侧间隔垂直设置有若干钢管，对拉螺杆的一端垂直焊接有一铁片，另一端设置有山形卡和螺母，所述铁片的尺寸大于对拉螺杆孔的尺寸，对拉螺杆穿过木模板上的对拉螺杆孔并穿出钢管，钢管和竖肋通过对拉螺杆上的山形卡和螺母固定在木模板上。本实用新型解决了狭小空间内模板的拆除和安装不便的技术问题，方便了施工。

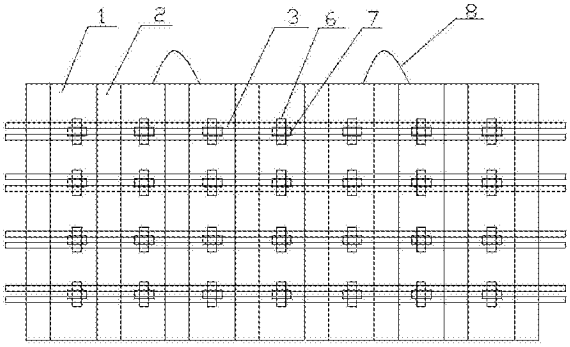

CN 205242998 U

1.一种建筑工程变形缝处的定型模板，其特征在于：包括木模板(1)、竖肋(2)、钢管(3)、对拉螺杆(4)、铁片(5)、山形卡(6)和螺母(7)，所述木模板(1)上间隔设置有若干便于对拉螺杆(4)穿过的对拉螺杆孔，木模板(1)的一侧间隔设置有若干竖肋(2)，竖肋(2)外侧间隔垂直设置有若干钢管(3)，对拉螺杆(4)的一端垂直焊接有一铁片(5)，另一端设置有山形卡(6)和螺母(7)，所述铁片(5)的尺寸大于对拉螺杆孔的尺寸，对拉螺杆(4)穿过木模板(1)上的对拉螺杆孔并穿出钢管(3)，钢管(3)和竖肋(2)通过对拉螺杆(4)上的山形卡(6)和螺母(7)固定在木模板(1)上。

2.根据权利要求1所述的一种建筑工程变形缝处的定型模板，其特征在于：所述对拉螺杆孔在木模板(1)水平方向上间隔1.5m设置，在木模板(1)竖直方向上钢管(3)所在位置处设置。

3.根据权利要求1或2所述的一种建筑工程变形缝处的定型模板，其特征在于：所述木模板(1)的上端设置有吊钩(8)。

建筑工程变形缝处的定型模板

技术领域

[0001] 本实用新型属于建筑工程施工用模板技术领域，具体涉及一种建筑工程变形缝处的定型模板。

背景技术

[0002] 在高层建筑物施工过程中，为防止建筑物因温度变化，热胀冷缩使建筑物出现裂缝或破坏，在沿建筑物长度方向相隔一定距离预留变形缝，由于在变形缝处的空隙比较小（通常只用350mm宽），没有足够的空间支设和拆除模板，从而使得施工非常不便。

发明内容

[0003] 本实用新型为解决变形缝处空间较小，没有足够的空间支设和拆除模板的技术问题，提供了一种建筑工程变形缝处的定型模板。

[0004] 本实用新型采用的技术方案如下：

[0005] 一种建筑工程变形缝处的定型模板，包括木模板、竖肋、钢管、对拉螺杆、铁片、山形卡和螺母，所述木模板上间隔设置有若干便于对拉螺杆穿过的对拉螺杆孔，木模板的一侧间隔设置有若干竖肋，竖肋外侧间隔垂直设置有若干钢管，对拉螺杆的一端垂直焊接有一铁片，另一端设置有山形卡和螺母，所述铁片的尺寸大于对拉螺杆孔的尺寸，对拉螺杆穿过木模板上的对拉螺杆孔并穿出钢管，钢管和竖肋通过对拉螺杆上的山形卡和螺母固定在木模板上。

[0006] 所述对拉螺杆孔在木模板水平方向上间隔1.5m设置，在木模板竖直方向上钢管所在位置处设置。

[0007] 所述木模板的上端设置有吊钩。

[0008] 本实用新型的有益效果：

[0009] 1．本实用新型的模板在安装和拆除时只需要拧另一侧的对拉螺杆即可，而且本实用新型在变形缝一侧的剪力墙施工完成后，可以立即用塔吊将其吊至变形缝另一侧待施工的剪力墙，解决了狭小空间内模板的拆除和安装不便的技术问题，方便了施工，本实用新型的模板交替循环使用，形成流水作业，有效的缩短了工作时间。

[0010] 2．采用本实用新型不易出现跑模漏浆，更能有效控制混凝土浇筑，有效的节约了施工成本。

附图说明

[0011] 图1为本实用新型的主视图；

[0012] 图2为本实用新型的侧视图；

[0013] 图中：1-木模板，2-竖肋，3-钢管，4-对拉螺杆，5-铁片，6-山形卡，7-螺母，8-吊钩。

具体实施方式

[0014] 如图1、2所示，一种建筑工程变形缝处的定型模板，包括木模板1、竖肋2、钢管3、对拉螺杆4、铁片5、山形卡6和螺母7，所述木模板1上间隔设置有若干便于对拉螺杆4穿过的对拉螺杆孔，所述对拉螺杆孔在木模板1水平方向上间隔1.5m设置，在木模板1竖直方向上钢管3所在位置处设置。木模板1的一侧间隔设置有若干竖肋2，竖肋2外侧间隔垂直设置有若干钢管3，对拉螺杆4的一端垂直焊接有一铁片5，另一端设置有山形卡6和螺母7，所述铁片5的尺寸大于对拉螺杆孔的尺寸，对拉螺杆4穿过木模板1上的对拉螺杆孔并穿出钢管3，钢管3和竖肋2通过对拉螺杆4上的山形卡6和螺母7固定在木模板1上。

[0015] 为了方便本实用新型的定型模板转移时吊运，所述木模板1的上端设置有吊钩8。

[0016] 本实用新型的模板在安装和拆除时只需要拧另一侧的对拉螺杆即可，用吊钩吊运转移。通过采用本实用新型，解决了变形缝处空间狭小，无法施工的问题，同时，也加快了进度，方便了施工。产生的经济效益约有10万元。

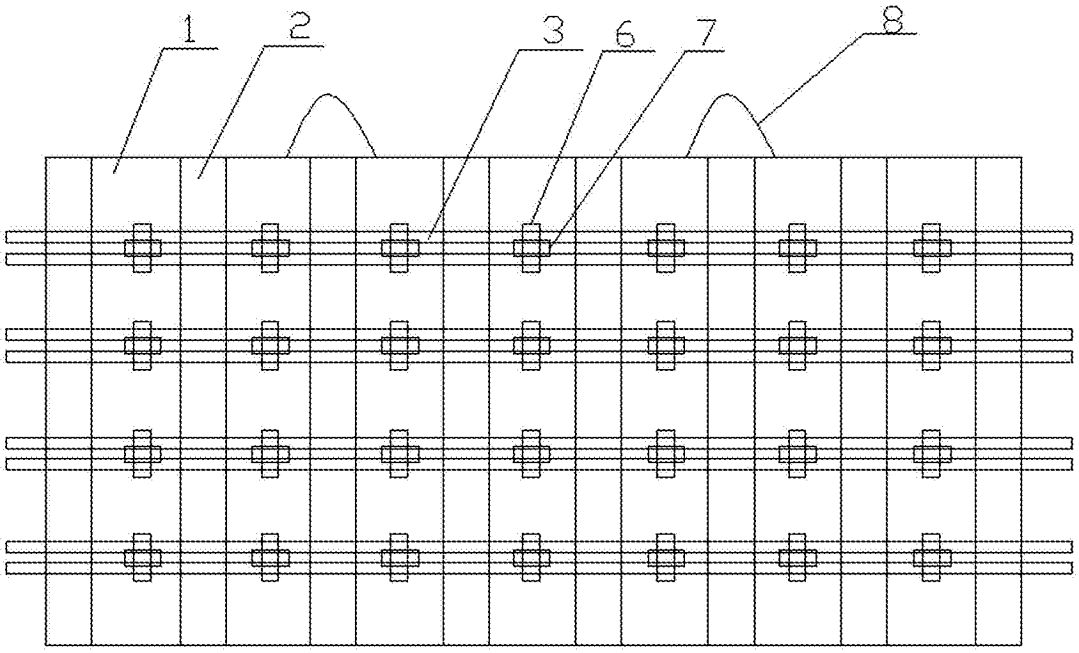

图1

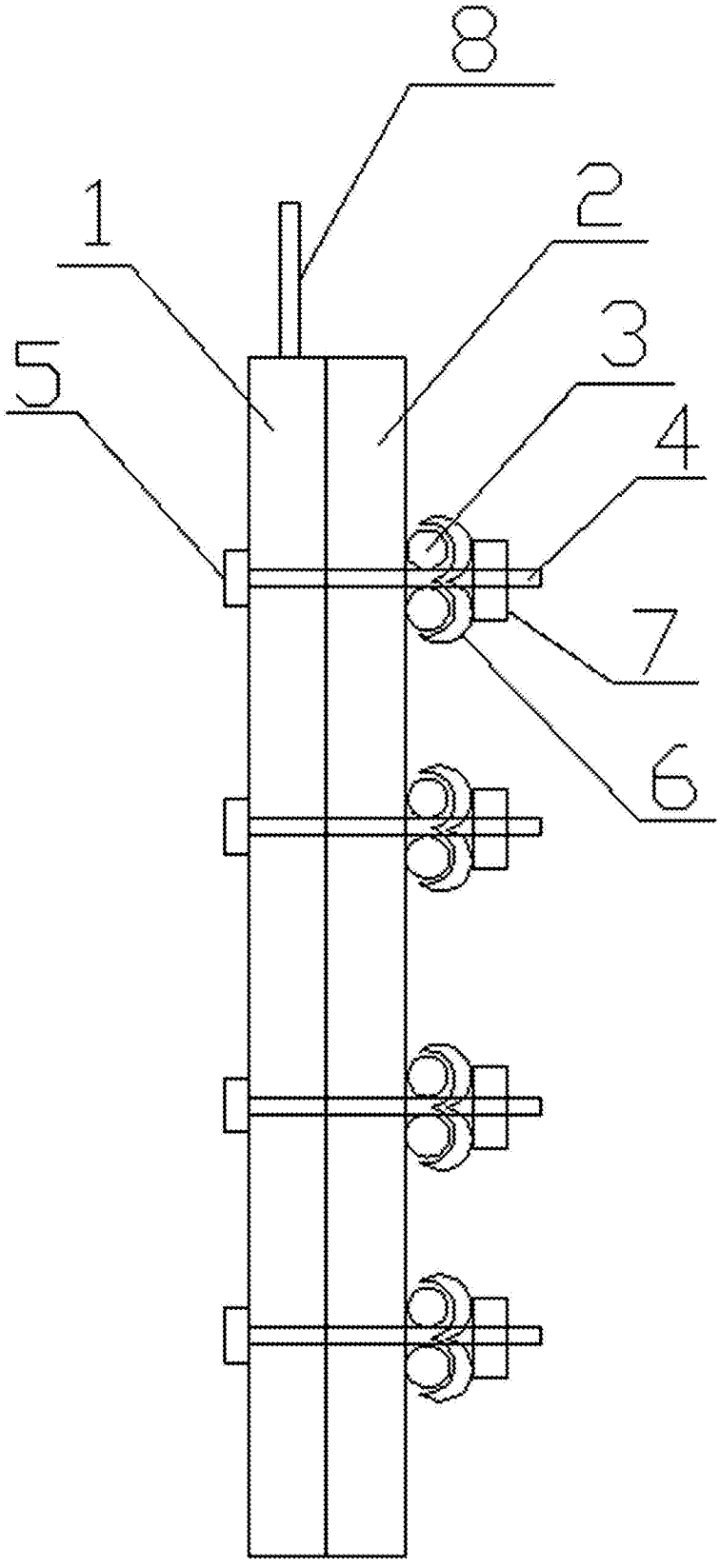

图2