(19)中华人民共和国国家知识产权局

(12)实用新型专利

(10)授权公告号 CN 203075146 U
(45)授权公告日 2013.07.24

(21)申请号 201320114027.4

(22)申请日 2013.03.02

(73)专利权人 张永强
地址 253000 山东省德州市齐河县人民医院

(72)发明人 张永强

(51)Int.Cl.
A61H 1/02(2006.01)

权利要求书1页 说明书2页 附图1页

(54)实用新型名称

一种手指康复锻炼器

(57)摘要

本实用新型公开了一种手指康复锻炼器，包括弹力腕带(1)和固定毡(2)，在弹力腕带(1)上设有弹力带(3)，弹力带(3)内相对应穴位上设有磁片(5)，弹力带(3)上设有指套(4)。本实用新型结构简单，在给病人进行手指伸展锻炼时能够自行完成，操作简便，减轻了医务人员的工作难度。

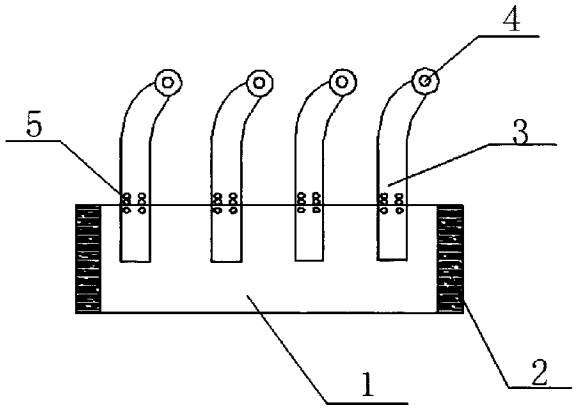

CN 203075146 U

1. 一种手指康复锻炼器，其特征在于，包括弹力腕带 (1) 和固定毡 (2)，在弹力腕带 (1) 上设有弹力带 (3)，弹力带 (3) 内相对应穴位上设有磁片 (5)，弹力带 (3) 上设有指套 (4)。

2. 根据权利要求 1 所述的手指康复锻炼器，其特征在于，所述的指套 (4) 内设有棉质轻肤层。

3. 根据权利要求 1 所述的手指康复锻炼器，其特征在于，所述的指套 (4) 可拆卸。

一种手指康复锻炼器

技术领域

[0001] 本实用新型涉及的是医疗设备领域，具体涉及一种手指康复锻炼器。

背景技术

[0002] 临床上很多脑卒中风的病人都伴有肢体障碍，往往是一侧肢体伸展无力、蜷缩，在药物治疗的同时还需要不断的外部强制运动，激活脑神经组织促进尽快恢复，现有技术都是由护理人员帮助患者伸展手指，十分麻烦。

实用新型内容

[0003] 针对现有技术上存在的不足，本实用新型目的是在于提供一种手指康复锻炼器。

[0004] 为了实现上述目的，本实用新型是通过如下的技术方案来实现：一种手指康复锻炼器，包括弹力腕带和固定毡，在弹力腕带上设有弹力带，弹力带内相对应穴位上设有磁片，弹力带上设有指套。

[0005] 作为优选，所述的指套内设有棉质轻肤层。

[0006] 作为优选，所述的指套可拆卸。

[0007] 本实用新型结构简单，在给病人进行手指伸展锻炼时能够自行完成，操作简便，减轻了医务人员的工作难度。

附图说明

[0008] 下面结合附图和具体实施方式来详细说明本实用新型；

[0009] 图 1 为本实用新型的结构示意图；

具体实施方式

[0010] 为使本实用新型实现的技术手段、创作特征、达成目的与功效易于明白了解，下面结合具体实施方式，进一步阐述本实用新型。

[0011] 参照图 1，本具体实施方式采用以下技术方案：一种手指康复锻炼器，包括弹力腕带 1 和固定毡 2，在弹力腕带 1 上设有弹力带 3，弹力带 3 内相对应穴位上设有磁片 5，弹力带 3 上设有指套 4。

[0012] 值得注意的是，所述的指套 4 内设有棉质轻肤层。

[0013] 值得注意的是，所述的指套 4 可拆卸。

[0014] 本实用新型结构简单，在给病人进行手指伸展锻炼时能够自行完成，操作简便，减轻了医务人员的工作难度。

[0015] 以上显示和描述了本实用新型的基本原理和主要特征和本实用新型的优点。本行业的技术人员应该了解，本实用新型不受上述实施例的限制，上述实施例和说明书中描述的只是说明本实用新型的原理，在不脱离本实用新型精神和范围的前提下，本实用新型还会有各种变化和改进，这些变化和改进都落入要求保护的本实用新型范围内。本实用新型

要求保护范围由所附的权利要求书及其等效物界定。

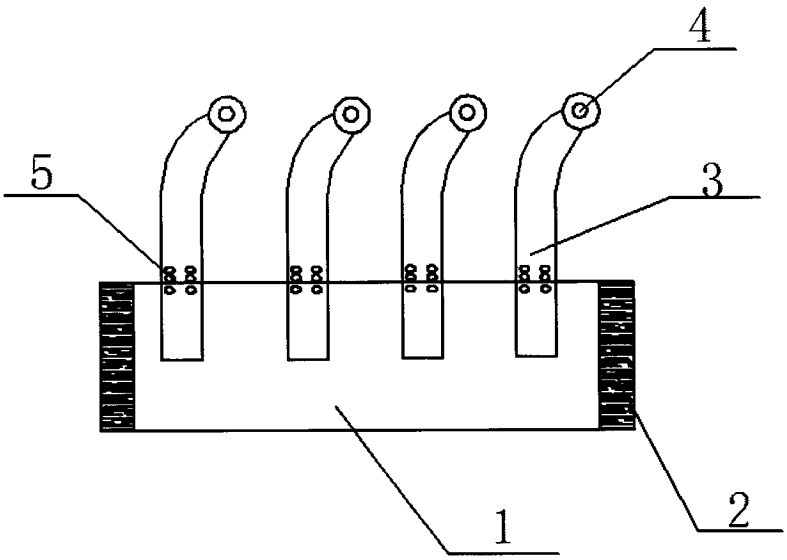

图 1