(19)中华人民共和国国家知识产权局

(12)实用新型专利

(10)授权公告号 CN 206079699 U
(45)授权公告日 2017.04.12

(21)申请号 201620799357.5

(22)申请日 2016.07.27

(73)专利权人 吴雯雯
地址 325300 浙江省温州市文成县大峃镇建设路376号

(72)发明人 吴雯雯

(51)Int.Cl.
A47B 65/00(2006.01)

权利要求书1页 说明书2页 附图1页

(54)实用新型名称

一种可拼接小型垫高防异味稳定书盒

(57)摘要

本实用新型公开了一种可拼接小型垫高防异味稳定书盒，包括底板，所述底板上端面设置有前板、后板和侧面板，所述侧面板包括有左侧面板和右侧面板，所述前板和后板上皆设置有防潮防异味孔，所述前板和后板上皆设置有垫块，所述左侧面板和右侧面板上皆设置有防潮防异味孔，所述左侧面板和右侧面板上皆设置有垫块，所述底板上设置有防潮防异味孔，所述底板上设置有垫块；该可拼接小型垫高防异味稳定书盒具有结构简单，体积小巧，可单独放书放入各个小空间，也可拼接一起，多个一起使用；同时移动书盒，可以在下方端起书盒，结构稳定，使用便捷。

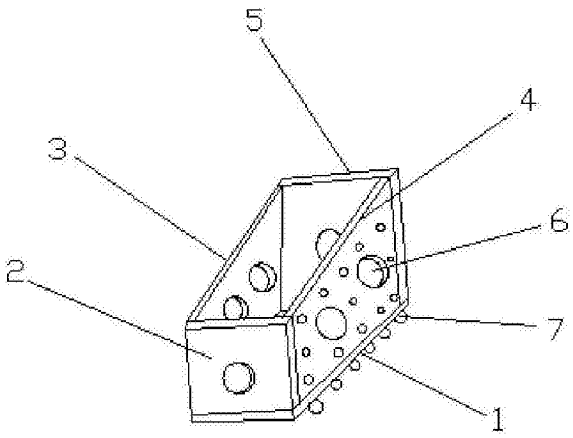

CN 206079699 U

1.一种可拼接小型垫高防异味稳定书盒，其特征在于：包括底板，所述底板上端面设置有前板、后板和侧面板，所述侧面板包括有左侧面板和右侧面板，所述前板和后板上皆设置有防潮防异味孔，所述前板和后板上皆设置有垫块，所述左侧面板和右侧面板上皆设置有防潮防异味孔，所述左侧面板和右侧面板上皆设置有垫块，所述底板上设置有防潮防异味孔，所述底板上设置有垫块。

2.根据权利要求1所述的可拼接小型垫高防异味稳定书盒，其特征在于：所述防潮防异味孔设置有一个以上。

3.根据权利要求2所述的可拼接小型垫高防异味稳定书盒，其特征在于：所述前板的高度小于后板的高度。

4.根据权利要求3所述的可拼接小型垫高防异味稳定书盒，其特征在于：所述左侧面板和右侧面板的斜角皆为60°。

5.根据权利要求4所述的可拼接小型垫高防异味稳定书盒，其特征在于：所述垫块在底板上均匀分布。

6.根据权利要求5所述的可拼接小型垫高防异味稳定书盒，其特征在于：所述垫块的外形呈球状。

7.根据权利要求6所述的可拼接小型垫高防异味稳定书盒，其特征在于：所述前板、后板、左侧面板和右侧面板的厚度一致。

8.根据权利要求7所述的可拼接小型垫高防异味稳定书盒，其特征在于：所述前板、后板、左侧面板、右侧面板和底板之间采用可拼接组合。

一种可拼接小型垫高防异味稳定书盒

技术领域

[0001] 本实用新型涉及一种可拼接小型垫高防异味稳定书盒。

背景技术

[0002] 现在学生由于学习的内容较多，所涉及的书本和用具在收放堆积一起久了就会出现异味，现有的书架和书盒一般只设置收放学习用具和书本，没有设置有防潮防异味装置，这种有限的空间使得堆积一起的书籍容易产生异味。

实用新型内容

[0003] 本实用新型要解决的技术问题是克服现有技术中之不足，提供一种结构简单，体积小巧，可单独放书放入各个小空间，也可拼接一起，多个一起使用；同时移动书盒，可以在下方端起书盒，结构稳定，使用便捷。

[0004] 为解决上述问题，本实用新型采用如下技术方案：

[0005] 一种可拼接小型垫高防异味稳定书盒，包括底板，所述底板上端面设置有前板、后板和侧面板，所述侧面板包括有左侧面板和右侧面板，所述前板和后板上皆设置有防潮防异味孔，所述前板和后板上皆设置有垫块，所述左侧面板和右侧面板上皆设置有防潮防异味孔，所述左侧面板和右侧面板上皆设置有垫块，所述底板上设置有防潮防异味孔，所述底板上设置有垫块。

[0006] 作为优选，所述防潮防异味孔设置有一个以上，也可根据实际情况进行调节。

[0007] 作为优选，所述前板的高度小于后板的高度，主要是方便取书。

[0008] 作为优选，所述左侧面板和右侧面板的斜角皆为60°，也可根据实际情况进行调节。

[0009] 作为优选，所述垫块在底板上均匀分布，有利于垫块的受力均匀，方便移动。

[0010] 作为优选，所述垫块的外形呈球状，主要是用于多个盒子拼接一起使用。

[0011] 作为优选，所述前板、后板、左侧面板和右侧面板的厚度一致，也可根据实际情况进行调节。

[0012] 作为优选，所述前板、后板、左侧面板、右侧面板和底板为一体成型，有利于减少生产制造成本，便于制造。

[0013] 本实用新型的有益效果为：由于设置有防潮防异味孔，有效降低书本的异味；拼接方便，可单独包装销售，满足不同人的需求；由于设置有垫块，当移动书盒时，可直接从下端端起，使用便捷；由于前板方便拆卸，有些书不方便从上面拿出时，可从前板拿出；同时结构简单，体积小巧，可单独放书放入各个小空间，也可拼接一起，多个一起使用等特点。

附图说明

[0014] 图1为本实用新型一种可拼接小型垫高防异味稳定书盒的结构示意图；

[0015] 图2为本实用新型一种可拼接小型垫高防异味稳定书盒的前视图结构示意图。

[0016] 图中1.底板 2.前板 3.左侧面板 4.右侧面板 5.后板 6.防潮防异味孔 7.垫块。

具体实施方式

[0017] 如图1-2所示，一种可拼接小型垫高防异味稳定书盒，包括底板1，所述底板1上端面设置有前板2、后板5和侧面板，所述侧面板包括有左侧面板3和右侧面板4，所述前板2和后板5上皆设置有防潮防异味孔6，所述前板2和后板5上皆设置有垫块7，所述左侧面板3和右侧面板4上皆设置有防潮防异味孔6，所述左侧面板3和右侧面板4上皆设置有垫块7，所述底板1上设置有防潮防异味孔6，所述底板1上设置有垫块7。

[0018] 所述防潮防异味孔6设置有一个以上，也可根据实际情况进行调节。

[0019] 所述前板2的高度小于后板5的高度，主要是方便取书。

[0020] 所述左侧面板3和右侧面板4的斜角皆为60°，也可根据实际情况进行调节。

[0021] 所述垫块7在底板1上均匀分布，有利于垫块7的受力均匀，方便移动。

[0022] 所述垫块7的外形呈球状，主要是用于多个盒子拼接一起使用。

[0023] 所述前板2、后板5、左侧面板3和右侧面板4的厚度一致，也可根据实际情况进行调节。

[0024] 所述前板2、后板5、左侧面板3、右侧面板4和底板1为一体成型，有利于减少生产制造成本，便于制造。

[0025] 本实用新型的有益效果为：由于设置有防潮防异味孔，有效降低书本的异味；拼接方便，可单独包装销售，满足不同人的需求；由于设置有垫块，当移动书盒时，可直接从下端端起，使用便捷；由于前板方便拆卸，有些书不方便从上面拿出时，可从前板拿出；同时结构简单，体积小巧，可单独放书放入各个小空间，也可拼接一起，多个一起使用等特点。

[0026] 以上所述，仅为本实用新型的具体实施方式，但本实用新型的保护范围并不局限于此，任何不经过创造性劳动想到的变化或替换，都应涵盖在本实用新型的保护范围之内。

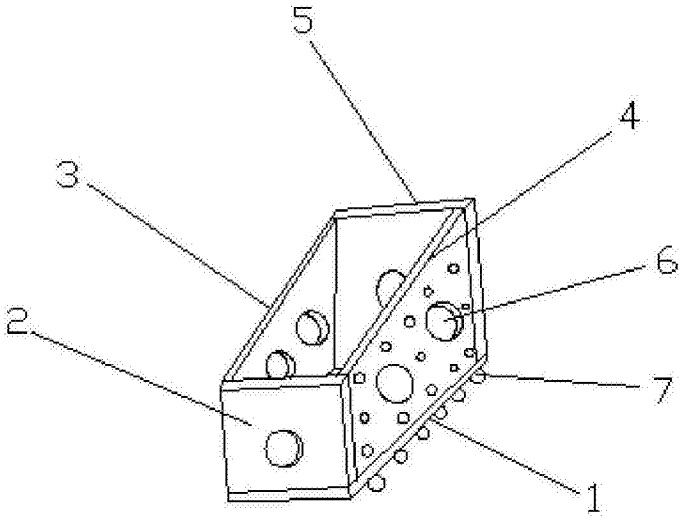

图1

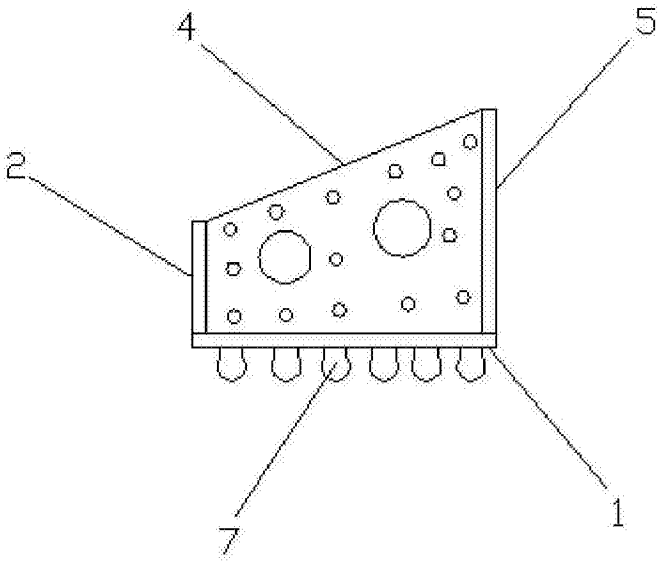

图2