(19)中华人民共和国国家知识产权局

(12)实用新型专利

(10)授权公告号 CN 201602511 U
(45)授权公告日 2010.10.13

(21)申请号 200920253110.3

(22)申请日 2009.11.12

(73)专利权人 王玺
地址 250300 山东省济南市长清区龙泉街济南市长清实验中学卢宪柱转

(72)发明人 王玺

(74)专利代理机构 济南诚智商标专利事务所有限公司 37105
代理人 马祥明

(51)Int.Cl.
*A47G 19/22*(2006.01)

权利要求书 1 页 说明书 1 页 附图 1 页

(54)实用新型名称

多功能水杯

(57)摘要

本实用新型公开了一种多功能水杯属于日常生活用品，特别是用于喝水的水杯。一种多功能水杯，包括杯盖、杯体、杯把，其特征是：杯盖内部设有茶叶仓，茶叶仓由分隔板分为两室，茶叶仓上装有茶叶仓盖，杯体上口和底部都有外螺纹。本实用新型将杯盖分为左右两室，这样解决了外出时携带茶叶和咖啡不方便的问题。另外，把杯体的上口和底部都有外螺纹，喝水时杯盖可固定在杯子底部，避免烫手和丢失杯盖。

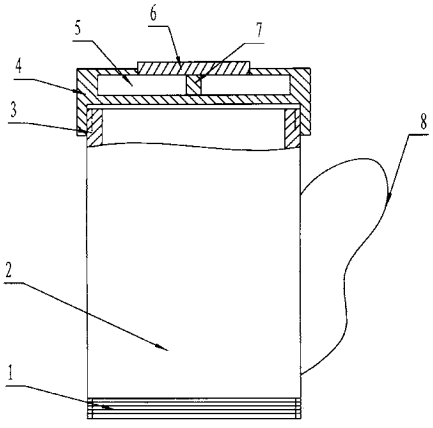


CN 201602511 U

1. 一种多功能水杯，包括杯盖、杯体、杯把，其特征是：杯盖内部设有茶叶仓，茶叶仓由分隔板分为两室，茶叶仓上装有茶叶仓盖，杯体上口和底部都有外螺纹。

# 多功能水杯

## 技术领域

[0001] 本实用新型属于日常生活用品，特别是用于喝水的水杯。

## 背景技术

[0002] 水杯是人们常用的用来喝水的用具，其结构简单、使用方便，可适合各个年龄人的使用，但是一般的水杯杯盖内部不能存放茶叶和咖啡，一般的杯体下部没有外螺纹，杯盖不能旋在杯体的下部，造成有时手被烫伤，一般杯体的外部没有加温的太阳能材料。

## 实用新型内容

[0003] 为了克服现有的杯盖不能储存物品和杯体不能加温的不足，本实用新型提供一种多功能水杯，该多功能水杯不仅杯盖可以储存茶叶和咖啡，而且杯体可以利用太阳能加温。

[0004] 本实用新型解决其技术问题所采用的技术方案是：一种多功能水杯，包括杯盖、杯体、杯把，其特征是：杯盖内部设有茶叶仓，茶叶仓由分隔板分为两室，茶叶仓上装有茶叶仓盖，杯体上口和底部都有外螺纹。

[0005] 本实用新型将杯盖分为左右两室，这样解决了外出时携带茶叶和咖啡不方便的问题。另外，把杯体的上口和底部都有外螺纹，喝水时杯盖可固定在杯子底部，避免烫手和丢失杯盖。

## 附图说明

[0006] 附图 1 为本实用新型的结构示意图，

[0007] 图中，1. 底部外螺纹，2. 杯体，3. 杯口外螺纹，4. 杯盖，5. 茶叶仓，6. 茶叶仓盖，7. 分隔板，8. 杯把。

## 具体实施方式

[0008] 本实用新型的具体实施方式是，如图所示：

[0009] 实施例 1，一种多功能水杯，包括杯盖 4、杯体 2、杯把 8，其特征是：杯盖内部设有茶叶仓 5，茶叶仓由分隔板 7 分为两室，茶叶仓上装有茶叶仓盖 6，杯体上口有杯口外螺纹，底部有底部外螺纹。

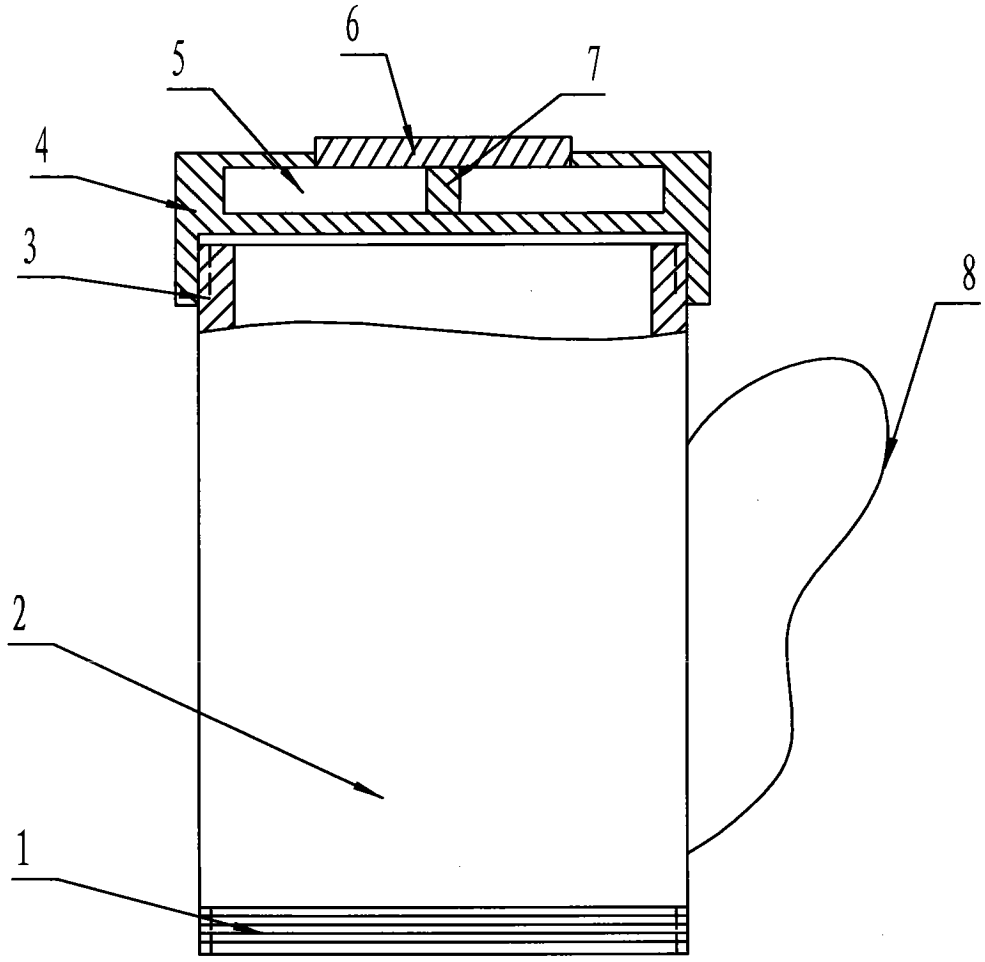


图 1