(19) DANMARK

(12) PATENTANSØGNING (10) DK 1133/91 A

Patentdirektoratet

(21) Patentansøgning nr.: 1133/91 (51) Int.Cl.5: F 42 B 10/22
(22) Indleveringsdag:.... 13 jun 1991
(24) Løbedag:..... 13 jun 1984
(41) Alm. tilgængelig:.... 13 jun 1991
(62) Stamansøgningsnummer:..... 0795/85
(86) International ansøgning nr.:.. -
(86) International indleveringsdag:
(85) Videreførselsdag:
(30) Prioritet: 22 jun 1983 EP 83106054 13 jan 1984 EP 84100331
(71) Ansøger: *Branscomb Corporation N.V., De Ruyterkade 58A, P.O. Box 837; Curacao, AN
(72) Opfinder: Leroy James *Sullivan, 19567 Vasile Circle; Huntington Beach; CA, US
(74) Fuldmægtig: Hofman-Bang & Boutard A/S, Adelgade 15, 1304, København K

(54) Patron

(57) Sammendrag

1133-91

Patronen har et hylster (11) for en drivladning, et projektil (1) med i det væsentlige samme diameter som geværløbet og med spidsbuet form samt med et antal riller, der strækker sig i skrueform om eller i alt væsentligt langs projektilets (1) akse. Til at støtte og stabilisere projektilet (1) og derved hindre det i at vippe til siden i forhold til længdeaksen gennem løbet findes der organer, som omfatter et antal elementer (14). Disse er anbragt i rillerne og har en tværsnitsdimension, som i alt væsentligt svarer til rillernes tværsnitsdimension, og som strækker sig i hovedsagen i projektilets (1) hele længde.

FIG. 3a 1133-91

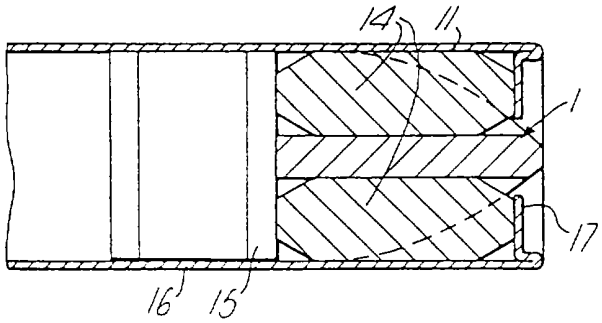

1133-91

FIG. 3b

