(19)中华人民共和国国家知识产权局

(12)实用新型专利

(10)授权公告号 CN 211244781 U
(45)授权公告日 2020.08.14

(21)申请号 201921021732.3

(22)申请日 2019.07.03

(73)专利权人 边振远
地址 710032 陕西省西安市长乐西路169号

(72)发明人 边振远 郭昊 夏云龙 赵磊 白浩 杨湘敏

(74)专利代理机构 北京汇捷知识产权代理事务所(普通合伙) 11531
代理人 于鹏

(51)Int.Cl.
A61M 1/00(2006.01)
A61M 25/02(2006.01)

权利要求书1页 说明书3页 附图3页

(54)实用新型名称

一种肝胆外科手术引流装置

(57)摘要

本实用新型公开了一种肝胆外科手术引流装置，包括底座，所述底座顶部的一侧安装有支撑板，所述支撑板一侧的底部安装有U字型安装板，所述U字型安装板的顶部设置有定位螺栓A，所述支撑板两端的中间位置处设置有定位槽，所述支撑板的外侧套设有滑动套管，所述滑动套管正面的一端设置有与定位槽相互适配的定位螺栓B。本实用新型装置通过滑动套管、定位螺栓B和定位槽的相互配合，对积液收集袋的高度进行调节，医务人员操作更加的方便通过滑轨、滑块和定位螺栓D的相互配合，可对吸盘的位置进行调节，避免固定位置较近，导致引流口撕裂，提高引流管的固定效果，避免引流管滑出身体或滑入身体内部。

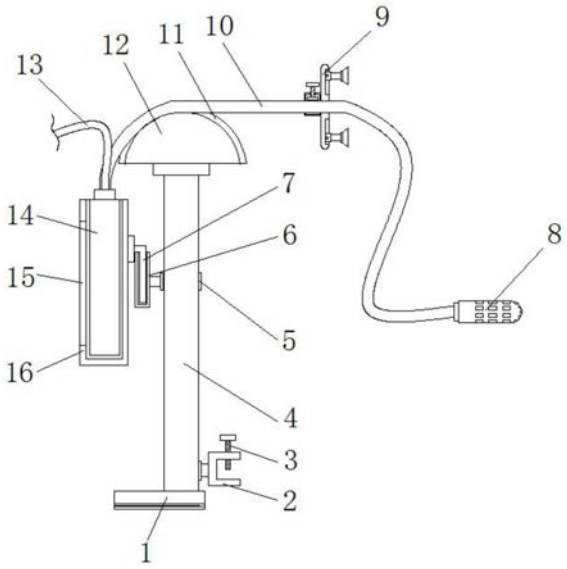

CN 211244781 U

1.一种肝胆外科手术引流装置,包括底座(1),其特征在于:所述底座(1)顶部的一侧安装有支撑板(4),所述支撑板(4)一侧的底部安装有U字型安装板(2),所述U字型安装板(2)的顶部设置有定位螺栓A(3),所述支撑板(4)两端的中间位置处设置有定位槽(19),所述支撑板(4)的外侧套设有滑动套管(5),所述滑动套管(5)正面的一端设置有与定位槽(19)相互适配的定位螺栓B(17),所述定位螺栓B(17)远离U字型安装板(2)的一侧安装有插槽(6),所述插槽(6)的内部设置有与其相互配合的L型卡扣(7),所述L型卡扣(7)的一侧安装有放置槽(16),所述放置槽(16)的内部设置有积液收集袋(14),所述积液收集袋(14)顶部的一端设置有导气管(13),所述放置槽(16)顶部的另一端设置有引流管(10),所述支撑板(4)的顶部安装有导向板(12),所述导向板(12)顶部的中间位置处设置有滑槽(11),所述滑槽(11)与引流管(10)相互适配,所述引流管(10)远离积液收集袋(14)的一端设置有引流头(8),所述引流管(10)的外侧套设有与其相互适配的滑动板(9),所述滑动板(9)内部靠近引流头(8)一侧顶部和底部皆设置有滑轨(20),所述滑轨(20)的内部设置有与其相互配合的滑块(21),所述滑块(21)的一侧皆设置有吸盘(22),所述滑动板(9)正面一端的顶部和底部设置有通孔(18),所述通孔(18)的内部设置有定位螺栓D(26),其定位螺栓D(26)与滑块(21)相互配合,所述滑动板(9)远离引流头(8)的一侧安装有定位仓(25),所述定位仓(25)顶部的中间位置处设置有定位螺栓C(23),所述定位螺栓C(23)的底部设置有限位块(24)。

2.根据权利要求1所述的一种肝胆外科手术引流装置,其特征在于:所述底座(1)底部设置有防滑垫。

3.根据权利要求1所述的一种肝胆外科手术引流装置,其特征在于:所述导向板(12)由扇形结构制成。

4.根据权利要求1所述的一种肝胆外科手术引流装置,其特征在于:所述放置槽(16)远离L型卡扣(7)的一侧设置有观察窗(15)。

5.根据权利要求1所述的一种肝胆外科手术引流装置,其特征在于:所述限位块(24)由橡胶材质制成。

6.根据权利要求1所述的一种肝胆外科手术引流装置,其特征在于:所述定位螺栓B(17)的外侧均匀设置有按摩凸起。

一种肝胆外科手术引流装置

技术领域

[0001] 本实用新型涉及引流装置技术领域，具体为一种肝胆外科手术引流装置。

背景技术

[0002] 肝胆外科引流是将积存于体腔内胆汁、分泌液等引离原处从而排出体外，以防止在体腔或手术野内蓄积，继发压迫症状、感染或组织损害，通过观察引流情况可以提前发现病情变化，通过引流后，可以达到减轻压力、缓解疼痛、减轻炎症、防止炎症扩散、有利于炎症消退的目的；

[0003] 在肝胆外科引流时经常需要对引流管的位置进行固定，以避免引流管滑出身体或滑入进身体内，固定时，可能会造成引流口撕裂，且现有引流装置积液收集袋高度较为固定，手术过程中，导管较多，易发生缠绕，会对引流操作造成影响，医务人员操作较为不便。

实用新型内容

[0004] 本实用新型的目的在于提供一种肝胆外科手术引流装置，以解决上述背景技术中提出的问题。

[0005] 为实现上述目的，本实用新型提供如下技术方案：一种肝胆外科手术引流装置，包括底座，所述底座顶部的一侧安装有支撑板，所述支撑板一侧的底部安装有U字型安装板，所述U字型安装板的顶部设置有定位螺栓A，所述支撑板两端的中间位置处设置有定位槽，所述支撑板的外侧套设有滑动套管，所述滑动套管正面的一端设置有与定位槽相互适配的定位螺栓B，所述定位螺栓B远离U字型安装板的一侧安装有插槽，所述插槽的内部设置有与其相互配合的L型卡扣，所述L型卡扣的一侧安装有放置槽，所述放置槽的内部设置有积液收集袋，所述积液收集袋顶部的一端设置有导气管，所述放置槽顶部的另一端设置有引流管，所述支撑板的顶部安装有导向板，所述导向板顶部的中间位置处设置有滑槽，所述滑槽与引流管相互适配，所述引流管远离积液收集袋的一端设置有引流头，所述引流管的外侧套设有与其相互适配的滑动板，所述滑动板内部靠近引流头一侧顶部和底部皆设置有滑轨，所述滑轨的内部设置有与其相互配合的滑块，所述滑块的一侧皆设置有吸盘，所述滑动板正面一端的顶部和底部设置有通孔，所述通孔的内部设置有定位螺栓D，其定位螺栓D与滑块相互配合，所述滑动板远离引流头的一侧安装有定位仓，所述定位仓顶部的中间位置处设置有定位螺栓C，所述定位螺栓C的底部设置有限位块。

[0006] 优选的，所述底座底部设置有防滑垫。

[0007] 优选的，所述导向板由扇形结构制成。

[0008] 优选的，所述放置槽远离L型卡扣的一侧设置有观察窗。

[0009] 优选的，所述限位块由橡胶材质制成。

[0010] 优选的，所述定位螺栓B的外侧均匀设置有按摩凸起。

[0011] 与现有技术相比，本实用新型的有益效果是：该肝胆外科手术引流装置通过滑动套管、定位螺栓B和定位槽的相互配合，对积液收集袋的高度进行调节，医务人员操作更加

的方便，通过滑轨、滑块和定位螺栓D的相互配合，可对吸盘的位置进行调节，避免固定位置较近，导致引流口撕裂，同时可避开患者伤口处，医务人员操作更加的灵活，避免引流管滑出身体或滑入身体内部，通过滑槽和导向板的相互配合，对引流管的位置进行导线，避免导管之间相互缠绕，保证引流操作顺利进行，医务人员使用更加的方便。

附图说明

[0012] 图1为本实用新型的结构示意图；

[0013] 图2为本实用新型的主视图；

[0014] 图3为本实用新型的局部结构示意图。

[0015] 图中：1、底座；2、U字型安装板；3、定位螺栓A；4、支撑板；5、滑动套管；6、插槽；7、L型卡扣；8、引流头；9、滑动板；10、引流管；11、滑槽；12、导向板；13、导气管；14、积液收集袋；15、观察窗；16、放置槽；17、定位螺栓B；18、通孔；19、定位槽；20、滑轨；21、滑块；22、吸盘；23、定位螺栓C；24、限位块；25、定位仓；26、定位螺栓D。

具体实施方式

[0016] 下面将结合本实用新型实施例中的附图，对本实用新型实施例中的技术方案进行清楚、完整地描述，显然，所描述的实施例仅仅是本实用新型一部分实施例，而不是全部的实施例。基于本实用新型中的实施例，本领域普通技术人员在没有做出创造性劳动前提下所获得的所有其他实施例，都属于本实用新型保护的范围。

[0017] 实施例1

[0018] 一种肝胆外科手术引流装置，包括底座1，底座1顶部的一侧安装有支撑板4，支撑板4一侧的底部安装有U字型安装板2，U字型安装板2的顶部设置有定位螺栓A3，支撑板4两端的中间位置处设置有定位槽19，支撑板4的外侧套设有滑动套管5，滑动套管5正面的一端设置有与定位槽19相互适配的定位螺栓B17，定位螺栓B17远离U字型安装板2的一侧安装有插槽6，插槽6的内部设置有与其相互配合的L型卡扣7，L型卡扣7的一侧安装有放置槽1。

[0019] 本实用新型通过滑动套管、定位螺栓B和定位槽的相互配合，对积液收集袋的高度进行调节，医务人员操作更加的方便。

[0020] 实施例2

[0021] 如图1、2所示，一种肝胆外科手术引流装置，包括底座1，底座1顶部的一侧安装有支撑板4，支撑板4一侧的底部安装有U字型安装板2，U字型安装板2的顶部设置有定位螺栓A3，支撑板4两端的中间位置处设置有定位槽19，支撑板4的外侧套设有滑动套管5，滑动套管5正面的一端设置有与定位槽19相互适配的定位螺栓B17，定位螺栓B17远离U字型安装板2的一侧安装有插槽6，插槽6的内部设置有与其相互配合的L型卡扣7，L型卡扣7的一侧安装有放置槽1。

[0022] 如图1、2所示，放置槽16的内部设置有积液收集袋14，积液收集袋14顶部的一端设置有导气管13，放置槽16顶部的另一端设置有引流管10，支撑板4的顶部安装有导向板12，导向板12顶部的中间位置处设置有滑槽11，滑槽11与引流管10相互适配。

[0023] 本实用新型通过滑槽和导向板的相互配合，对引流管的位置进行导线，避免导管之间相互缠绕，保证引流操作顺利进行，医务人员使用更加的方便。

[0024] 如图1、2、3所示，引流管10远离积液收集袋14的一端设置有引流头8，引流管10的外侧套设有与其相互适配的滑动板9，滑动板9内部靠近引流头8一侧顶部和底部皆设置有滑轨20，滑轨20的内部设置有与其相互配合的滑块21，滑块21的一侧皆设置有吸盘22，滑动板9正面一端的顶部和底部设置有通孔18，通孔18的内部设置有定位螺栓D26，其定位螺栓D26与滑块21相互配合，滑动板9远离引流头8的一侧安装有定位仓25，定位仓25顶部的中间位置处设置有定位螺栓C23，定位螺栓C23的底部设置有限位块24。

[0025] 本实用新型通过滑轨、滑块和定位螺栓D的相互配合，可对吸盘的位置进行调节，避免固定位置较近，导致引流口撕裂，同时可避开患者伤口处，医务人员操作更加的灵活，避免引流管滑出身体或滑入身体内部。

[0026] 在本实施中，底座1底部设置有防滑垫，增大摩擦力，防止装置滑动，导向板12由扇形结构制成，引流管导向性更好，放置槽16远离L型卡扣7的一侧设置有观察窗15，对积液量进行观察，限位块24由橡胶材质制成，增大与引流管之间的摩擦力，定位螺栓B17的外侧均匀设置有按摩凸起，对患者手指进行按摩。

[0027] 工作原理：该装置使用前，可通过底座1将装置放置于指定位置处，也可通过U字型安装板2和定位螺栓A3将装置挂于指定位置处，使用时，通过滑动套管5与支撑板4的相互滑动，可将引流收集装置调节至指定高度，通过导气管13外接装置，实现负压吸取的功能，通过插槽6和L型卡扣7的相互插合便于对放置槽16进行更换或清理，使用时，将引流头8经引流口放入患者体内，通过滑块21和滑轨20的相互滑动，将吸盘22移动至指定位置处，通过定位螺栓D26对滑块21的位置进行固定，通过滑动板9与引流管10的相互滑动，将滑动板9移动至指定位置处，通过吸盘22与引流口周围皮肤贴合，对滑动板9的位置进行固定，通过转动定位螺栓C23，将限位块24移动至指定位置处，，对引流头8的位置进行固定。

[0028] 对于本领域技术人员而言，显然本实用新型不限于上述示范性实施例的细节，而且在不背离本实用新型的精神或基本特征的情况下，能够以其他的具体形式实现本实用新型。因此，无论从哪一点来看，均应将实施例看作是示范性的，而且是非限制性的，本实用新型的范围由所附权利要求而不是上述说明限定，因此旨在将落在权利要求的等同要件的含义和范围内的所有变化囊括在本实用新型内。不应将权利要求中的任何附图标记视为限制所涉及的权利要求。

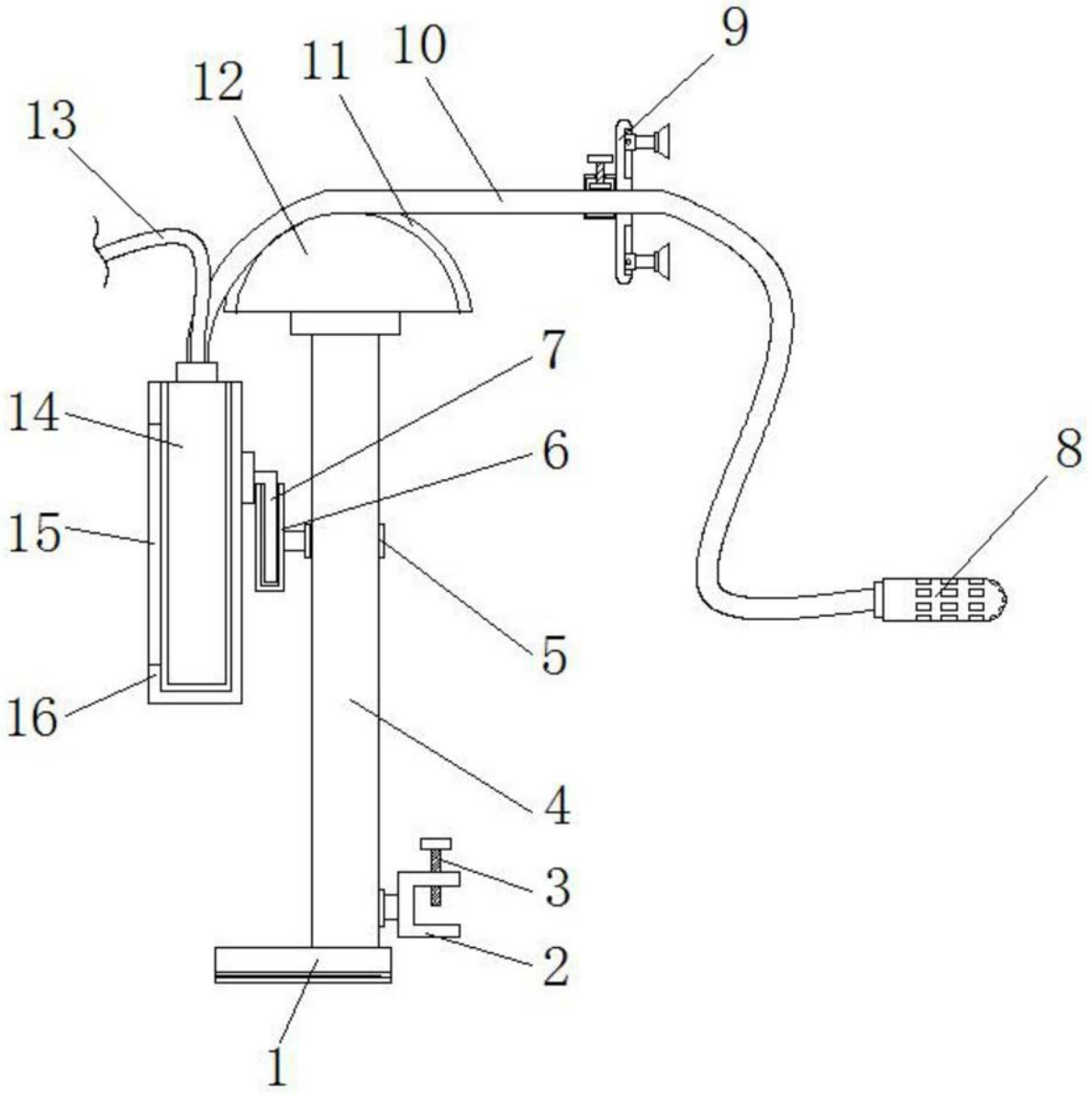

图1

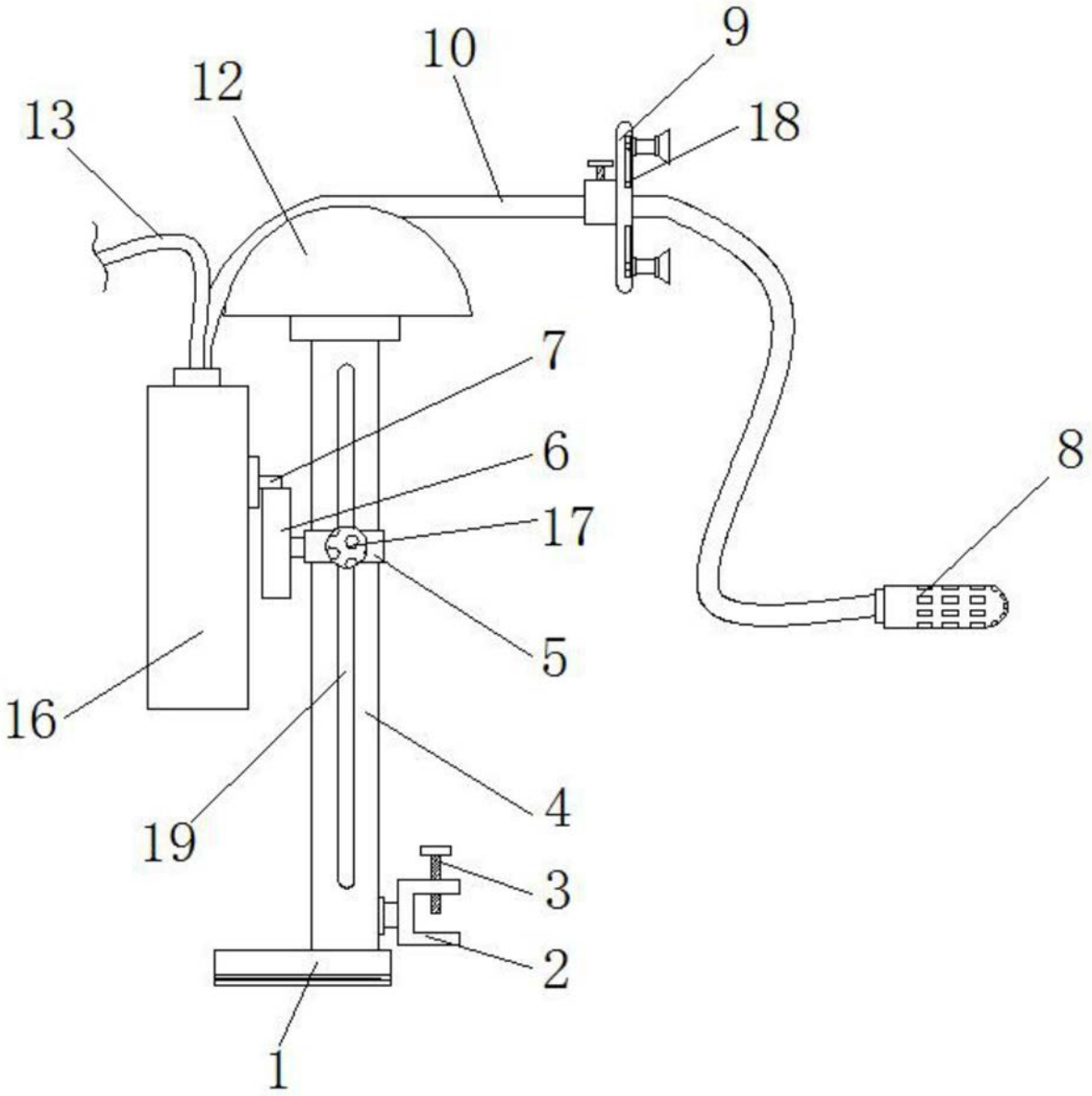

图2

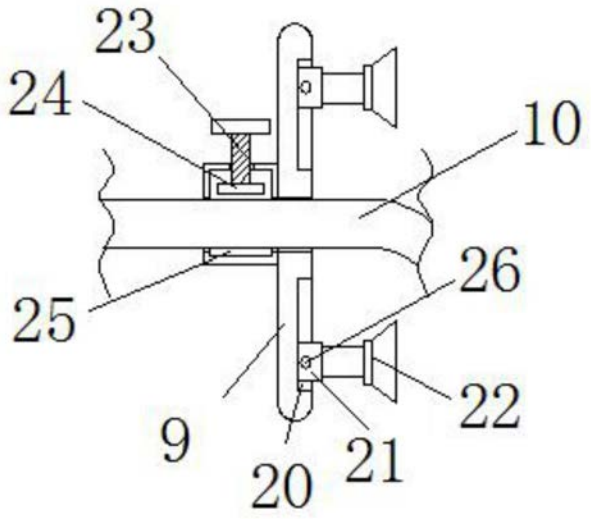

图3