(19)中华人民共和国国家知识产权局

(12)实用新型专利

(10)授权公告号 CN 206582431 U
(45)授权公告日 2017.10.24

(21)申请号 201720279138.9

(22)申请日 2017.03.22

(73)专利权人 苏州鑫强精密机械有限公司
地址 215144 江苏省苏州市相城区北桥镇漕湖村

(72)发明人 巫建强

(74)专利代理机构 苏州市华扬翼晟知识产权代理事务所(普通合伙) 32275
代理人 李焱

(51)Int.Cl.
F16L 21/08(2006.01)

权利要求书1页 说明书2页 附图1页

(54)实用新型名称

一种便于拆装的管道连接件

(57)摘要

本实用新型提供了一种便于拆装的管道连接件，包括一压铸件，该压铸件卷压成一管体，该管体有一连接缝，该连接缝的两个相接部均设有一连接部，该连接部上设有螺孔，每一螺栓固定于两个所述螺孔；其中，该管体的上管口和下管口的周缘均设有多个切口。

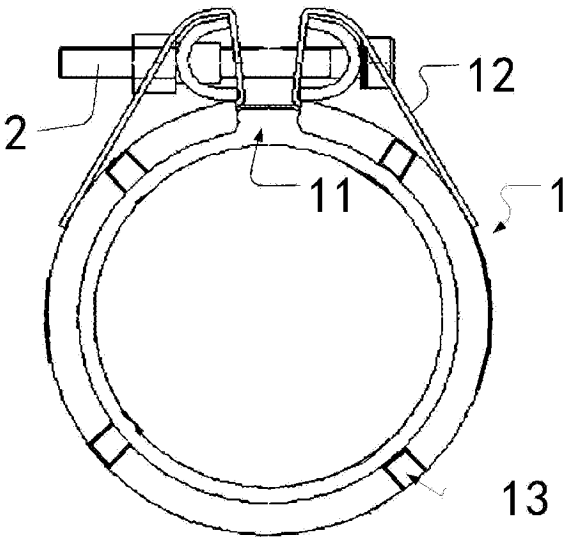

CN 206582431 U

1.一种便于拆装的管道连接件，其特征在于，包括一压铸件，该压铸件卷压成一管体，该管体有一连接缝，该连接缝的两个相接部均设有一连接部，该连接部上设有螺孔，每一螺栓固定于两个所述螺孔；其中，该管体的上管口和下管口的周缘均设有多个切口。

2.根据权利要求1所述的便于拆装的管道连接件，其特征在于，所述管体为圆柱体。

3.根据权利要求2所述的便于拆装的管道连接件，其特征在于，所述管体的上管口设有4-6个切口，该管体的下管口也设有4-6个切口，每一上管口的切口与一下管口的切口对应在一条直线上；该直线为管体一母线所在的直线。

4.根据权利要求1所述的便于拆装的管道连接件，其特征在于，所述切口的宽度为1mm-5mm。

5.根据权利要求4所述的便于拆装的管道连接件，其特征在于，所述切口的宽度为3mm。

6.根据权利要求1所述的便于拆装的管道连接件，其特征在于，所述切口的长度为10mm-30mm。

7.根据权利要求1所述的便于拆装的管道连接件，其特征在于，所述切口的长度为20mm。

一种便于拆装的管道连接件

技术领域

[0001] 本实用新型涉及机械领域，具体为一种便于拆装的管道连接件。

背景技术

[0002] 管道连接件是一种建筑、工业生产用零件。一般用于管道的修补，管道的加长连接等。

[0003] 现有的管道连接件多数是通过两个半圆柱拼合的形式来实现的，这种方式通常需要对连个半圆柱半成品进行铸模，铸模后进行配对，因此工艺相对繁琐。因此需要研发一种能够方便拆卸又能够一体成型的管道连接件。

发明内容

[0004] 针对上述问题，本实用新型提供了一种便于拆装的管道连接件，它能够实现管道连接件的自由组装和拆卸，改变了原有的拆卸式的管道连接件的结构。

[0005] 实现上述目的的技术方案是：一种便于拆装的管道连接件，包括一压铸件，该压铸件卷压成一管体，该管体有一连接缝，该连接缝的两个相接部均设有一连接部，该连接部上设有螺孔，一螺栓固定于两个所述螺孔；其中，该管体的上管口和下管口的周缘均设有多个切口。

[0006] 进一步的，所述管体为圆柱体。

[0007] 进一步的，所述管体的上管口设有4个切口，该管体的下管口也设有4个切口，每一上管口的切口与一下管口的切口对应在一条直线上；该直线为管体一母线所在的直线。

[0008] 进一步的，所述切口的宽度为1mm-5mm。

[0009] 进一步的，所述切口的宽度为3mm。

[0010] 进一步的，所述切口的长度为10mm-30mm。

[0011] 进一步的，所述切口的长度为20mm。。

[0012] 采用本实用新型后，将便于拆装的管道连接件，它能够实现管道连接件的自由组装和拆卸，实现管道连接件的一体成型，减少生产工艺，方便拆卸和组装。

附图说明

[0013] 下面结合附图和实施例对本发明作进一步解释。

[0014] 图1是本实用新型的便于拆装的管道连接件结构示意图。

[0015] 1压铸件； 11连接缝；

[0016] 12连接部； 13切口；

[0017] 2螺栓。

具体实施方式

[0018] 实施例，如图1所示，一种便于拆装的管道连接件，包括一压铸件1。该压铸件1卷压

成一管体，该管体有一连接缝11，该连接缝11的两个相接部均设有一连接部12，该连接部上设有螺孔，每一螺栓2固定于两个所述螺孔；其中，该管体的上管口和下管口的周缘均设有多个切口13。

[0019] 管体为圆柱体。管体的上管口设有4-6个切口13，本实施例为了方便说明设有4个切口13，切口13沿管口均匀分布。该管体的下管口也设有4-6个切口13，每一上管口的切口13与一下管口的切口13对应在一条直线上；该直线为管体一母线所在的直线。切口的宽度为1mm-5mm；切口的长度为10mm-30mm。。本实施例中切口的宽度优选为3mm；切口的长度为20mm。一则能够在拆卸管道时，方便扳开管体，扳开时，管体的管壁能够沿切口打开；二则若切口太宽或太深，则损害管体，切口太窄或太浅，则拆卸管道时，难以扳开。

[0020] 以上仅为本实用新型的较佳实施例而已，并不用以限制本实用新型，凡在本实用新型的精神和原则之内所作的任何修改、等同替换和改进等，均应包含在本实用新型的保护范围之内。

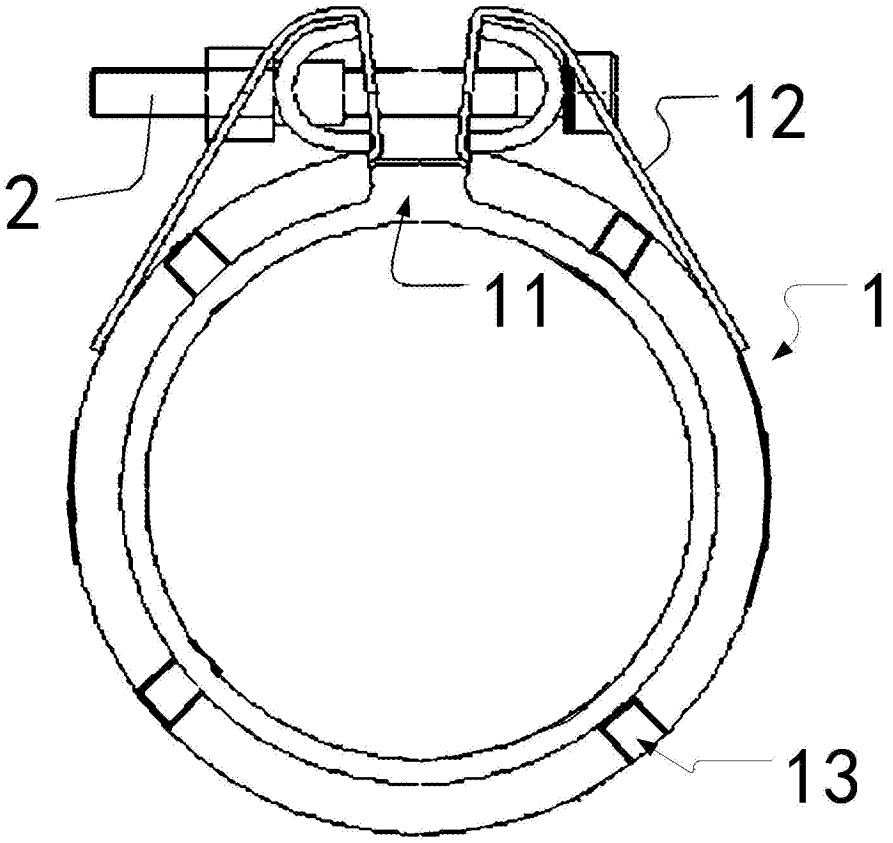

图1