(19)中华人民共和国国家知识产权局

(12)实用新型专利

(10)授权公告号 CN 202380918 U
(45)授权公告日 2012.08.15

(21)申请号 201120487497.6

(22)申请日 2011.11.30

(73)专利权人 翟渊海
地址 450000 河南省郑州市南三环花都港湾27号楼1单元1楼东户

(72)发明人 翟渊海

(74)专利代理机构 郑州大通专利商标代理有限公司 41111
代理人 马鹏鹞

(51)Int.Cl.
E06B 3/54(2006.01)

权利要求书 1 页 说明书 2 页 附图 7 页

(54)实用新型名称

压条与纱扇型材固定纱网的结构

(57)摘要

一种压条与纱扇型材固定纱网的结构，包括压条型材、纱扇型材和纱网，纱网夹在压条型材与纱网型材之间，压条与纱网之间设有卡紧结构，该压条与纱扇型材固定纱网的结构，设置了两个卡条或卡槽，能够提高纱网的夹持力，使纱网不易脱落。

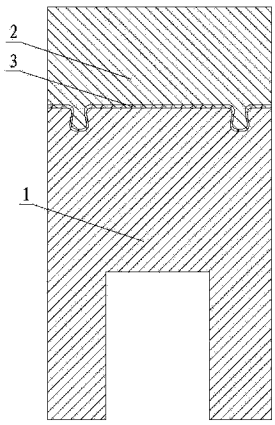

CN 202380918 U

1. 一种压条与纱扇型材固定纱网的结构，包括压条型材、纱扇型材和纱网，其特征是：该压条型材包括压条本体和设置在压条本体下表面的卡紧结构，所述的卡紧结构为两条凸起的卡条，两个卡条互相平行；该窗户纱扇型材的横截面为近似倒 U 形，其下部设有滑槽，其上表面为纱网安装表面，在纱网安装表面上沿该窗户纱扇型材长度方向设有两条凹陷的卡槽，两条卡槽相互平行；所述的压条型材上的卡条卡入窗户纱扇型材的卡槽内，将纱网夹在压条型材与纱网型材之间。

2. 一种压条与纱扇型材固定纱网的结构，包括压条型材、纱扇型材和纱网，其特征是：该压条型材包括压条本体和设置在压条本体下表面的卡紧结构，所述的卡紧结构为两条凹陷的卡槽，两个卡槽互相平行；该窗户纱扇型材的横截面为近似倒 U 形，其下部设有滑槽，其上表面为纱网安装表面，在纱网安装表面上沿该窗户纱扇型材长度方向设有两条凸起的卡条，两条卡条相互平行；所述的纱扇型材上的卡条卡入压条型材的卡槽内，将纱网夹在压条型材与纱网型材之间。

3. 一种压条与纱扇型材固定纱网的结构，包括压条型材、纱扇型材和纱网，其特征是：该压条型材包括压条本体和设置在压条本体下表面的卡紧结构，所述的卡紧结构包括一个凸起的卡条和一个凹陷的卡槽，卡条和卡槽互相平行；该窗户纱扇型材的横截面为近似倒 U 形，其下部设有滑槽，其上表面为纱网安装表面，在纱网安装表面上沿该窗户纱扇型材长度方向设有一条凹陷的卡槽和一条凸起卡条，卡条和卡槽相互平行；所述的压条型材上的卡条卡入窗户纱扇型材的卡槽内，所述的纱扇型材上的卡条卡入压条型材的卡槽内，将纱网夹在压条型材与纱网型材之间。

压条与纱扇型材固定纱网的结构

技术领域

[0001] 本实用新型涉及窗户型材的技术领域，特别是涉及一种压条与纱扇型材固定纱网的结构。

背景技术

[0002] 现有的型材组合窗户中，绝大部分纱扇上只有一个夹持槽，通过一个压条嵌入到该夹持槽内实现纱网的安装，这种纱网的安装结构比较简单，夹持力有限，只要稍微用力推纱网就能从夹持结构中抽出，造成纱网脱落，起不到纱网应起的作用。

发明内容

[0003] 本实用新型的目的是为了解决上述问题，提供一种压条与纱扇型材固定纱网的结构。

[0004] 本实用新型的技术方案是：一种压条与纱扇型材固定纱网的结构，包括压条型材、纱扇型材和纱网，该压条型材包括压条本体和设置在压条本体下表面的卡紧结构，所述的卡紧结构为两条凸起的卡条，两个卡条互相平行；该窗户纱扇型材的横截面为近似倒 U 形，其下部设有滑槽，其上表面为纱网安装表面，在纱网安装表面上沿该窗户纱扇型材长度方向设有两条凹陷的卡槽，两条卡槽相互平行；所述的压条型材上的卡条卡入窗户纱扇型材的卡槽内，将纱网夹在压条型材与纱网型材之间。

[0005] 一种压条与纱扇型材固定纱网的结构，包括压条型材、纱扇型材和纱网，该压条型材包括压条本体和设置在压条本体下表面的卡紧结构，所述的卡紧结构为两条凹陷的卡槽，两个卡槽互相平行；该窗户纱扇型材的横截面为近似倒 U 形，其下部设有滑槽，其上表面为纱网安装表面，在纱网安装表面上沿该窗户纱扇型材长度方向设有两条凸起的卡条，两条卡条相互平行；所述的纱扇型材上的卡条卡入压条型材的卡槽内，将纱网夹在压条型材与纱网型材之间。

[0006] 一种压条与纱扇型材固定纱网的结构，包括压条型材、纱扇型材和纱网，该压条型材包括压条本体和设置在压条本体下表面的卡紧结构，所述的卡紧结构包括一个凸起的卡条和一个凹陷的卡槽，卡条和卡槽互相平行；该窗户纱扇型材的横截面为近似倒 U 形，其下部设有滑槽，其上表面为纱网安装表面，在纱网安装表面上沿该窗户纱扇型材长度方向设有一条凹陷的卡槽和一条凸起卡条，卡条和卡槽相互平行；所述的压条型材上的卡条卡入窗户纱扇型材的卡槽内，所述的纱扇型材上的卡条卡入压条型材的卡槽内，将纱网夹在压条型材与纱网型材之间。

[0007] 本实用新型的有益效果

[0008] 该压条与纱扇型材固定纱网的结构，设置了两个卡条或卡槽，能够提高纱网的夹持力，使纱网不易脱落。

[0009] 附图说明

[0010] 图 1 为该压条与纱扇型材固定纱网的结构的截面结构示意图之一；

[0011] 图 2 为该压条与纱扇型材固定纱网的结构的截面结构示意图之二；

[0012] 图 3 为该压条与纱扇型材固定纱网的结构的截面结构示意图之三；

[0013] 图 4 为图 1 中压条型材的结构示意图；

[0014] 图 5 为图 2 中压条型材的机构示意图；

[0015] 图 6 为图 3 中压条型材的结构示意图；

[0016] 图 7 为图 1 中纱扇型材的结构示意图；

[0017] 图 8 为图 2 中纱扇型材的结构示意图；

[0018] 图 9 为图 3 中纱扇型材的结构示意图。

[0019] 图中 1. 纱扇型材、2. 压条型材、3. 纱网、其中 1-1. . 纱扇型材的滑槽、1-2. . 纱扇型材的卡条、1-3. . 纱扇型材卡槽。2-1. 压条本体、2-2. 压条型材的卡条、2-3. 压条型材的卡槽。

具体实施方式

[0020] 实施例一：参见图 1，图 4，图 7，图中一种压条与纱扇型材固定纱网的结构，包括压条型材、纱扇型材和纱网，该压条型材包括压条本体和设置在压条本体下表面的卡紧结构，所述的卡紧结构为两条凸起的卡条，两个卡条互相平行；该窗户纱扇型材的横截面为近似倒 U 形，其下部设有滑槽，其上表面为纱网安装表面，在纱网安装表面上沿该窗户纱扇型材长度方向设有两条凹陷的卡槽，两条卡槽相互平行；所述的压条型材上的卡条卡入窗户纱扇型材的卡槽内，将纱网夹在压条型材与纱网型材之间。

[0021] 实施例二：参见图 2，图 5，图 8，图中一种压条与纱扇型材固定纱网的结构，包括压条型材、纱扇型材和纱网，该压条型材包括压条本体和设置在压条本体下表面的卡紧结构，所述的卡紧结构为两条凹陷的卡槽，两个卡槽互相平行；该窗户纱扇型材的横截面为近似倒 U 形，其下部设有滑槽，其上表面为纱网安装表面，在纱网安装表面上沿该窗户纱扇型材长度方向设有两条凸起的卡条，两条卡条相互平行；所述的纱扇型材上的卡条卡入压条型材的卡槽内，将纱网夹在压条型材与纱网型材之间。

[0022] 实施例三：参见图 3，图 6，图 9，图中一种压条与纱扇型材固定纱网的结构，包括压条型材、纱扇型材和纱网，该压条型材包括压条本体和设置在压条本体下表面的卡紧结构，所述的卡紧结构包括一个凸起的卡条和一个凹陷的卡槽，卡条和卡槽互相平行；该窗户纱扇型材的横截面为近似倒 U 形，其下部设有滑槽，其上表面为纱网安装表面，在纱网安装表面上沿该窗户纱扇型材长度方向设有一条凹陷的卡槽和一条凸起卡条，卡条和卡槽相互平行；所述的压条型材上的卡条卡入窗户纱扇型材的卡槽内，所述的纱扇型材上的卡条卡入压条型材的卡槽内，将纱网夹在压条型材与纱网型材之间。

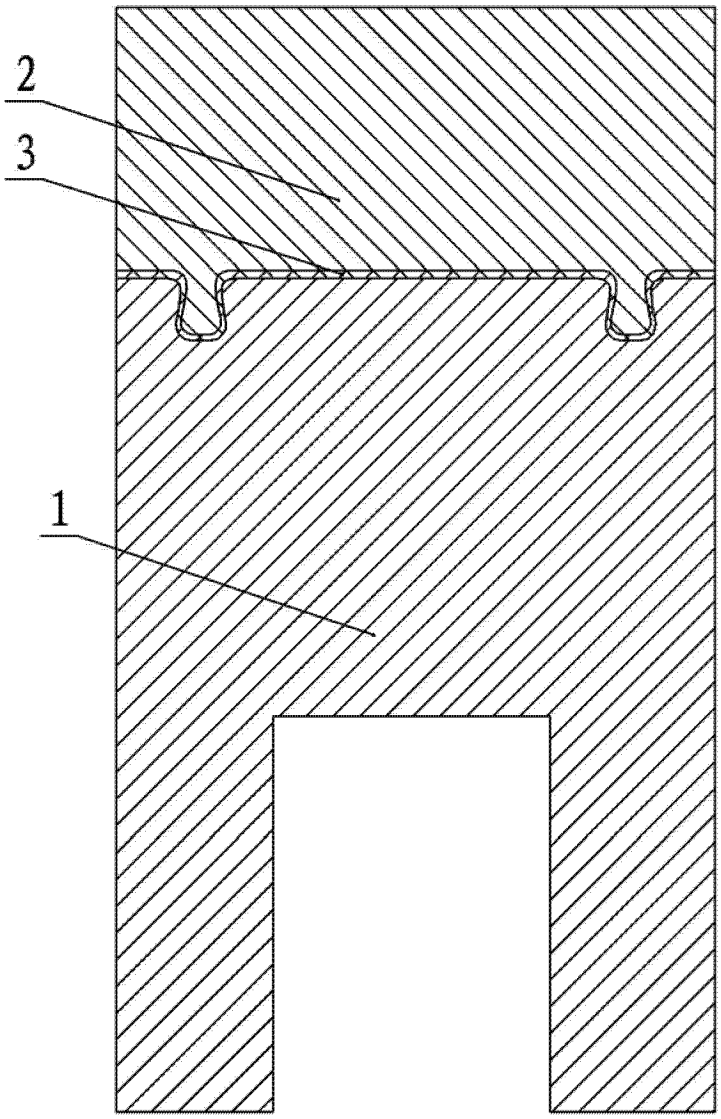

图 1

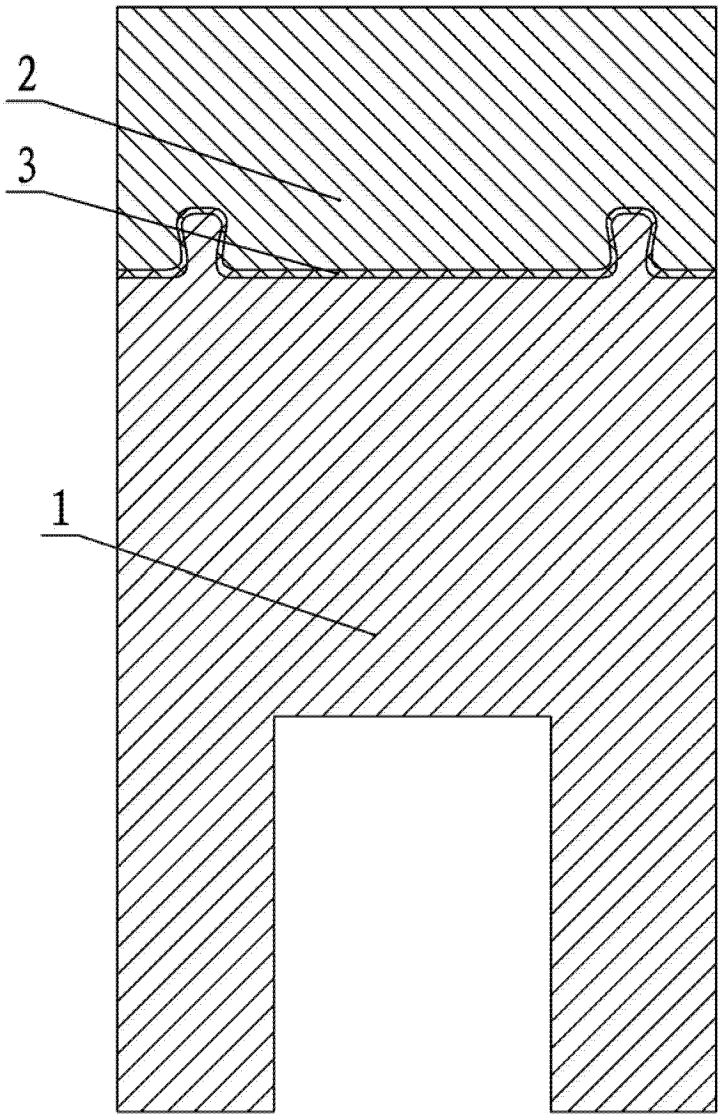

图 2

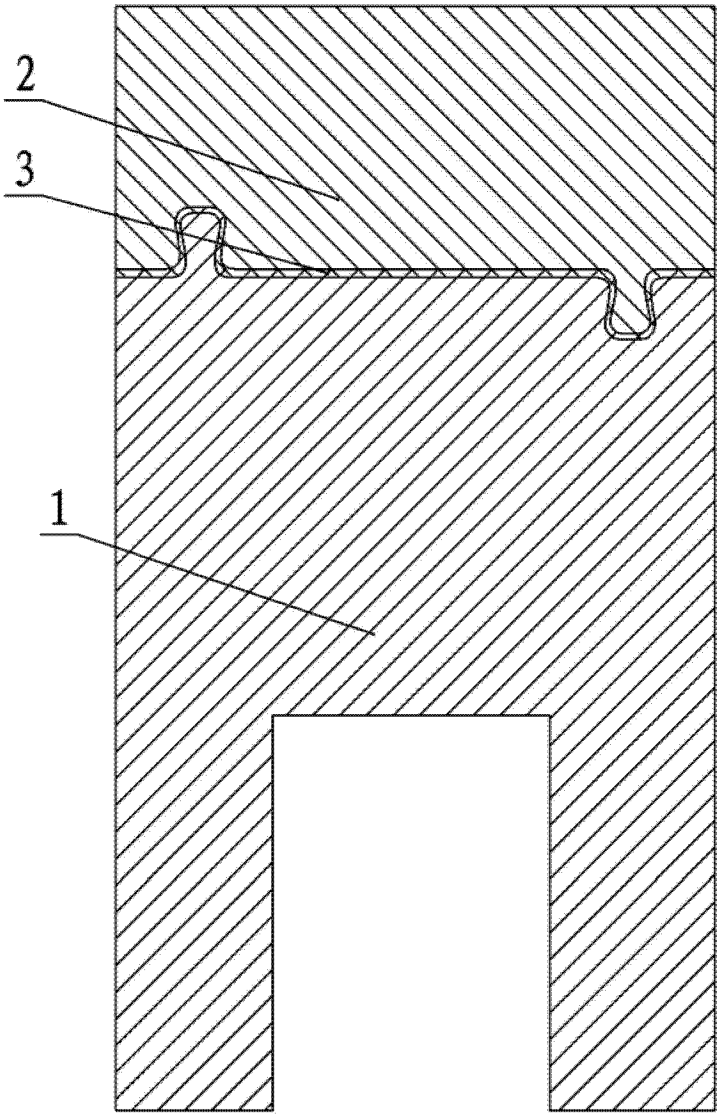

图 3

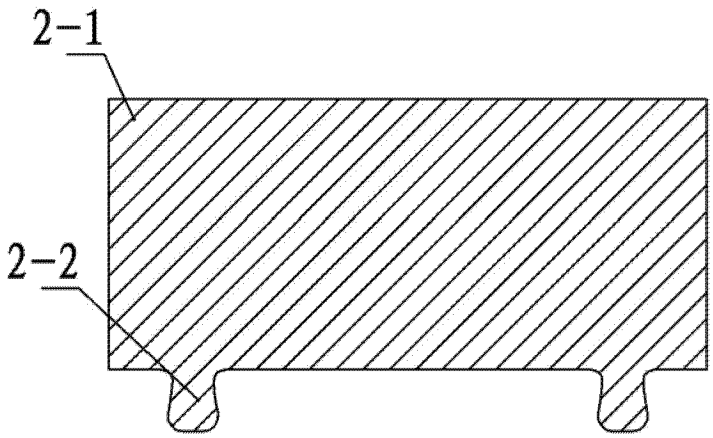

图 4

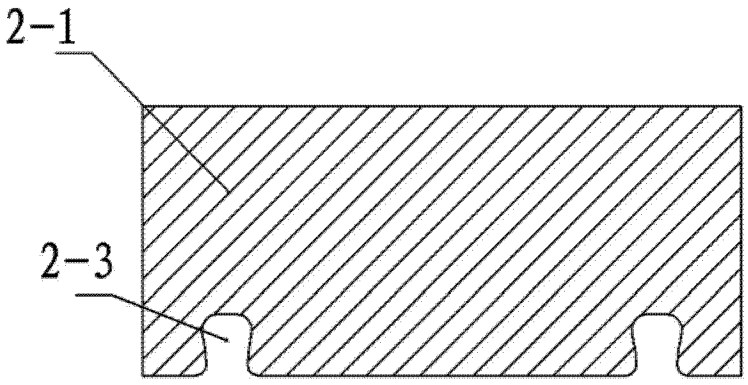

图 5

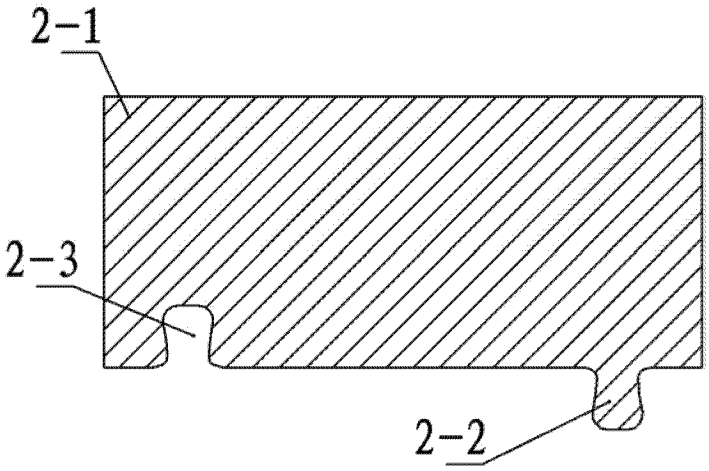

图 6

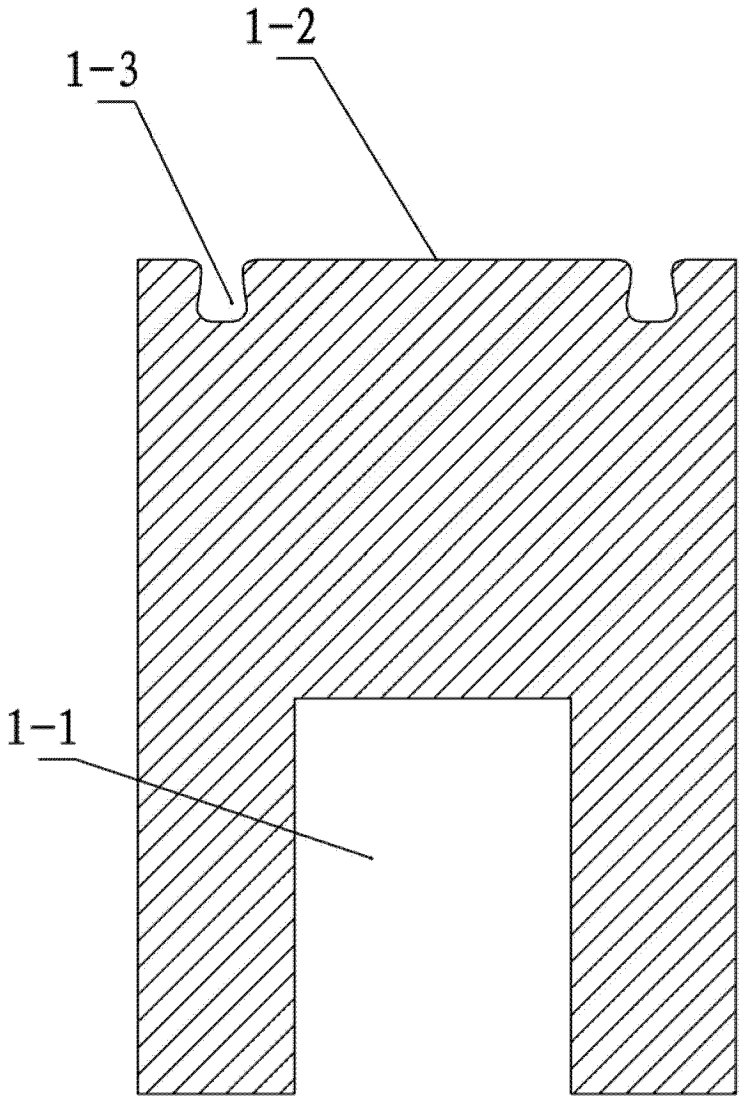

图 7

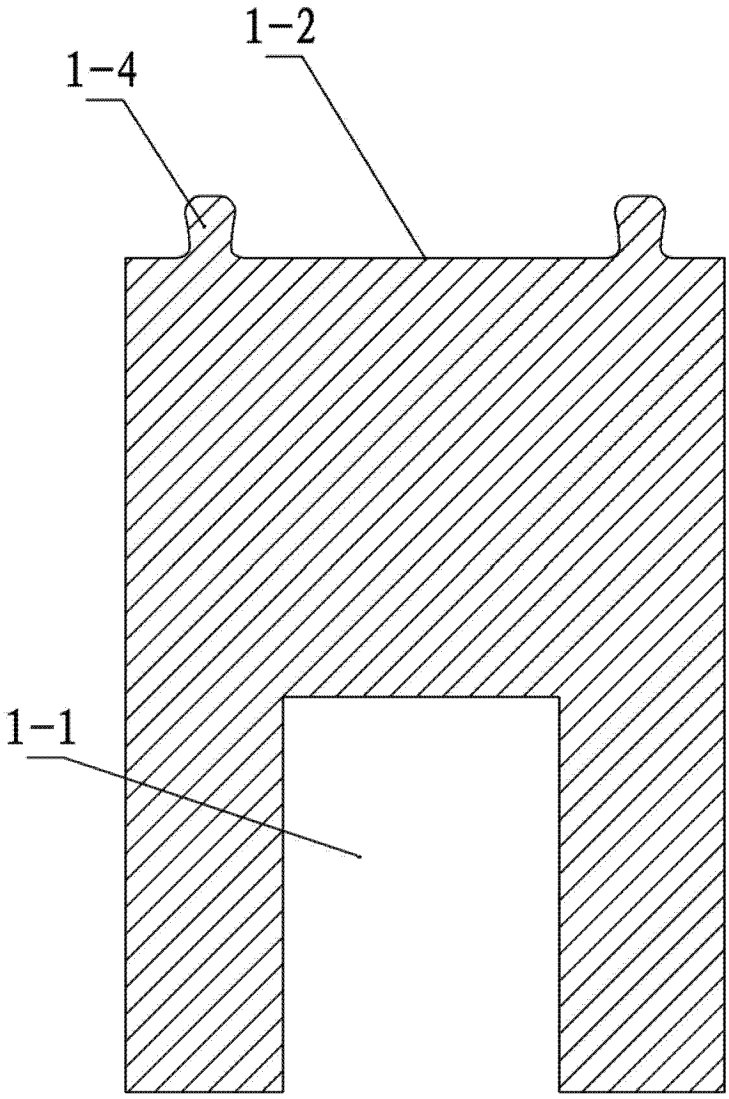

图 8

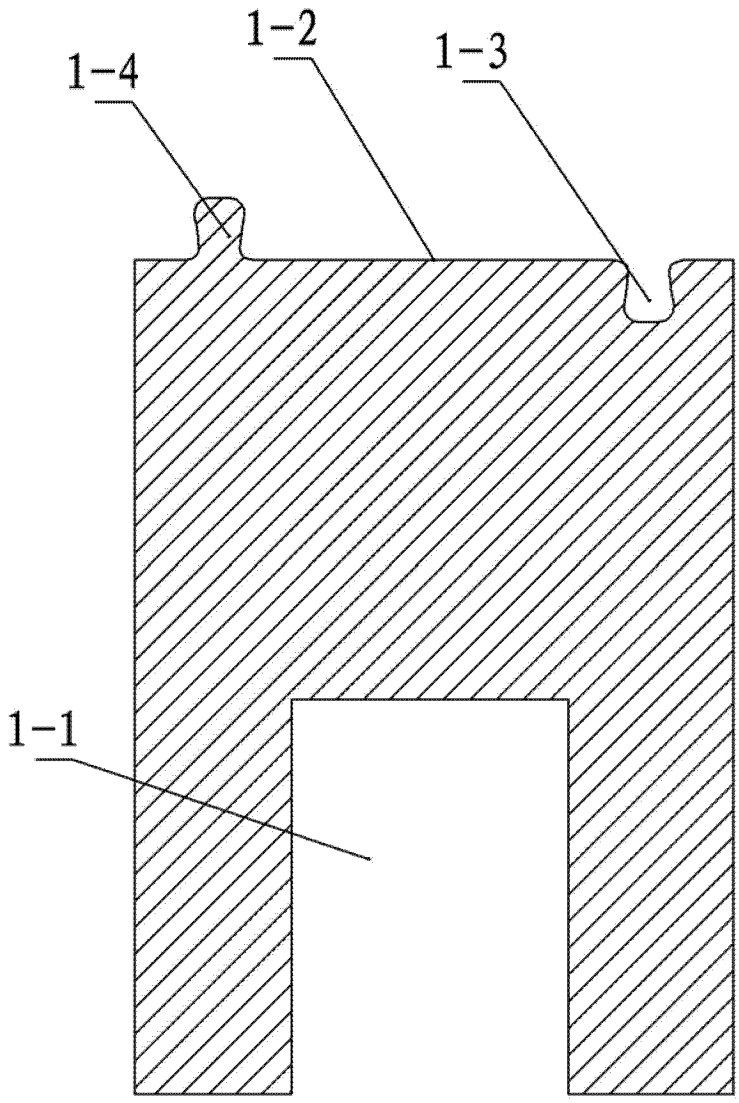

图 9