(19)中华人民共和国国家知识产权局

(12)实用新型专利

(10)授权公告号 CN 210458566 U
(45)授权公告日 2020.05.05

(21)申请号 201920758765.X

(22)申请日 2019.05.24

(73)专利权人 廊坊市东平汽车零配件有限公司
地址 065000 河北省廊坊市安次区仇庄乡肖辛庄村

(72)发明人 于娟

(74)专利代理机构 北京志霖恒远知识产权代理事务所(普通合伙) 11435
代理人 杨玉廷

(51)Int.Cl.
D05B 35/08(2006.01)

权利要求书1页 说明书3页 附图2页

(54)实用新型名称

一种汽车座椅套生产用皮革缝合机的皮革对折机构

(57)摘要

本实用新型涉及一种汽车座椅套生产用皮革缝合机的皮革对折机构，包括工作台，所述工作台的底部固定连接有支撑腿，且所述工作台的顶部固定连接有支架，所述支架上安装有液压缸，所述液压缸的输出轴末端固定连接有传动板，所述传动板的侧壁固定连接有压折板，所述压折板的一侧设置有限位架，所述限位架的一侧设置有压折台，所述压折台的一侧设置有出料槽。本实用新型解决的技术问题在于克服现有技术的汽车座椅套皮革对折劳动强度大，费时费力，效率低的缺陷，提供一种汽车座椅套生产用皮革缝合机的皮革对折机构。所述一种汽车座椅套生产用皮革缝合机的皮革对折机构具有结构简单，操作方便，省时省力，对折效率高等特点。

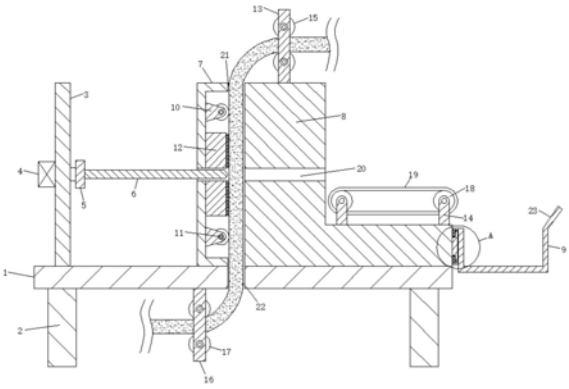

CN 210458566 U

1.一种汽车座椅套生产用皮革缝合机的皮革对折机构，包括工作台(1)，其特征在于：所述工作台(1)的底部固定连接有支撑腿(2)，且所述工作台(1)的顶部固定连接有支架(3)，所述支架(3)上安装有液压缸(4)，所述液压缸(4)的输出轴末端固定连接有传动板(5)，所述传动板(5)的侧壁固定连接有压折板(6)，所述压折板(6)的一侧设置有限位架(7)，所述限位架(7)的一侧设置有压折台(8)，所述压折台(8)的一侧设置有出料槽(9)。

2.根据权利要求1所述的一种汽车座椅套生产用皮革缝合机的皮革对折机构，其特征在于：所述限位架(7)的内壁固定连接有一对第一轮架(10)，所述第一轮架(10)上通过轮轴活动连接有导轮(11)，两个所述导轮(11)之间设置有限位块(12)，所述限位块(12)的表面设置有一层毛刷。

3.根据权利要求1所述的一种汽车座椅套生产用皮革缝合机的皮革对折机构，其特征在于：所述压折台(8)为L形，其顶部固定连接有第一辊架(13)，且所述压折台(8)上还固定连接有一对第二轮架(14)，所述第一辊架(13)上通过辊轴活动连接有一对导入辊(15)，所述工作台(1)的底部固定连接有第二辊架(16)，所述第二辊架(16)上通过辊轴活动连接有一对导出辊(17)，所述第二轮架(14)上通过轮轴活动连接有传送轮(18)，两个所述传送轮(18)之间传动连接有传送带(19)。

4.根据权利要求2所述的一种汽车座椅套生产用皮革缝合机的皮革对折机构，其特征在于：所述限位架(7)、限位块(12)与压折台(8)上均开设有压折通道(20)，所述压折通道(20)的宽度等于压折板(6)的厚度，且所述压折通道(20)与压折板(6)的中心位于同一条直线上。

5.根据权利要求1所述的一种汽车座椅套生产用皮革缝合机的皮革对折机构，其特征在于：所述限位架(7)与压折台(8)之间形成有导入通道(21)，所述工作台(1)上开设有导出通道(22)，所述导出通道(22)位于导入通道(21)的正下方，其中心位于同一条直线上，且所述导出通道(22)与导入通道(21)的宽度相等。

6.根据权利要求1所述的一种汽车座椅套生产用皮革缝合机的皮革对折机构，其特征在于：所述出料槽(9)远离压折台(8)一侧的顶部固定连接有挡板(23)，且所述出料槽(9)靠近压折台(8)一侧的外壁固定连接有一对卡块(24)，所述卡块(24)为L形，且一对所述卡块(24)之间设置有固定块(25)，所述固定块(25)为T字形，其两侧均开设有卡槽(26)，一对所述卡块(24)分别对应插入至两个卡槽(26)中。

一种汽车座椅套生产用皮革缝合机的皮革对折机构

技术领域

[0001] 本实用新型涉及汽车座椅套技术领域，具体为一种汽车座椅套生产用皮革缝合机的皮革对折机构。

背景技术

[0002] 现如今，爱车人士越来越多，几乎所有的消费者在买了新车之后，都要对其进行一番装饰，随着越来越多的人拥有汽车，作为内饰中与人接触最为密切的汽车座椅套，自然备受关注。汽车座椅套不仅可以有效防止汽车座椅脏污，避免清洗座椅，而且增加了整车的美观，同时也使得驾驶更加舒适。汽车座椅皮套在生产加工时都是由一块块不同形状的样片皮革拼接后缝合而成，而在对皮革进行缝合时需要对其进行对折处理，以使得皮革的尺寸与厚度大小符合缝合加工时的要求。传统的皮革对折大多由人工进行对折，这种对折方式对于小面积的皮革是方便的，但是对于大面积的皮革对折则需要需要花费大量的劳动力资源，费时费力，对折效率低，从而影响了后续的皮革缝合工作，因此急需一种用于汽车座椅套生产用的皮革对折设备。

实用新型内容

[0003] 本实用新型解决的技术问题在于克服现有技术的汽车座椅套皮革对折劳动强度大，费时费力，效率低的缺陷，提供一种汽车座椅套生产用皮革缝合机的皮革对折机构。所述一种汽车座椅套生产用皮革缝合机的皮革对折机构具有结构简单，操作方便，省时省力，对折效率高等特点。

[0004] 为实现上述目的，本实用新型提供如下技术方案：一种汽车座椅套生产用皮革缝合机的皮革对折机构，包括工作台，所述工作台的底部固定连接有支撑腿，且所述工作台的顶部固定连接有支架，所述支架上安装有液压缸，所述液压缸的输出轴末端固定连接有传动板，所述传动板的侧壁固定连接有压折板，所述压折板的一侧设置有限位架，所述限位架的一侧设置有压折台，所述压折台的一侧设置有出料槽。

[0005] 优选的，所述限位架的内壁固定连接有一对第一轮架，所述第一轮架上通过轮轴活动连接有导轮，两个所述导轮之间设置有限位块，所述限位块的表面设置有一层毛刷。

[0006] 优选的，所述压折台为L形，其顶部固定连接有第一辊架，且所述压折台上还固定连接有一对第二轮架，所述第一辊架上通过辊轴活动连接有一对导入辊，所述工作台的底部固定连接有第二辊架，所述第二辊架上通过辊轴活动连接有一对导出辊，所述第二轮架上通过轮轴活动连接有传送轮，两个所述传送轮之间传动连接有传送带。

[0007] 优选的，所述限位架、限位块与压折台上均开设有压折通道，所述压折通道的宽度等于压折板的厚度，且所述压折通道与压折板的中心位于同一条直线上。

[0008] 优选的，所述限位架与压折台之间形成有导入通道，所述工作台上开设有导出通道，所述导出通道位于导入通道的正下方，其中心位于同一条直线上，且所述导出通道与导入通道的宽度相等。

[0009] 优选的，所述出料槽远离压折台一侧的顶部固定连接有挡板，且所述出料槽靠近压折台一侧的外壁固定连接有一对卡块，所述卡块为L形，且一对所述卡块之间设置有固定块，所述固定块为T字形，其两侧均开设有卡槽，一对所述卡块分别对应插入至两个卡槽中。

[0010] 与现有技术相比，本实用新型的有益效果是：

[0011] 本实用新型所述的汽车座椅套生产用皮革缝合机的皮革对折机构结构简单，操作方便，省时省力，对折效率高，通过驱动液压缸可使压折板对皮革进行推压，利用其推压作用可对皮革进行挤压并使其对折，当对折后的皮革被压折板挤出压折通道时会落到传送带上，此时通过外接电机驱动传送轮旋转继而带动传送带运动，而通过传送带可带动皮革一起运动直至其落入到下方的出料槽中，从而可得到对折完成后的皮革，以便对其进行后续的加工处理。

附图说明

[0012] 图1为本实用新型的整体结构示意图；

[0013] 图2为图1的A处放大图。

[0014] 图中标号：1工作台、2支撑腿、3支架、4液压缸、5传动板、6压折板、7限位架、8压折台、9出料槽、10第一轮架、11导轮、12限位块、13第一辊架、14第二轮架、15导入辊、16第二辊架、17导出辊、18传送轮、19传送带、20压折通道、21导入通道、22导出通道、23挡板、24卡块、25固定块、26卡槽。

具体实施方式

[0015] 下面将结合本实用新型实施例中的附图，对本实用新型实施例中的技术方案进行清楚、完整地描述，显然，所描述的实施例仅仅是本实用新型一部分实施例，而不是全部的实施例。基于本实用新型中的实施例，本领域普通技术人员在没有做出创造性劳动前提下所获得的所有其他实施例，都属于本实用新型保护的范围。

[0016] 请参阅图1-2，本实用新型提供一种技术方案：一种汽车座椅套生产用皮革缝合机的皮革对折机构，包括工作台1，工作台1的底部固定连接有支撑腿2，且工作台1的顶部固定连接有支架3，支架3上安装有液压缸4，液压缸4通过导线外接电源，其输出轴末端固定连接有传动板5，传动板5的侧壁固定连接有压折板6，压折板6的末端为弧形，其一侧设置有限位架7，限位架7的内壁固定连接有一对第一轮架10，第一轮架10上通过轮轴活动连接有导轮11，利用导轮11的滚动作用可起到对皮革的引导作用，两个导轮11之间设置有限位块12，限位块12的表面设置有一层毛刷，可与皮革相接触，从而起到对皮革的限位作用，避免起皱，限位架7的一侧设置有压折台8，限位架7、限位块12与压折台8上均开设有压折通道20，压折通道20的宽度等于压折板6的厚度，且压折通道20与压折板6的中心位于同一条直线上，压折台8为L形，其顶部固定连接有第一辊架13，且压折台8上还固定连接有一对第二轮架14，第一辊架13上通过辊轴活动连接有一对导入辊15，工作台1的底部固定连接有第二辊架16，第二辊架16上通过辊轴活动连接有一对导出辊17，第二轮架16上通过轮轴活动连接有传送轮18，两个传送轮18之间传动连接有传送带19，且其中一个传送轮18通过外接电机驱动旋转，限位架7与压折台8之间形成有导入通道21，工作台1上开设有导出通道22，导出通道22位于导入通道21的正下方，其中心位于同一条直线上，且导出通道22与导入通道21的宽度

相等，压折台8的一侧设置有出料槽9，出料槽9远离压折台8一侧的顶部固定连接有挡板23，挡板23为倾斜板结构，可起到阻挡作用，以避免对折完成的皮革滑出出料槽9，且出料槽9靠近压折台8一侧的外壁固定连接有一对卡块24，卡块24为L形，且一对卡块24之间设置有固定块25，固定块25为T字形，其两侧均开设有卡槽26，一对卡块24分别对应插入至两个卡槽26中，利用卡块24和卡槽26可将出料槽9固定在工作台1上，并可随时拆卸。

[0017] 工作原理：本实用新型在使用时，首先将待对折处理的皮革一端从两个导入辊15之间穿入，并使其从导入通道21进入，从导出通道22导出，再将皮革的末端从两个导出辊17之间穿出，然后通过外接电源驱动液压缸4使其带动传动板5连同压折板6一起运动，直至压折板6延伸至压折通道20中，当压折板6与皮革接触时，利用其推压作用可对皮革进行挤压并使其对折，当对折后的皮革被压折板6挤出压折通道20时会落到传送带19上，此时通过外接电机驱动传送轮18旋转继而带动传送带19运动，而通过传送带19可带动皮革一起运动直至其落入到下方的出料槽9中，从而可得到对折完成后的皮革，以便对其进行后续的加工处理。

[0018] 尽管已经示出和描述了本实用新型的实施例，对于本领域的普通技术人员而言，可以理解在不脱离本实用新型的原理和精神的情况下可以对这些实施例进行多种变化、修改、替换和变型，本实用新型的范围由所附权利要求及其等同物限定。

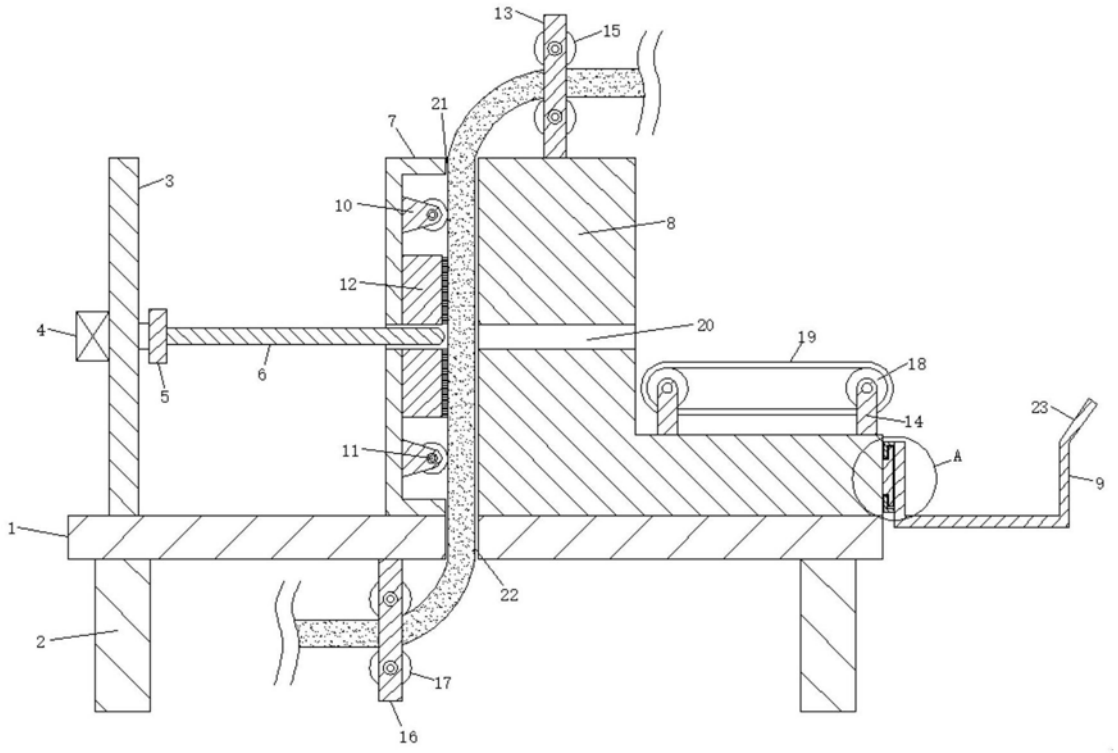

图1

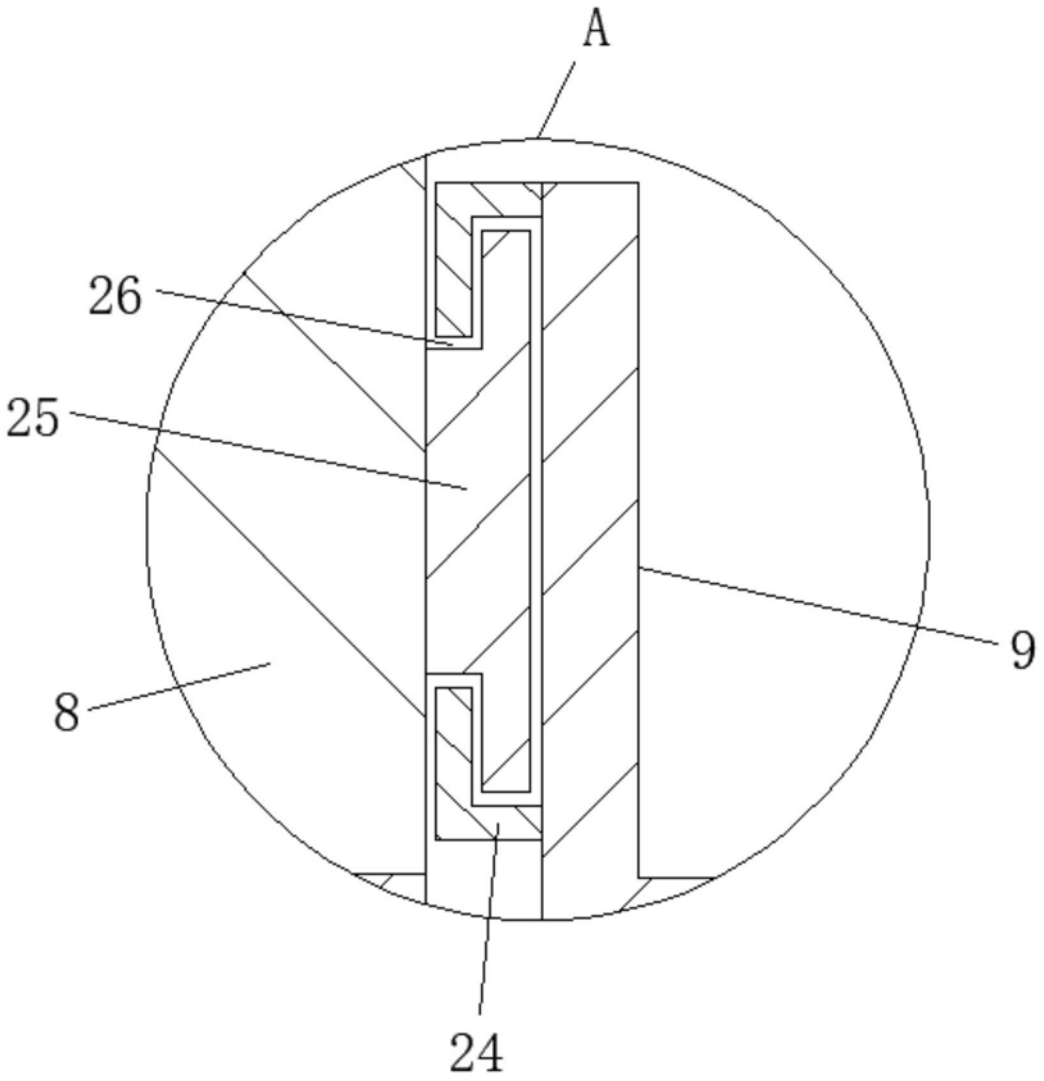

图2