(19) 대한민국특허청(KR)
(12) 등록특허공보(B1)

(45) 공고일자 2010년10월18일
(11) 등록번호 10-0988696
(24) 등록일자 2010년10월12일

(51) Int. Cl.
A61F 13/551 (2006.01)
(21) 출원번호 10-2009-7004135(분할)
(22) 출원일자(국제출원일자) 2001년11월15일
심사청구일자 2009년03월30일
(85) 번역문제출일자 2009년02월27일
(65) 공개번호 10-2009-0025393
(43) 공개일자 2009년03월10일
(62) 원출원 특허 10-2003-7006591
원출원일자(국제출원일자) 2001년11월15일
심사청구일자 2006년10월18일
(86) 국제출원번호 PCT/US2001/044975
(87) 국제공개번호 WO 2002/39943
국제공개일자 2002년05월23일
(30) 우선권주장
09/713,496 2000년11월15일 미국(US)
(뒷면에 계속)
(56) 선행기술조사문헌
KR2020000001377 U*
US04700841 A1*
US05884771 A1*
US06041928 A1*
*는 심사관에 의하여 인용된 문헌

(73) 특허권자
킴벌리-클라크 월드와이드, 인크.
미국 위스콘신주 (우편번호: 54957-0349) 니나 노쓰 레이크 스트리트 401
(72) 발명자
링, 루
중국 100004 베이징 챠오 양 디스트릭트 넘버 7 구앙후아 로우드 한웨이 플라자 이스트 윙 27에프
막스톤, 재클린, 엠.
미국 54957 위스콘신주 니나 401 노쓰 레이크 스트리트 피.오. 박스349 킴벌리-클라크 월드와이드 인크. 전교
(뒷면에 계속)
(74) 대리인
장수길, 위혜숙

전체 청구항 수 : 총 69 항 심사관 : 배여울

(54) 흡수성 제품용 패키지

(57) 요 약

복수의 흡수성 제품 및 다시 닫을 수 있는 포장을 포함하는 패키지가 개시되어 있다. 그 포장은 공동 내부를 갖는 연질 포켓, 내부로 이어지는 개방부, 개방부를 커버하기 위한 플랩 및 플랩을 닫힘 위치로 박리가능하게 고정시키기 위해 포켓 및(또는) 플랩 상에 위치되는 클로져를 포함한다. 클로져는 일련의 제품이 포켓의 내부로부터 제거되어 포장이 포켓 내부에 남아있는 제품 형태에 맞게 될 때 플랩이 계속되는 닫힌 상태 중에 포켓 상의 다른 곳에 위치되도록 한다.

대 표 도 - 도2

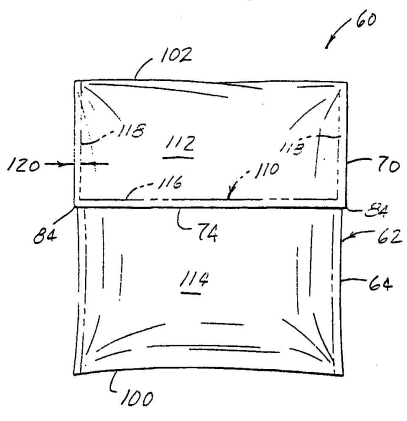

(72) 발명자

니콜스, 앤, 엠.

미국 54957 위스콘신주 니나 401 노쓰 레이크 스트리트 피.오. 박스349 킴벌리-클라크 월드와이드 인크. 전교

코팅햄, 제프리, 알.

미국 54957 위스콘신주 니나 401 노쓰 레이크 스트리트 피.오. 박스349 킴벌리-클라크 월드와이드 인크. 전교

수윈, 하오

오스트레일리아 아델라이드 에스에이 멜로우즈 파크 휘튼 로우드 13/22

마틴, 스콧, 알.

미국 54957 위스콘신주 니나 401 노쓰 레이크 스트리트 피.오. 박스349 킴벌리-클라크 월드와이드 인크. 전교

맥마누스, 제임스, 디.

미국 54957 위스콘신주 니나 401 노쓰 레이크 스트리트 피.오. 박스349 킴벌리-클라크 월드와이드 인크. 전교

콜터존, 알리슨, 비.

미국 54957 위스콘신주 니나 401 노쓰 레이크 스트리트 피.오. 박스349 킴벌리-클라크 월드와이드 인크. 전교

후프만, 던, 엠.

미국 54957 위스콘신주 니나 401 노쓰 레이크 스트리트 피.오. 박스349 킴벌리-클라크 월드와이드 인크. 전교

트위첼, 브라이언, 지.

미국 54957 위스콘신주 니나 401 노쓰 레이크 스트리트 피.오. 박스349 킴벌리-클라크 월드와이드 인크. 전교

라스카, 데니스, 피.

미국 54957 위스콘신주 니나 401 노쓰 레이크 스트리트 피.오. 박스349 킴벌리-클라크 월드와이드 인크. 전교

소레보, 히더, 에이.

미국 54957 위스콘신주 니나 401 노쓰 레이크 스트리트 피.오. 박스349 킴벌리-클라크 월드와이드 인크. 전교

베차인, 카미, 엘.

미국 54957 위스콘신주 니나 401 노쓰 레이크 스트리트 피.오. 박스349 킴벌리-클라크 월드와이드 인크. 전교

맥다니엘, 마리, 로우

미국 54957 위스콘신주 니나 401 노쓰 레이크 스트리트 피.오. 박스349 킴벌리-클라크 월드와이드 인크. 전교

모우, 에밀리, 엠.

미국 54957 위스콘신주 니나 401 노쓰 레이크 스트리트 피.오. 박스349 킴벌리-클라크 월드와이드 인크. 전교

(81) 지정국

AL, AM, AT, AU, AZ, BA, BB, BG, BR, BY, CA, CH, CN, CU, CZ, DE, DK, EE, ES, FI, GB, GE, HU, IL, IS, JP, KE, KG, KP, KR, KZ, LC, LK, LR, LS, LT, LU, LV, MD, MG, MK, MN, MW, MX, NO, NZ, SI, SK, TJ, TM, TR, TT, UA, UG, UZ, VN, PL, PT, RO, RU, SD, SE, SG, AE, AG, CR, DM, DZ, MA, TZ, ZA, BZ, MZ, GD, GH, GM, HR, ID, IN, SL, YU, ZW, CO, EC, PH, AP(KE, LS, MW, SD, SZ, UG, SL, GH, GM, ZW, MZ, TZ), EA(AM, AZ, BY, KG, KZ, MD, RU, TJ, TM), EP(AT, BE, CH, DE, DK, ES, FR, GB, GR, IE, IT, LU, MC, NL, PT, SE, FI, CY, TR), OA(BF, BJ, CF, CG, CI, CM, GA, GN, ML, MR, NE, SN, TD, TG, GW, GQ), (30) 우선권주장

09/713,497 2000년11월15일 미국(US)
09/713,565 2000년11월15일 미국(US)
09/713,596 2000년11월15일 미국(US)
09/713,604 2000년11월15일 미국(US)
09/965,842 2001년09월28일 미국(US)
10/043,895 2001년11월09일 미국(US)

특허청구의 범위

청구항 1

개별 포장된 복수의 흡수성 여성 위생용품; 및

다시 닫을 수 있는 포장

을 포함하고, 상기 다시 닫을 수 있는 포장은

상기 복수의 흡수성 여성 위생용품을 수용하기 위한 크기 및 형태의 공동 내부를 갖는 연질 포켓,

상기 용품이 포켓의 공동 내부로부터 빠져나오도록 하는 크기 및 형태의 포켓의 공동 내부로 이어지는 개방부, 및

상기 개별 포장된 흡수성 여성 위생용품을 포켓의 공동 내부 안에 보유하기 위해 개방부를 커버하기에 적합하게 포켓에 부착되는 것으로, 상기 용품이 개방부를 통해 빠져나오도록 개방부가 일반적으로 플랩에 의해 차단되지 않는 개방 위치와 상기 용품을 포켓 내에 보유하고 상기 용품이 개방부를 통과하는 것을 방지하도록 플랩이 개방부를 커버하는 닫힘 위치 사이에서 선택적으로 이동가능하며, 길이, 폭, 연부 및 그 연부로부터 상기 폭 및 길이 미만의 거리만큼 내측으로 이어지는 연부 가장자리를 가지는 플랩

을 포함하는 것으로, 플랩의 연부 가장자리는 닫힘 위치에서 포켓의 외부의 일부와 중첩되며, 플랩은 포켓의 외부 및 플랩의 나머지 부분 중 하나의 색과 다른 색을 갖는 착색된 부분을 포함하는 가시적인 표시를 포함하며, 플랩의 연부의 가시적인 확인을 개선시키기 위해 플랩이 닫힘 위치에 있을 때 플랩의 연부와 포켓을 가시적으로 구별하기 위해 상기 착색된 부분이 플랩의 연부 가장자리 내에 플랩의 연부를 따라 연장된 길이를 갖는 가늘고 긴 부분인 것인,

다용도 패키지.

청구항 2

제1항에 있어서, 가시적 표시가 플랩의 연부 표면을 따르는 제1 색 및 포켓의 외면의 적어도 일부 상의 제2 색을 포함하는 다용도 패키지.

청구항 3

제2항에 있어서, 상기 제1 색이 포장의 원료 색이고 제2 색이 포장 위에 프린트되는 다용도 패키지.

청구항 4

제3항에 있어서, 상기 포장의 원료 색이 백색인 다용도 패키지.

청구항 5

제2항에 있어서, 상기 제1 색을 갖는 플랩의 상기 연부 가장자리가 플랩의 아래쪽 연부 가장자리를 포함하는 다용도 패키지.

청구항 6

제5항에 있어서, 상기 제1 색을 갖는 상기 아래쪽 연부 가장자리가 15 ㎜ 미만의 폭을 갖는 다용도 패키지.

청구항 7

제6항에 있어서, 상기 제1 색을 갖는 상기 아래쪽 연부 가장자리가 4 ㎜의 폭을 갖는 다용도 패키지.

청구항 8

제2항에 있어서, 상기 제1 색을 갖는 플랩의 상기 연부 가장자리가 플랩의 대향 측연부 가장자리를 포함하는 다용도 패키지.

청구항 9

제8항에 있어서, 상기 제1 색을 갖는 각각의 측연부 가장자리가 15 ㎜ 미만의 폭을 갖는 다용도 패키지.

청구항 10

제9항에 있어서, 상기 제1 색을 갖는 각각의 측연부 가장자리가 4 ㎜의 폭을 갖는 다용도 패키지.

청구항 11

제2항에 있어서, 상기 플랩이 제2 색을 포함하는 다용도 패키지.

청구항 12

제1항에 있어서, 상기 포장이 대향 측연부들 및 상기 측연부들 사이에 이어진 제1 접힘부를 갖는 직사각형 시트를 포함하여 각 측연부가 상기 제1 접힘부에 의해 분리된 전방부 및 후방부를 갖게 되고 상기 제1 접힘부가 포켓의 바닥을 형성하게 되며, 각 측연부의 전방부가 각 측연부의 상응하는 후방부와 연결됨으로써 포켓의 대향 측면이 형성되고, 시트의 측연부에 상응하는 측면 가장자리에 프린팅이 없는 다용도 패키지.

청구항 13

제12항에 있어서, 상기 시트가 열 밀봉가능한 중합체 시트인 다용도 패키지.

청구항 14

제12항에 있어서, 상기 시트가 상기 제1 접힘부 위쪽에 제1 접힘부와 일반적으로 평행으로 상기 측연부 사이에 이어진 제2 접힘부를 가져서 상기 제2 접힘부가 포켓으로부터 플랩을 분리하며, 플랩의 연부 가장자리에 프린팅이 없는 다용도 패키지.

청구항 15

제14항에 있어서, 프린팅이 없는 상기 플랩의 연부 가장자리가 플랩의 아래쪽 연부 가장자리를 포함하는 다용도 패키지.

청구항 16

제1항에 있어서, 상기 포장이 상기 플랩을 닫힘 위치로 박리가능하게 고정시키기 위해 상기 포켓 및 상기 플랩 중 적어도 하나 상에 위치되는 클로져를 포함하는 다용도 패키지.

청구항 17

제16항에 있어서, 플랩의 일부가 클로져의 박리 없이 쥐어지고 포켓으로부터 분리되도록 상기 클로져가 플랩의 원위 연부로부터 이격되어 있는 다용도 패키지.

청구항 18

제1항에 있어서, 상기 복수의 흡수성 용품이 더미(stack)로 배열된 다용도 패키지.

청구항 19

제1항에 있어서, 상기 여성 위생용품이 팬티 라이너를 포함하는 다용도 패키지.

청구항 20

제1항에 있어서, 상기 여성 위생용품이 음순간 패드를 포함하는 다용도 패키지.

청구항 21

제1항에 있어서, 상기 플랩 및 포켓 중 적어도 하나가 플랩 연부의 촉각 확인을 개선시키기 위해 플랩의 연부와 포켓을 구별하는 촉각 표시를 포함하는 다용도 패키지.

청구항 22

제21항에 있어서, 상기 촉각 표시가 상기 플랩 및 포켓 중 적어도 하나의 외면의 텍스쳐드(textured) 부분을 포

함하는 다용도 패키지.

청구항 23

제22항에 있어서, 상기 텍스처드 부분이 플랩의 외면의 너얼링된(knurled) 부분인 다용도 패키지.

청구항 24

복수의 흡수성 여성 위생용품,

상기 복수의 흡수성 용품들을 수용하기 위한 크기 및 형태의 공동 내부를 갖는 연질 포켓, 및

상기 복수의 용품의 1개 이상이 포켓의 공동 내부로부터 빠져나오도록 하는 크기 및 형태의 포켓의 공동 내부로 이어지는 다시 닫을 수 있는 개방부

를 포함하는 손가방에 넣기 위한 크기의 덕용 패키지 복수 개를 포함하며,

이때 각각의 덕용 포장이 대향 측연부들 및 상기 측연부들 사이에 이어진 제1 접힘부를 갖는 직사각형 시트를 포함하여 각 측연부가 상기 제1 접힘부에 의해 분리된 전방부 및 후방부를 갖게 되고 상기 제1 접힘부가 포켓의 바닥을 형성하게 되며, 각 측연부의 전방부가 각 측연부의 상응하는 후방부와 연결됨으로써 포켓의 대향 측면들이 형성되며, 상기 복수의 덕용 패키지를 수용하기 위한 크기 및 형태의 공동 내부를 갖는 상기 복수의 덕용 패키지를 둘러싸는 제거가능한 마스터 포장을 더 포함하는 마스터 패키지.

청구항 25

제24항에 있어서, 각 여성 위생용품이 개별 포장되는 마스터 패키지.

청구항 26

제24항에 있어서, 상기 여성 위생용품들이 각각 팬티 라이너 및 음순간 패드 중의 하나를 포함하는 마스터 패키지.

청구항 27

제24항에 있어서, 각 흡수성 용품을 위한 제거가능한 포장지를 더 포함하며, 상기 제거가능한 포장지가

전방부, 중간부 및 후방부를 갖는 대향 측연부들,

상기 측연부들 사이에 이어져 중간부와 후방부를 분리하여 포장지의 바닥을 형성하는 제1 접힘부, 및

상기 제1 접힘부 위쪽에 제1 접힘부와 일반적으로 평행으로 상기 측연부 사이에 이어져 중간부와 전방부를 분리하여 포장지의 상부를 형성하는 제2 접힘부

를 가지며, 각 측연부의 중간부가 각 측연부의 상응하는 후방부와 연결되고 각 측연부의 전방부가 각 측연부의 상응하는 중간부와 연결됨으로써 포장지의 대향 측면들을 형성하는 직사각형 시트를 포함하는 마스터 패키지.

청구항 28

제24항에 있어서, 상기 마스터 포장이 그 위에 프린팅을 포함하는 마스터 패키지.

청구항 29

제24항에 있어서, 각 덕용 포장이

상기 복수의 여성 위생용품을 포켓의 공동 내부 안에 보유하기 위해 개방부를 커버하기에 적합하게 포켓에 부착되는 것으로, 상기 1개 이상의 용품이 개방부를 통해 빠져나오도록 개방부가 일반적으로 플랩에 의해 차단되지 않는 개방 위치와 상기 복수의 용품을 포켓 내에 보유하고 상기 1개 이상의 용품이 개방부를 통과하는 것을 방지하도록 플랩이 개방부 및 포켓의 외면을 커버하는 닫힘 위치 사이에서 선택적으로 이동가능한 플랩, 및

상기 플랩을 닫힘 위치로 박리가능하게 고정시키기 위해 상기 플랩 상에 위치되며, 일련의 용품을 포켓의 내부로부터 꺼낼 때 포장이 포켓 내부에 남아있는 용품 형태에 맞게 되도록 플랩이 닫힐 때 마다 개방부의 교차 선을 따라 포켓의 외면 상의 다른 곳에 연속적으로 위치되도록 하는 클로져

를 포함하는 것인 마스터 패키지.

청구항 30

제29항에 있어서, 상기 클로져가 접착제 클로져인 마스터 패키지.

청구항 31

제24항에 있어서, 상기 시트가 상기 제1 접힘부 위쪽에 제1 접힘부와 일반적으로 평행으로 상기 측연부들 사이에 이어진 제2 접힘부를 가져서 상기 제2 접힘부가 포켓으로부터 플랩을 분리하는 마스터 패키지.

청구항 32

제24항에 있어서, 상기 복수의 여성 위생용품이 덕용 포장 내에 더미로 배열된 마스터 패키지.

청구항 33

제24항에 있어서, 상기 복수의 덕용 패키지가 마스터 포장 내부에 1개 이상의 더미로 배열된 마스터 패키지.

청구항 34

제24항에 있어서, 상기 복수의 여성 위생용품이 8개 미만의 여성 위생용품을 포함하는 마스터 패키지.

청구항 35

제34항에 있어서, 상기 복수의 여성 위생용품이 5개의 여성 위생용품을 포함하는 마스터 패키지.

청구항 36

제24항에 있어서, 상기 복수의 덕용 패키지가 12개 미만의 덕용 패키지를 포함하는 마스터 패키지.

청구항 37

제36항에 있어서, 상기 복수의 덕용 패키지가 10개의 덕용 패키지를 포함하는 마스터 패키지.

청구항 38

제37항에 있어서, 상기 복수의 덕용 패키지가 2개의 더미로 배열된 마스터 패키지.

청구항 39

제36항에 있어서, 상기 복수의 덕용 패키지가 9개의 덕용 패키지를 포함하는 마스터 패키지.

청구항 40

제39항에 있어서, 상기 복수의 덕용 패키지가 단일 더미로 배열된 마스터 패키지.

청구항 41

제24항에 있어서, 상기 마스터 포장이 거셋(gussets)을 포함하는 마스터 패키지.

청구항 42

흡수성 여성 위생 패드를 위생 상태로 유지하고 필요할 때 위생 상태로 사용하기 위해 쉽게 입수 가능하도록 패드의 공급품을 위생 상태로 휴대하기 위한 흡수성 여성 위생 패드의 패키지로서,

상기 패키지는 리셉터클 및 리셉터클 내의 패드의 공급품을 포함하며,

상기 리셉터클은 패드가 필요할 때 사용하기 위해 꺼내어질 수 있는 개방부를 가지는 2개의 포켓을 가지는 지갑 스타일이며, 개방부를 닫고 패드를 위생 상태로 휴대하고 패드가 꺼내어진 후에 리셉터클 내에 남아있는 패드를 위생 상태로 계속 휴대하기 위해 개방부가 내부에 있도록 중앙 접힘 선의 반으로 접혀질 수 있으며,

상기 패키지는 플라스틱 필름의 가늘고 긴 직사각형 외벽 및 그 외벽의 내면 상의 한 쌍의 내벽을 포함하며, 이때 내벽은 그 외벽의 단부에서 내측으로 외벽의 중앙 접힘 선 근처로 이어지며, 이로써 내벽의 내부 연부에 개

방부를 갖는 패드 함유 포켓을 형성하며,

상기 패키지는 패키지가 접혀질 경우 패키지를 닫힌 상태로 유지시키기 위한 고정 장치를 가지는 것인, 패키지.

청구항 43

제42항에 있어서, 상기 흡수성 여성 위생 패드가 개별 포장된 패키지.

청구항 44

제42항에 있어서, 상기 리셉터클이, 말단부가 접혀져서 상기 내벽을 구성하는 가늘고 긴 직사각형 블랭크를 포함하며, 접힘부가 포켓의 바닥을 형성하고, 상기 접어 포개진 말단부가 외벽을 구성하는 상기 접힘부 사이의 블랭크 부분에 양 측면에서 부착되는 패키지.

청구항 45

제44항에 있어서, 상기 블랭크가 백 내의 포장된 패드를 안보이게 하기 위해 적어도 부분적으로 불투명한 패키지.

청구항 46

제44항에 있어서, 상기 블랭크가 플라스틱 필름을 포함하는 패키지.

청구항 47

제42항에 있어서, 상기 패드의 공급품 내의 각각의 흡수성 여성 위생 패드가 동일한 크기를 갖는 패키지.

청구항 48

제42항에 있어서, 상기 흡수성 여성 위생 패드 만이 리셉터클 내에 놓여지는 패키지.

청구항 49

제42항에 있어서, 상기 흡수성 여성 위생 패드가 음순간 패드를 포함하는 패키지.

청구항 50

제49항에 있어서, 상기 음순간 패드가 개별 포장된 것인 패키지.

청구항 51

개별 포장된 복수의 흡수성 여성 위생용품; 및

다시 닫을 수 있는 포장

을 포함하고, 상기 다시 닫을 수 있는 포장은

상기 복수의 흡수성 여성 위생용품을 수용하는 공동 내부를 갖는 단일 단편으로 구성된 연질 포켓을 적어도 부분적으로는 함께 형성하는 중간부 및 후방부,

상기 복수의 개별 포장된 여성 위생용품의 1개 이상이 포켓의 공동 내부로부터 빠져나오도록 하는 크기 및 형태의 포켓의 공동 내부로 이어지는 개방부,

상기 복수의 개별 포장된 여성 위생용품을 포켓의 공동 내부 안에 보유하기 위해 개방부를 커버하기에 적합하게 포켓에 부착되는 것으로, 상기 용품이 개방부를 통해 빠져나오도록 개방부가 일반적으로 플랩에 의해 차단되지 않는 개방 위치와, 상기 복수의 용품을 포켓 내에 보유하고 상기 복수의 용품들이 개방부를 통과하는 것을 방지하도록 플랩이 개방부 및 포켓의 중간부의 외면의 적어도 일부를 커버하는 닫힘 위치 사이에서 선택적으로 이동가능한 플랩, 및

상기 플랩을 포켓의 중간부의 상기 외면 상의 닫힘 위치로 박리가능하게 고정시키기 위해 상기 플랩 상에 위치되며, 플랩의 일부가 클로져의 박리 없이 쥐어지고 포켓으로부터 분리되도록 플랩의 원위 연부로부터 이격되어 있는 접착 재료를 포함하는 다시 닫을 수 있는 접착제 클로져

를 포함하는 것으로, 포켓의 공동 내부가 포켓이 용품의 형태에 맞도록 개별 포장된 복수의 여성 위생용품으로 채워지는 체적을 가지며, 상기 플랩은 상기 접착제 클로져에 의해 포켓의 상기 중간부의 상기 외면 상의 임의의 위치에 박리가능하게 고정되는 것인,

패키지.

청구항 52

개별 포장된 복수의 흡수성 여성 위생용품; 및

다시 닫을 수 있는 포장

을 포함하고, 상기 다시 닫을 수 있는 포장은

상기 복수의 흡수성 여성 위생용품을 수용하는 공동 내부를 갖는 연질 포켓을 함께 형성하는 중간부 및 후방부,

상기 복수의 개별 포장된 여성 위생용품의 1개 이상이 포켓의 공동 내부로부터 빠져나오도록 하는 크기 및 형태의 포켓의 공동 내부로 이어지는 개방부,

상기 복수의 개별 포장된 여성 위생용품을 포켓의 공동 내부 안에 보유하기 위해 개방부를 커버하기에 적합하게 포켓에 부착되는 것으로, 상기 용품이 개방부를 통해 빠져나오도록 개방부가 일반적으로 플랩에 의해 차단되지 않는 개방 위치와, 상기 복수의 용품을 포켓 내에 보유하고 상기 복수의 용품들이 개방부를 통과하는 것을 방지하도록 플랩이 개방부 및 포켓의 중간부의 외면의 적어도 일부를 커버하는 닫힘 위치 사이에서 선택적으로 이동가능한 플랩, 및

상기 플랩을 포켓의 중간부의 상기 외면 상의 닫힘 위치로 박리가능하게 고정시키기 위해 상기 플랩 상에 위치되며, 플랩의 일부가 클로져의 박리 없이 쥐어지고 포켓으로부터 분리되도록 플랩의 원위 연부로부터 이격되어 있는 접착 재료를 포함하는 다시 닫을 수 있는 접착제 클로져

를 포함하는 것으로, 포켓의 공동 내부가 포켓이 용품의 형태에 맞도록 개별 포장된 복수의 여성 위생용품으로 채워지는 체적을 가지며, 상기 플랩은 상기 접착제 클로져에 의해 포켓의 상기 중간부의 상기 외면 상의 임의의 위치에 박리가능하게 고정되며, 플랩은 상기 플랩의 닫힘 위치 어디에서라도 포켓과 같은 높이로 정렬되지 않는 것인,

패키지.

청구항 53

삭제

청구항 54

개별 포장된 복수의 흡수성 여성 위생용품; 및

다시 닫을 수 있는 포장

을 포함하고, 상기 다시 닫을 수 있는 포장은

대향 측연부 및 대향 말단 연부를 갖는 직사각형 시트,

포장의 중간부와 포장의 후방부를 분리하며, 시트의 측연부들 사이에 이어져 포장지의 바닥을 형성하는 제1 접힘부,

상기 복수의 흡수성 여성 위생용품을 수용하는 공동 내부를 갖는 연질 포켓,

상기 복수의 개별 포장된 여성 위생용품의 1개 이상이 포켓의 공동 내부로부터 빠져나오도록 하는 크기 및 형태의 포켓의 공동 내부로 이어지는 개방부,

플랩을 형성하는 포장의 전방부와 포장의 후방부를 분리하며, 제1 접힘부 위쪽에 제1 접힘부와 일반적으로 평행으로 시트의 측연부들 사이에 이어져서 포장의 상부를 형성하는 제2 접힘부,

상기 복수의 개별 포장된 여성 위생용품을 포켓의 공동 내부 안에 보유하기 위해 개방부를 커버하기에 적합한 것으로, 상기 용품이 개방부를 통해 빠져나오도록 개방부가 일반적으로 플랩에 의해 차단되지 않는 개방

위치와, 상기 복수의 용품을 포켓 내에 보유하고 상기 복수의 용품들이 개방부를 통과하는 것을 방지하도록 플랩이 개방부 및 포켓의 중간부의 제1 부분을 커버하는 닫힘 위치 사이에서 선택적으로 이동가능한 플랩, 및

상기 플랩을 포켓의 중간부 상의 닫힘 위치로 박리가능하게 고정시키기 위해 상기 플랩 상에 위치되며, 플랩의 일부가 클로져의 박리 없이 쥐어지고 포켓으로부터 분리되도록 플랩의 원위 연부로부터 이격되어 있는 접착 재료를 포함하는 다시 닫을 수 있는 접착제 클로져

를 포함하는 것으로, 포켓의 공동 내부가 포켓이 용품의 형태에 맞도록 개별 포장된 복수의 여성 위생용품으로 채워지는 체적을 가지며, 상기 플랩은 상기 접착제 클로져에 의해 포켓의 상기 중간부의 상기 제1 부분 상의 임의의 위치에 박리가능하게 고정되며, 중간부의 제2 부분은 플랩의 닫힘 위치에서 플랩에 의해 커버되지 않으며, 플랩은 상기 플랩의 닫힘 위치에서 중간부의 상기 커버되지 않은 제2 부분과 같은 높이로 정렬되지 않으며, 포장지의 중간부와 후방부는 실링에 의해 연결되어 측연부가 중첩되어 연질 포켓을 형성하는 것인,

패키지.

청구항 55

개별 포장된 8개 미만의 복수의 흡수성 여성 위생용품; 및

다시 닫을 수 있는 포장

을 포함하고, 상기 다시 닫을 수 있는 포장은

더미로 배열된 상기 복수의 흡수성 여성 위생용품을 수용하는 공동 내부를 갖는 연질 포켓,

상기 복수의 개별 포장된 여성 위생용품의 1개 이상이 포켓의 공동 내부로부터 빠져나오도록 하는 크기 및 형태의 포켓의 공동 내부로 이어지는 개방부,

상기 복수의 개별 포장된 여성 위생용품을 포켓의 공동 내부 안에 보유하기 위해 개방부를 커버하기에 적합하게 포켓에 부착되는 것으로, 상기 1개 이상의 용품이 개방부를 통해 빠져나오도록 개방부가 일반적으로 플랩에 의해 차단되지 않는 개방 위치와, 상기 복수의 용품을 포켓 내에 보유하고 상기 1개 이상의 용품이 개방부를 통과하는 것을 방지하도록 플랩이 개방부 및 포켓의 외면을 커버하는 닫힘 위치 사이에서 선택적으로 이동가능하며, 상기 개방부의 최대 크기보다 큰 크기를 가지는 플랩, 및

상기 플랩을 닫힘 위치로 박리가능하게 고정시키기 위해 상기 플랩 상에 위치되며, 일련의 용품을 포켓의 내부로부터 꺼낼 때 포장이 포켓 내부에 남아있는 용품 형태에 맞게 되도록 플랩이 닫힐 때 마다 개방부의 교차 선을 따라 포켓의 외면 상의 다른 곳에 연속적으로 위치되도록 하는 클로져

를 포함하며,

상기 포장은 대향 측연부들 및 상기 측연부들 사이에 이어진 제1 접힘부를 갖는 직사각형 시트를 포함하여 각 측연부가 상기 제1 접힘부에 의해 분리된 전방부 및 후방부를 갖게 되고 상기 제1 접힘부가 포켓의 바닥을 형성하게 되며, 각 측연부의 전방부가 각 측연부의 상응하는 후방부와 연결됨으로써 포켓의 대향 측면들이 형성되며, 이때 상기 시트는 상기 제1 접힘부 위쪽에 제1 접힘부와 일반적으로 평행으로 상기 측연부들 사이에 이어진 제2 접힘부를 가져서, 상기 제2 접힘부는 포켓으로부터 플랩을 분리하며,

상기 클로져는 접착제 클로져를 포함하며, 상기 접착제 클로져가 상기 플랩을 닫힘 위치로 박리가능하게 고정시키기 위해 포켓의 외면에 고정하기 위한 상기 플랩 상에 위치된 접착 재료를 포함하고, 플랩의 일부가 클로져의 박리 없이 쥐어지고 포켓으로부터 분리되도록 상기 접착제 클로져가 플랩의 원위 연부로부터 이격되어 있으며,

포켓의 공동 내부가 포켓이 용품 더미의 형태에 맞도록 개별 포장된 복수의 여성 위생용품으로 채워지는 체적을 갖는 것인,

패키지.

청구항 56

제55항에 있어서, 상기 여성 위생용품이 팬티 라이너를 포함하는 패키지.

청구항 57

제55항에 있어서, 상기 여성 위생용품이 음순간 패드를 포함하는 패키지.

청구항 58

제55항에 있어서, 상기 포켓의 대향 측면에 거셋이 없는 패키지.

청구항 59

제55항에 있어서, 상기 플랩이 직사각형인 패키지.

청구항 60

제55항에 있어서, 상기 플랩이 내면 및 외면을 가지며, 클로져가 상기 플랩을 닫힘 위치로 박리가능하게 고정시키기 위해 플랩의 상기 내면 상에 위치되는 패키지.

청구항 61

제55항에 있어서, 상기 시트의 각 측연부의 전방부가 제1 접힘부와 반대편에 상부 말단을 가지며 상기 제2 접힘부가 측연부의 전방부의 상부 말단에 바로 인접하고 개방부에 바로 인접하여 위치되는 패키지.

청구항 62

제55항에 있어서, 상기 시트가 히트 실링가능한 중합체 시트인 패키지.

청구항 63

제55항에 있어서, 상기 클로져가 플랩의 원위 연부로부터 4 ㎜ 이상 이격되어 위치되는 패키지.

청구항 64

제55항에 있어서, 상기 클로져가 플랩의 원위 연부로부터 16 ㎜에 위치되는 패키지.

청구항 65

제55항에 있어서, 상기 원위 연부가 직선이고 상기 접착제 클로져가 포장 플랩의 원위 연부에 평행으로 이어지는 접착 재료의 가늘고 긴 스트립을 포함하는 패키지.

청구항 66

제65항에 있어서, 상기 접착 재료의 스트립이 7 ㎜의 폭을 갖는 패키지.

청구항 67

제65항에 있어서, 상기 접착 재료의 스트립이 그의 전체 길이를 따라서 연속적이고 중단되지 않는 패키지.

청구항 68

제55항에 있어서, 상기 접착제 클로져가 플랩의 전체 폭에 이어지는 패키지.

청구항 69

제55항에 있어서, 상기 접착제 클로져가 양면 테잎인 패키지.

청구항 70

제55항에 있어서, 상기 접착제 클로져가 핫멜트 접착제인 패키지.

명 세 서

발명의 상세한 설명

기 술 분 야

[0001] 본 발명은 패키지, 더욱 상세하게는 흡수성 제품용 패키지에 관한 것이다.

배 경 기 술

[0002] 팬티 라이너, 여성용 냅킨 및 탐폰과 같은 흡수성 제품은 필요할 때까지 손가방, 배낭 및 서류가방 안에 휴대된다. 전형적으로, 그러한 제품은 이들 용기 안에서 고정되게 놓여지지 않는다. 불행히도, 이들 용기는 항상 제품에 대한 위생적인 환경을 제공하는 것이 아니므로, 이들 제품은 오염되고(되거나) 손상될 수 있다. 또한, 제품은 용기 안에서 흩어지게 되어 그들이 필요할 때 찾기가 어려워진다.

[0003] 과거에는, 동시에 몇개의 흡수성 제품을 보관하기 위한 특별하게 디자인된 파우치가 배포되었다. 이들 파우치는 제품과 잠재적으로 비위생적인 환경 사이의 접촉을 감소시키며 필요할 때 제품을 더 쉽게 찾을 수 있게 한다. 파우치는 재사용될 수 있는 정도의 두툼한 비닐과 같은 내구성 재료로 제조되지만, 재사용하기 위해서는 때때로 파우치를 재충전하여야 한다. 또한, 파우치는 주로 장기간의 사용 후에 비위생적으로 되어 세정되거나 폐기되고 대체될 필요가 있다.

[0004] 이러한 문제점을 피하기 위하여, 일부 사람들은 제품을 보유하기 위해 투명한 플라스틱 샌드위치 백(bag)을 사용한다. 이러한 백은 일반적으로 제품에 대해 위생적인 환경을 유지하며 필요할 때 제품을 더 쉽게 찾을 수 있게 한다. 백이 때때로 충전되어야 하지만, 그것은 쉽게 폐기되고 대체될 수 있으므로 장기간의 사용에 의해 야기되는 일부 불편 및 염려를 감소시킨다. 그러나, 백이 투명하기 때문에, 백의 내용물이 보이게 된다. 일부 사용자는 더욱 신중한 포장을 필요로 한다. 따라서, 몇개의 제품을 동시에 휴대하기 위한 신중한, 일회용의, 경제적인, 다시 닫을 수 있는 포장이 필요하다.

발명의 내용

해결 하고자하는 과제

[0005] 이미 언급된 요구를 충족시키는 한가지 유형의 포장은 제품을 보유하기 위한 포켓 및 필요할 때 제품을 포켓에서 꺼내기 위한 개방부를 포함한다. 또한, 포장은 개방부를 선택적으로 커버하기 위한 플랩(flap)을 포함한다. 플랩은 개방부를 커버할 때 플랩을 포켓에 대해 고정시키기 위한 접착제 클로져(closure)를 갖는다. 접착제 클로져 및(또는) 플랩의 경우, 제품이 필요할 때 개방부의 덮개를 벗겨내기 위해 플랩을 포켓에서 분리할 때 확인하고(하거나) 쥐기가 어려울 수 있음이 인지되어 왔다. 따라서, 포장을 개폐할 때 쉽게 확인가능하고 쉽게 쥘 수 있는 포장이 필요하다.

[0006] 또한, 포켓 또는 개방부가 너무 작으면, 제품을 포장으로부터 꺼내기가 어렵다는 것이 인지되어 왔다. 그러나, 포켓이 너무 크면, 포장이 보기 좋지 않으며 부피가 커질 수 있고 제품이 포켓 내에서 뒤섞이게 될 수 있다. 또한, 개방부가 너무 크면, 제품은 포켓에서 너무 쉽게 빠질 수 있다. 따라서, 적절한 크기의 포켓 및 개방부를 갖는 포장이 필요하다.

[0007] 또한, 일부 포장의 크기는 손가방, 배낭 또는 서류가방에 휴대하기에 적절하지만, 소매용으로는 경제적인 크기가 아니다. 또한, 상기 포장은 소비자 사용을 위해서는 적절한 내구성을 갖지만 소매점에 배포하기에는 충분한 내구성을 갖지 못한다. 따라서, 수개의 덕용(utility) 패키지를 보유하기 위한 크기의 내구성 있는 마스터 포장을 필요로 한다.

과제 해결수단

[0008] 간단하게, 본 발명의 장치는 복수의 흡수성 제품 및 다시 닫을 수 있는 포장을 포함하는 패키지이다. 상기 포장은 복수의 흡수성 제품을 수용하기 위한 크기 및 형태의 공동 내부를 갖는 연질 포켓, 및 복수의 흡수성 제품의 1개 이상이 포켓의 공동(hollow) 내부로부터 빠져나오도록 하는 크기 및 형태의 포켓의 공동 내부로 이어지는 개방부를 포함한다. 포장은 또한 복수의 흡수성 제품을 포켓의 공동 내부 안에 보유하기 위해 개방부를 커버하기에 적합하게 포켓에 부착된 플랩을 포함한다. 플랩은 제품이 개방부를 통해 빠져나오도록 개방부가 일반적으로 플랩에 의해 차단되지 않는 개방 위치와, 제품을 포켓 내에 보유하고 제품이 개방부를 통과하는 것을 방지하도록 플랩이 개방부 및 포켓의 외면을 커버하는 닫힘 위치 사이에서 선택적으로 이동가능하다. 또한, 포장은 플랩을 닫힘 위치로 박리가능하게(releasably) 고정시키기 위해 포켓 및(또는) 플랩 상에 위치되는 클로져를 포함한다. 클로져는 포켓의 내부로부터 계속하여 제품을 꺼내는 경우 포장이 포켓 내부에 남아있는 제품 형태에 맞게 되도록, 닫힐 때 마다 플랩이 포켓 상의 다른 곳에 위치되도록 한다.

[0009] 본 발명의 다른 면에서, 포장은 연질 포켓, 개방부, 플랩 및 플랩을 닫힘 위치로 박리가능하게 고정시키기 위해 포켓 및(또는) 플랩 상에 위치되는 접착제 클로져를 포함한다.

[0010] 본 발명의 또다른 면에서, 포장은 플랩을 닫힘 위치로 박리가능하게 고정시키기 위해 플랩 상에 위치되는 접착제 클로져를 포함한다. 클로져는 플랩의 일부가 클로져의 박리 없이 쥐어지고 포켓으로부터 분리되도록 플랩의 원위 연부로부터 이격되어 있다.

[0011] 또다른 면에서, 본 발명의 장치는 더미(stack)로 배열된 일정한 복수의 흡수성 제품을 포함하는 패키지를 포함한다. 흡수성 제품의 각각은 일반적으로 다른 제품에 대해 균일한 폭, 길이 및 두께를 갖는다. 패키지는 일정 수의 제품을 수용할 때 제품 폭, 길이 및 두께의 곱에 제품의 수를 곱한 것의 약 2배 미만이고 제품 폭, 길이 및 두께의 곱에 제품의 수를 곱한 것의 약 1배를 넘는 체적을 갖는 공동 내부를 적어도 부분적으로 한정하는 연질 포켓을 포함하는 포장을 더 포함한다.

[0012] 또다른 면에서, 플랩 및 포켓은 일정 수의 제품을 수용할 때 제품 폭, 길이 및 두께의 곱에 제품의 수를 곱한 것의 약 2배 미만의 체적을 갖는 공동 내부를 한정한다.

[0013] 본 발명의 또다른 면에서, 포켓은 제품이 그들로부터 제거될 때 제품 폭의 약 2배 미만의 폭을 가지며 일정 수의 제품을 수용할 때 제품 폭의 약 1배를 넘는 폭을 갖는 공동 내부를 적어도 부분적으로 한정한다.

[0014] 또다른 면에서, 플랩 및 포켓은 일정 수의 제품을 수용할 때 제품 폭의 약 2배 미만의 폭을 갖는 공동 내부를 한정한다.

[0015] 또다른 면에서, 포켓은 제품이 그들로부터 제거될 때 제품 길이의 약 2배 미만의 길이를 가지며 일정 수의 제품을 수용할 때 제품 길이의 약 1배를 넘는 길이를 갖는 공동 내부를 적어도 부분적으로 한정한다.

[0016] 또다른 면에서, 플랩 및 포켓은 제품이 그들로부터 제거될 때 제품 길이의 약 2배 미만의 길이를 갖는 공동 내부를 한정한다.

[0017] 또다른 면에서, 개방부는 포켓이 제품을 수용할 때 제품 폭의 약 2배 미만이고 제품 폭의 약 1배를 넘는 폭을 갖는다.

[0018] 또다른 면에서, 개방부는 포켓이 일정 수의 제품을 수용할 때 제품 폭 및 두께의 곱에 제품의 수를 곱한 것의 약 2배 미만이고 제품 폭 및 두께의 곱에 제품의 수를 곱한 것의 약 1배를 넘는 면적을 갖는다.

[0019] 본 발명의 또다른 면에서, 플랩 및 포켓 중 적어도 하나는 플랩의 연부의 가시적인 확인을 개선시키기 위해 플랩의 연부를 포켓과 구별하는 가시적인 표시를 포함한다.

[0020] 본 발명의 또다른 면에서, 마스터 패키지는 복수의 덕용 패키지를 포함한다. 덕용 패키지의 각각은 복수의 흡수성 제품 및 덕용 포장을 포함한다. 덕용 포장은 복수의 흡수성 제품을 수용하기 위한 크기 및 형태의 공동 내부를 갖는 연질 포켓 및 복수의 흡수성 제품의 1개 이상이 포켓의 공동 내부로부터 빠져나오도록 하는 크기 및 형태의 포켓의 공동 내부로 이어지는 다시 닫을 수 있는 개방부를 포함한다. 마스터 패키지는 또한 복수의 덕용 패키지를 수용하기 위한 크기 및 형태의 공동 내부를 갖는 복수의 덕용 패키지를 둘러싸는 제거가능한 마스터 포장을 포함한다.

[0021] 최종적인 면에서, 본 발명은 음순간 (interlabial) 패드를 위생 상태로 유지하고 필요할 때 위생 상태로 사용하기 위해 쉽게 입수 가능하도록 음순간 패드의 공급품을 위생 상태로 휴대하기 위한 음순간 패드의 패키지를 포함한다. 이 패키지는 리셉터클 (receptacle) 및 리셉터클 내의 패드의 공급품을 포함한다. 리셉터클은 패드가 필요할 때 사용하기 위해 꺼내어질 수 있는 개방부를 갖는다. 또한, 리셉터클은 개방부를 닫기 위해 다시 닫을 수 있는 클로져를 갖는다. 클로져는 패드를 위생 상태로 휴대하고 패드가 꺼내어진 후에 리셉터클 내에 남아있는 패드를 위생 상태로 계속 휴대하기 위해 닫혀진다.

[0022] 본 발명의 다른 특징은 부분적으로 명백해지고 이후에 부분적으로 설명될 것이다.

효 과

[0023] 본 발명의 포장은 포장을 개폐할 때 쉽게 확인가능하고 쉽게 쥘 수 있으며, 적절한 크기의 포켓 및 개방부를 가지며, 수개의 덕용(utility) 패키지를 보유하기 위한 크기의 내구성이 있다.

발명의 실시를 위한 구체적인 내용

[0024] 이제 도면, 특히 도 1에 대해서 보면, 종래의 개별 포장된 흡수성 제품은 그의 전체가 참조 번호 (20)으로 표시되어 있다. 도 1에 나타낸 흡수성 제품 (20)이 일반적으로 (24)로 표시된 포장지에 의해 둘러싸인 팬티 라이너 (22)이지만, 당업계의 숙련인은 본 발명이 여성용 냅킨, 탐폰, 음순간 패드, 기타 여성 위생용품, 성인 위생용품, 어린이 위생용품 및 유아 위생용품과 같은 기타 흡수성 제품 (20)에 적용될 수 있음을 인식할 것이다. 또한, 당업계의 숙련인은 예시된 제품 (20)이 개별 포장되어 있지만, 그 제품은 본 발명의 영역에서 벗어나지 않고 포장되지 않을 수 있음을 인식할 것이다.

[0025] 도 1에 나타낸 팬티 라이너 (22)는 통상적인 방식으로 2번 접혀져서 일반적으로 편평하고 일반적으로 직사각형인 제품을 나타낸다. 접혀진 팬티 라이너 (22)가 본 발명의 영역에서 벗어나지 않고 다른 크기를 가질 수 있지만, 한 실시태양에서 접혀진 라이너는 약 50 ㎜의 폭, 약 70 ㎜의 길이 및 약 5 ㎜의 두께를 갖는다. 또한, 팬티 라이너 (22)가 본 발명의 영역에서 벗어나지 않고 접혀지지 않고(않거나) 직사각형이 아닐 수 있는 것도 예측된다.

[0026] 포장지 (24)가 본 발명의 영역에서 벗어나지 않고 다른 방식으로 제조될 수 있지만, 한 실시태양에서 포장지는 대향 측연부 (32, 34) 및 대향 말단 연부 (36, 38)를 갖는 직사각형 시트 (30)를 포함한다. 측연부 (32, 34) 사이에 이어진 시트 (30) 내의 제1 접힘부 (40)는 포장지 (24)의 바닥을 형성하고, 제1 접힘부 위쪽에 제1 접힘부와 일반적으로 평행으로 측연부 (32, 34) 사이에 이어진 시트 내의 제2 접힘부 (42)는 포장지의 상부를 형성한다. 제1 접힘부 (40)는 포장지 (24)의 중간부 (44)를 후방부 (46)와 분리하며, 제2 접힘부 (42)는 포장지의 중간부를 전방부 (48)와 분리한다. 중간부 (44)의 측연부 (32, 34)는 후방부 (46)에 연결되며, 전방부 (48)의 측연부는 중간부에 연결되어 포장지의 대향 측면을 형성한다. 말단 연부 (36)에 인접한 시트 (30)의 가장자리 (50)는 말단 연부 (38)에 인접한 시트의 가장자리 (52)에 겹쳐진다. 전방부 (48)의 측연부 (32, 34)를 후방부 (46)에 연결하는 것이 바람직할 수 있음이 예측된다.

[0027] 직사각형 시트 (30)의 측연부 (32, 34)가 본 발명의 영역에서 벗어나지 않고 다른 방식으로 (예를 들어, 접착제로 또는 히트 실링에 의해) 연결될 수 있지만, 한 실시태양에서 측연부 가장자리는 나타낸 바와 같은 통상의 기계적 체결 수단에 의해 연결된다. 포장된 제품 (20)은 본 발명의 영역에서 벗어나지 않고 다른 크기를 가질 수 있지만, 한 실시태양에서 제품은 약 75 ㎜의 폭 (54), 약 75 ㎜의 길이 (56) 및 약 5 ㎜의 두께 (58) (도 4)를 갖는다. 또한, 제품 (20)의 치수가 본 발명의 영역에서 벗어나지 않고 제품 마다 변화될 수 있지만, 한 실시태양에서 그 치수는 일반적으로 균일하다. 또한, 그 치수는 본 발명의 영역에서 벗어나지 않고 해당 제품 내에서 변화될 수 있거나 또는 변하지 않을 수 있다. 포장지 (24)가 본 발명의 영역에서 벗어나지 않고 다른 재료로 제조될 수 있지만, 한 실시태양에서 포장지는 약 38 미크론의 두께를 갖는 저밀도 폴리에틸렌 시트 재료로 제조된다. 또한, 포장지 (24)가 본 발명의 영역에서 벗어나지 않고 접착제 또는 다른 클로져 (나타내지 않음)를 가질 수 있음이 예측된다.

[0028] 도 2-4에 예시된 바와 같이, 본 발명의 덕용 패키지는 그의 전체가 참조 번호 (60)으로 표시되어 있다. 패키지 (60)는 일반적으로 복수의 흡수성 제품 (20)(도 4) 및 일반적으로 (62)로 표시되는 다시 닫을 수 있는 포장을 포함한다. 이미 언급된 바와 같이, 제품 (20)은 본 발명의 영역에서 벗어나지 않고 접혀지거나 접혀지지 않고 개별 포장되거나 또는 포장되지 않을 수 있음이 예측된다. 제품 (20)이 본 발명의 영역에서 벗어나지 않고 다른 방식으로 배열될 수 있지만, 한 실시태양에서 제품은 도 4에 예시된 바와 같이 한더미에서 정면으로 마주보는 관계로 배열된다. 패키지 (60)은 최종 사용자 편의를 위해 선택된 수의 제품 (20)을 포함한다. 예를 들면, 패키지 (60)는 약 1주일 또는 그 미만 동안 제품의 공급품을 제공하도록 약 8개 미만의 흡수성 제품 (20)을 포함할 수 있다. 패키지 (60)가 통상적인 1주 근무 시간 (즉, 5일) 동안 제품의 공급품을 제공하도록 약 5개의 흡수성 제품 (20)을 포함하는 것이 바람직할 수 있음이 예측된다.

[0029] 포장 (62)은 연질 포켓 (64)을 포함한다. 포켓 (64)은 도 4에 나타낸 바와 같이 일정 수의 흡수성 제품 (20)을 수용하기 위한 크기 및 형태의 공동 내부 (66)를 갖는다. 개방부 (68)는 포켓 (64)의 공동 내부 (66)로 이어진다. 개방부 (68)는 복수의 흡수성 제품 (20)의 1개 이상이 포켓 (64)의 공동 내부 (66)로부터 빠져나오도록 하는 크기 및 형태를 갖는다. 또한, 포장 (62)은 복수의 제품 (20)을 포켓 (64)의 공동 내부 (66) 안에 보유하기 위해 개방부 (68)를 커버하기에 적합하게 포켓 (64)에 부착된 플랩 (70)을 포함한다. 플랩 (70)은, 1개 이상의 제품 (20)이 개방부를 통해 빠져나오도록 개방부 (68)가 일반적으로 플랩에 의해 차단되지 않는 것으로 도 3에 예시된 개방 위치와 제품을 포켓 내에 보유하고 제품이 개방부를 통과하는 것을 방지하도록 플랩이 개방부 및 포켓 (64)의 외면 (72) (도 3)을 커버하는 것으로 도 2에 예시된 닫힘 위치 사이에서 선택적으로 이동가능하다. 한 실시태양에서, 플랩 (70)은 실질적으로 직사각형이며 실질적으로 직선 원위 연부 (74)를 갖는다. 그러나, 당업계의 숙련인은 플랩 (70)이 본 발명의 영역에서 벗어나지 않고 반-원형 또는 삼각형과 같은 다른 형태를 가

질 수 있음을 인식할 것이다.

[0030] 도 3에 예시된 바와 같이, 클로져 (76)는 플랩을 닫힘 위치로 박리가능하게 고정시키기 위해 플랩 (70)의 내면 (78) 상에 위치된다. 클로져 (76)가 플랩 (70) 상에 위치되는 것 대신 또는 그와 별도로 포켓 (64)의 외면 (72) 상에 위치될 수 있음이 예측된다. 바람직하게는, 클로져 (76)는 일련의 제품 (20)이 포켓의 내부 (66)로부터 제거될 때 포장 (62)이 포켓 내부에 남아있는 제품 형태에 맞게 되도록 플랩 (70)이 닫힐 때 마다 포켓 (64) 상의 다른 곳에 위치되도록 한다. 다른 클로져 (76)가 본 발명의 영역에서 벗어나지 않고 사용될 수 있지만, 한 실시태양에서 클로져는 플랩 (70)을 닫힘 위치로 박리가능하게 고정시키기 위한 통상의 재실링가능한 핫 멜트 접착제 또는 재실링가능한 양면 테잎과 같은 접착 재료이다.

[0031] 클로져 (76)가 본 발명의 영역에서 벗어나지 않고 다른 곳에 위치될 수 있지만, 한 실시태양에서 클로져는 그것을 박리하기 위해 플랩을 잡기 위해 플랩의 자유 부분이 쥐어지고 포켓 (64)으로부터 분리되도록 플랩 (70)의 원위 연부 (74)로부터 이격되어 있다. 클로져 (76)가 약 4 ㎜ 이상의 거리 (80) 만큼 플랩 (70)의 원위 연부 (74)로부터 이격된 것이 바람직할 수 있음이 예측된다. 또한, 거리 (80)가 약 16 ㎜인 것이 바람직할 수 있음이 예측된다.

[0032] 클로져 (76)가 본 발명의 영역에서 벗어나지 않고 다른 형태를 가질 수 있지만, 한 실시태양에서 클로져는 포장 플랩 (70)의 원위 연부 (74)에 실질적으로 평행으로 이어지는 접착 재료의 가늘고 긴 스트립이다. 한 실시태양에서, 접착 재료 스트립은 그의 전체 길이를 따라 실질적으로 연속적이고(이거나) 중단되지 않지만, 다른 실시태양은 본 발명의 영역에서 벗어나지 않고 그의 길이를 따라서 불연속적이고(이거나) 중단되는 접착 재료를 가질 수 있음이 예측된다. 또한, 플랩의 코너 (84)가 포켓 (64)의 부근에 고정되도록 스트립이 실질적으로 플랩 (70)의 전체 폭 (82) 상에 이어진 것이 바람직할 수 있음이 예측된다. 가늘고 긴 스트립은 본 발명의 영역에서 벗어나지 않고 다른 폭을 가질 수 있지만, 한 실시태양에서 스트립은 약 20 ㎜ 미만이고 약 2 ㎜를 넘는 폭 (86)을 갖는다. 스트립의 폭 (86)이 약 7 ㎜인 것이 바람직할 수 있다.

[0033] 포장 (62)이 본 발명의 영역에서 벗어나지 않고 다른 방식으로 만들어질 수 있지만, 도 5에 예시된 한 실시태양에서 포장은 대향 측연부 (92, 94) 및 대향 말단 연부 (96, 98)를 갖는 직사각형 시트 (90)를 포함한다. 측연부 (92, 94) 사이에 이어진 제1 접힘부 (100)는 포장 (62)의 바닥을 형성하고, 제1 접힘부 위쪽에 제1 접힘부와 일반적으로 평행으로 측연부 사이에 이어진 제2 접힘부 (102)(도 2)는 포장의 상부를 형성한다. 제1 접힘부 (100)는 포장 (62)의 중간부 (104)를 후방부 (106)와 분리한다. 중간부 및 후방부 (104 및 106)는 포장 (62)의 포켓 (64)을 형성한다. 제2 접힘부 (102)는 후방부 (106)를 포장 (62)의 전방부 (108)와 분리한다. 포장 (62)의 전방부 (108)는 플랩 (70)을 형성한다. 제2 접힘부 (102)가 본 발명의 영역에서 벗어나지 않고 다른 곳에 위치될 수 있지만, 한 실시태양에서 제2 접힘부는 개방부 (68)에 바로 인접하고 전방부 (108)의 상부 말단에 바로 인접하여 (즉, 시트 (90)의 연부 (98)에 인접하여) 위치된다. 중간부 (104)는 측연부 (92, 94)를 따라 해당하는 후방부 (106)와 연결되어 포장 (62)의 대향 측면을 형성한다. 중간부 및 후방부 (104, 106)는 본 발명의 영역에서 벗어나지 않고 다른 방식으로 (예를 들면, 접착제로 또는 기계적 체결에 의해) 연결될 수 있지만, 한 실시태양에서 그것은 통상적인 히트 실링에 의해 연결된다. 포장 (62)이 본 발명의 영역에서 벗어나지 않고 다른 재료로 제조될 수 있지만, 한 실시태양에서 포장은 샹하이 지후아 엔터프라이즈 캄파니 (Shanghai Zihua Enterprise Company, Limited of Shanghai, China)로부터 판매되는 약 45 미크론의 두께를 갖는, 약 80%의 폴리에틸렌 및 약 20%의 기타 폴리올레핀을 함유하는 재료와 같은 히트 실링가능한 중합체 시트 재료로 제조된다. 포장 (62)은 본 발명의 영역에서 벗어나지 않고 코팅지, 직물, 부직물, 폴리에틸렌, 폴리프로필렌, 공중합체, 압출된 중합체, 열성형 재료 및(또는) 판지로 제조될 수 있음이 예측된다. 한 실시태양에서 포켓 (64)에는 실질적으로 거셋 (gusset)이 없지만, 다른 실시태양에서 포켓의 면은 실질적으로 편평한 바닥을 가진 포장 (62)을 제공하도록 통상의 거셋 (나타내지 않음)을 포함할 수 있다.

[0034] 플랩 (70) 및 포켓 (64)에 의해 한정된 포장 (62)의 내부 (66)가 본 발명의 영역에서 벗어나지 않고 다른 크기를 가질 수 있지만, 그 내부는 일정 수의 제품 (20)을 수용할 때 제품 폭 (54), 길이 (56) 및 두께 (58)의 곱에 제품의 수를 곱한 것의 약 2배 미만이고 제품 폭, 길이 및 두께의 곱에 제품의 수를 곱한 것의 약 1배를 넘는 체적을 갖는 것이 바람직할 수 있다. 이미 언급한 바와 같이, 제품 (20)의 수는 최종 사용자 편의를 위해 선택된다. 예를 들면, 패키지 (60)는 약 5개의 흡수성 제품 (20)을 포함하여 통상적인 1주 근무 시간 (즉, 5일) 동안 제품의 공급품을 제공하는 것이 바람직할 수 있음이 예측된다. 또한, 내부 (66)는 도 5에 나타낸 바와 같이 제품이 제거되어 포켓 (64)이 편평할 때 제품 폭 (54)의 약 2배 미만의 폭을 가지며, 일정 수의 제품을 수용할 때 제품 폭의 약 1배를 넘는 폭을 갖는 것이 바람직할 수 있다. 한 실시태양에서, 제품 (20)이 제거될 때 공동 내부 (66)의 폭은 제품 폭의 약 1.2배이다. 마찬가지로, 내부 (66)는 제품이 제거되어 포켓 (64)이 편평할 때

제품 길이 (56)의 약 2배 미만의 길이를 가지며, 일정 수의 제품을 수용할 때 제품 길이의 약 1배를 넘는 길이를 갖는 것이 바람직할 수 있다. 한 실시태양에서, 제품 (20)이 제거될 때 공동 내부 (66)의 길이는 제품 길이 (56)의 약 1.2배이다. 또한, 한 실시태양에서, 개방부 (68)는 포켓 (64)이 제품 (20)을 수용할 때 제품 폭 (54)의 약 2배 미만이고 제품 폭의 약 1배를 넘는 폭을 갖는다. 개방부 폭은 제품 폭 (54)의 약 1.2배인 것이 바람직할 수 있다. 한 실시태양에서, 개방부 (68)는 포켓이 일정 수의 제품 (20)을 수용할 때 제품 폭 (54) 및 두께 (58)의 곱에 제품의 수를 곱한 것의 약 2배 미만이고 제품 폭 및 두께의 곱에 제품의 수를 곱한 것의 약 1배를 넘는 면적을 갖는다.

[0035] 도 2에 예시된 바와 같이, 플랩 (70) 및(또는) 포켓 (64)은 플랩의 연부 (74)를 포켓과 구별하기 위해 일반적으로 (110)으로 표시된 가시적인 표시를 포함하는 것이 바람직할 수 있다. 표시 (110)는 플랩 (70)을 그의 개방 위치를 향해 이동시키기 위해 쥐고 있을 때 플랩 (70)의 연부 (74)의 가시적인 확인을 개선시킨다. 가시적인 표시 (110)는 플랩 (70) 및 포켓 (64) 상의 가시적으로 대조되는 표면 처리를 포함한다. 다른 가시적으로 대조되는 표면 처리가 본 발명의 영역에서 벗어나지 않고 이용될 수 있지만, 한 실시태양에서 가시적으로 대조되는 표면 처리는 플랩 (70)의 외면 (112)의 적어도 일부 상의 제1 색 및 포켓 (64)의 외면 (114)의 적어도 일부 상의 제2 색을 포함한다. 또한, 색 중의 하나는 포장 재료의 원료 색이고 다른 색은 포장 (62) 위에 프린팅되는 것이 바람직할 수 있다. 예를 들면, 포장 (62)의 원료 색이 백색인 경우, 플랩 (70)의 아래쪽 연부 가장자리 (116) 및 대향 측면 가장자리 (118)에는 배경 착색 및 텍스트와 같은 프린팅이 없을 수 있으며 플랩의 중앙부에는 대조되는 색 (예를 들면, 청색)의 프린팅을 포함할 수 있다. 가장자리 (116, 118)는 도면에서 가상선으로 윤곽이 그려져 있다. 연부 가장자리 (116, 118)가 본 발명의 영역에서 벗어나지 않고 다른 폭을 가질 수 있지만, 한 실시태양에서 연부 가장자리는 약 15 ㎜ 미만의 폭 (120)을 갖는다. 연부 가장자리의 폭 (120)은 약 4 ㎜인 것이 바람직할 수 있다. 플랩 (70)의 연부 가장자리 (116, 118)의 프린팅을 생략하는 것 이외에, 포켓 (64)의 측면 가장자리 (가상 선으로 윤곽이 표시됨)에도, 측면이 히트 실링될 때 프린팅 변색을 방지하기 위해 실질적으로 프린팅이 없는 것이 바람직할 수 있다. 또한, 플랩 (70) 및(또는) 포켓 (64)은 플랩 연부의 촉각 확인을 개선시키기 위해 플랩의 연부 (74)와 포켓을 구별하는 촉각 표시 (나타내지 않음)를 포함하는 것이 바람직할 수 있다. 촉각 표시가 플랩 (70) 및(또는) 포켓 (64) 외면 상의 텍스처드 부분 (예를 들면, 너얼링 (knurling))일 수 있음이 예측된다.

[0036] 마스터 패키지는 도 6에 그의 전체가 참조 번호 (130)으로 표시되어 있다. 마스터 패키지 (130)는 상기한 바와 같이 복수의 덕용 패키지 (60)를 포함한다. 또한, 마스터 패키지 (130)는 덕용 패키지 (60)를 둘러싸는 제거가능한 마스터 포장 (132)을 포함한다. 마스터 포장 (132)은 덕용 패키지를 수용하기 위한 크기 및 형태의 공동 내부를 갖는다. 마스터 포장은 그의 외면 상에 프린팅 (나타내지 않음)을 가질 수 있음이 예측된다. 또한, 덕용 패키지 (60)가 마스터 포장 (132) 내에 1개 이상의 더미로 배열될 수 있음이 예측된다. 예를 들면, 덕용 패키지 (60)는 도 6에 나타낸 바와 같이 2개의 더미로 배열되거나 또는 도 7에 나타낸 바와 같이 1개의 더미로 배열될 수 있다. 마스터 패키지 (130)가 본 발명의 영역에서 벗어나지 않고 다른 수의 덕용 패키지 (60)를 포함할 수 있지만, 예시된 실시태양에서 마스터 패키지는 약 12개 미만의 덕용 패키지를 포함한다. 예를 들면, 마스터 패키지 (130)는 도 6에 나타낸 바와 같은 약 10개의 덕용 패키지 (60) 또는 도 7에 나타낸 바와 같은 약 9개의 덕용 패키지를 포함할 수 있다. 또한, 마스터 포장 (132)의 하나 이상의 면은 편평한 면을 가진 포장을 제공하도록 통상의 거셋 (134)을 포함하는 것이 바람직할 수 있다. 마스터 포장 (132)이 본 발명의 영역에서 벗어나지 않고 다른 재료로 제조될 수 있지만, 한 실시태양에서 마스터 포장은 통상의 포장 방법을 이용하여 약 45 미크론의 두께를 갖는 폴리에틸렌 시트 재료로 제조된다.

[0037] 덕용 패키지 (60)는 본 발명의 영역에서 벗어나지 않고 또다른 구조를 가질 수 있음이 예측된다. 예를 들면, 도 8에 예시된 바와 같이 통상의 접착제 탭 클로져 (140)는 플랩 (70)을 포장 (62)의 포켓 (64)에 대해 그의 닫힘 위치로 고정시키는데 이용될 수 있다. 도 9에 나타낸 또다른 실시태양은 플랩 (70)이 일반적으로 삼각형 구조를 가지며 처음에 약한 천공 (142)에 의해 포켓 (64)에 연결된 것을 제외하고는 도 8의 것과 유사하다.

[0038] 도 10 및 11에 대해서 보면, 음순간 패드는 그의 전체가 참조 번호 (150)으로 표시되어 있다. 본 발명에 따라서 포장될 수 있는 음순간 패드의 전형인 패드 (150)는 일반적으로 본원에 참고로 포함된 상기 미국 특허 4,595,392호 및 4,673,403호에 개시된 유형을 갖는다. 한 실시태양에서, 패드 (150)는 일반적으로 타원형이고 측면 돌출부 (152)를 갖는다. 당업계의 숙련인은 음순간 패드가 본 발명의 영역에서 벗어나지 않고 다른 형태를 가질 수 있음을 인식할 것이다. 한 실시태양의 패드 (150)가 유체 불투과성 층 (156) (예를 들면, 플라스틱 필름) 상의 흡수성 재료 층 (154)의 적층체를 포함하지만, 불투과성 층이 없는 것을 포함하는 다른 구조의 패드가 예측되기도 한다. 도 12 및 13에 나타낸 바와 같이, 한 실시태양에서 패드 (150)는 (158)로 표시된 그의 주

축에서 반으로 접혀지고, 도 14 및 15에 나타낸 바와 같이 세로 방향 이음매 (162) 및 말단 시일(seal) (164)을 갖는 가늘고 긴, 일반적으로 편평한 실링 위생 패키지 (160)로 개별 포장된다. 또다른 실시태양에서, 패키지 (160)는 실링되지 않을 수 있거나 또는 완전히 생략될 수 있음이 예측된다. 또한, 패드 (150)는 본 발명의 영역에서 벗어나지 않고 접혀지지 않을 수 있음이 예측된다. 패키지 (160)는 본 발명의 영역에서 벗어나지 않고 다른 재료로 제조될 수 있지만, 한 실시태양에서 패키지는 히트 실링가능한 플라스틱 필름으로 제조되며 또다른 실시태양에서 패키지는 종이로 제조된다. 이음매 (162) 및 시일 (164)은 히트 실링, 기계적 실링 또는 접착 결합과 같은 임의의 통상적인 방법으로 제조될 수 있다. 또한, 패드 (150)가 판지 받침 (165)이 있는 패키지 (160)로 실링될 수 있음이 예측된다.

[0039] 도 16 및 17에 예시된 바와 같이, 본 발명의 제4 실시태양의 패키지는 그의 전체가 참조 번호 (166)으로 표시되어 있다. 패키지 (166)는 필요할 때 사용하기 위해 쉽게 입수 가능한 그의 각각의 실링 위생 패키지 (160)로 개별 포장된 음순간 패드 (150)의 공급품 (168)을 포함한다. 패키지 (166)는 일반적으로 그의 실링 패키지 (160) 안의 패드 (150)가 필요할 때 사용하기 위해 꺼내어질 수 있는 마우스(mouth) 또는 개방부 (172)(특히, 도 19 참조)를 갖는 리셉터클 (170) (예를 들면, 포켓)을 포함한다. 리셉터클 (170)은 개방부 (172)를 닫기 위해 다시 닫을 수 있는 플랩 (174)을 갖는다. 플랩 (174)은 패드 (150)가 꺼내어진 후에 리셉터클 (170) 내에 남아있는 패드를 필요할 때까지 보유하기 위해 닫혀질 수 있다.

[0040] 리셉터클 (170)은 측면 (180 및 182) 및 바닥 (184)에서 연결되고 개방부 (172)를 한정하기 위해 상부에서는 서로 연결되지 않은 전방 및 후방 벽 (176 및 178)을 갖는 백을 포함한다. 후방 벽 (178)과 일체인 플랩 (174)은 그것이 전방 벽 (176) 위에 놓여지도록 개방부 (172) 위에 접어 포개질 수 있다. 플랩 (174)은 접착제 또는 기계적 클로져 (186)에 의해 전방 벽 (176)에 박리가능하게 부착된다. 리셉터클 (170)은 전방 및 후방 벽 (176, 178)을 형성하기 위해 접힘부 (184)를 따라 접혀진 가늘고 긴 직사각형 블랭크로부터 형성된다. 한 실시태양에서, 블랭크는 폴리에틸렌 필름과 같은 플라스틱 필름이다. 또다른 실시태양에서, 블랭크는 부직물 또는 부직 및 필름 라미네이트이다. 접힘부 (184)는 리셉터클 (170)의 바닥을 구성한다. 전방 및 후방 벽 (176, 178)은 양 측면에서 히트 시일 (180s 및 182s)에 의해 함께 실링되고 백 개방부 (172)를 한정하기 위해 상부에서 서로 실링되지 않는다. 백을 제조하는 플라스틱 필름 (예를 들면, 폴리에틸렌)은 일반적으로 백 내의 포장된 패드를 안보이게 하기 위해 (예를 들면, 청색으로) 착색됨으로써 불투명하다. 한 실시태양에서, 클로져 (186)는 플랩 (174)을 박리가능하게 부착시키기 위한 양면 테잎과 같은 감압 접착제 스팟 (194)이다. 또다른 실시태양 (나타내지 않음)에서, 클로져 (186)는 리셉터클 (170)을 따라 측면에서 측면까지 이어진 감압 접착제 스트립을 포함한다. 패드 (150) (예를 들면, 약 3 내지 약 6개)의 패키지 (160)는 리셉터클 (170)의 개방부 (172)에서 바닥 (184)까지 수직으로 정렬된다. 또다른 실시태양에서, 패드 (150)는 리셉터클 (170) 내에서 측면에서 측면까지 수평으로 정렬될 수 있음이 예측된다. 리셉터클 (170)이 본 발명의 영역에서 벗어나지 않고 다른 치수를 가질 수 있지만, 한 실시태양에서 리셉터클은 측면에서 측면까지 측정된 약 10.8 ㎝의 전체 폭 및 개방부 (172)에서 바닥 (184)까지 측정된 약 9.5 ㎝ 내지 약 14.0 ㎝의 전체 높이를 갖는다. 또한, 이러한 한 실시태양의 플랩 (174)은 리셉터클 (170)의 폭에 부합되는 폭 및 약 5.1 ㎝의 높이를 갖는다. 또한, 본 발명의 제4 실시태양의 패키지 (166)가 제1, 제2 및 제3 실시태양의 패키지에 대해 상기한 각종 특징을 포함할 수 있음이 예측된다.

[0041] 따라서, 패드 (150)의 공급품 (168)은 위생 상태로 휴대된다. 리셉터클 (170) (플랩 (174) 포함)이 불투명하므로, 내용물은 보이지 않고 따라서 신중하게 휴대된다. 패드 (150)는 플랩 (184)을 뒤로 잡아당겨서 (도 18 및 19에 예시된 개방 상태로) 리셉터클 (170)을 개방하고, 실링된 패키지 (160)를 제거하고, 그것을 뜯어서 열고 그 안에 있는 패드 (150)를 이용함으로써 필요할 때 위생 상태로 사용하기 위해 쉽게 입수가능하다. 뜯어낸 패키지 (160)는 폐기된다. 플랩 (174)은 그후에 리셉터클 (170)의 전방 벽 (176)에 재부착되어 클로져 (186)에 의해 백을 다시 닫을 수 있게 된다.

[0042] 도 20 및 21은 그의 전체가 참조 번호 (196)으로 표시된, 본 발명의 패키지의 제5 실시태양을 예시한다. 제5 실시태양의 패키지 (196)는 히트 실링된 측면 이음매에 의해 측면 (204, 206)에서 연결되는 전방 및 후방 벽 (200, 202)을 가지며, 바닥에 대한 접힘부 (208) 및 개방부 (210)를 갖는 불투명한 플라스틱 리셉터클 (198)을 포함한다. 플랩 (174) 및 클로져 (186) 대신에, 리셉터클 (198)에는 개방부 (210)에 인접하여 전방 및 후방 벽 (200, 202)에 걸쳐 있는 통상의 압입 부재 (212 및 214) (즉, 통상의 연동성 플라스틱 채널)가 제공된다. 리셉터클 (198)은 패드 (150)의 복수 (예를 들면, 3 내지 6개)의 패키지 (160)를 보유한다. 예시된 실시태양에서 패키지 (160)가 바닥 (208)에서 압입 부재 (212, 214)의 바로 아래에 있는 개방부 (210)에 인접한 곳까지 수직으로 있지만, 패키지가 측면에서 측면까지 수평으로 있을 수 있는 것도 예측된다. 압입 부재 (212, 214)는 플라스틱 백에 대해 통상적으로 사용되므로 더 상세히 설명하지는 않을 것이다. 리셉터클 (198)이 본 발명의 영

역에서 벗어나지 않고 다른 치수를 가질 수 있지만, 한 실시태양에서 리셉터클은 측면에서 측면까지 측정된 약 10.8 ㎝의 전체 폭 및 개방부 (210)에서 바닥 (208)까지 측정된 약 9.5 ㎝ 내지 약 14.0 ㎝의 전체 높이를 갖는다.

[0043] 도 22 및 23은 그의 전체가 참조 번호 (216)으로 표시된, 본 발명의 패키지의 제6 실시태양을 예시한다. 대부분, 제6 실시태양의 패키지 (216)는, 통상의 슬라이드 체결 부재 (218 및 220) (압입 부재 (212 및 214) 대신) 및 통상의 슬라이드 체결구 (222)를 사용한 것을 제외하고는 제5 실시태양의 패키지 (196)와 동일하다. 부재 (218 및 220) 및 슬라이드 체결구 (222)는 플라스틱 백에 대해 통상적으로 사용되므로 더 상세히 설명하지는 않을 것이다. 제6 실시태양의 패키지 (216)의 리셉터클이 본 발명의 영역에서 벗어나지 않고 다른 치수를 가질 수 있지만, 한 실시태양에서 리셉터클은 측면에서 측면까지 측정된 약 9.5 ㎝ 내지 약 14.0 ㎝의 전체 폭 및 개방부에서 바닥까지 측정된 약 10.8 ㎝의 전체 높이를 갖는다.

[0044] 도 24-26은 그의 전체가 참조 번호 (230)으로 표시된, 본 발명의 패키지의 제7 실시태양을 예시한다. 제7 실시태양의 패키지 (230)는 지갑 스타일이며, 각각 다른 개방부를 향하는 개방부 (232m, 234m)를 갖는 2개의 포켓 (232 및 234)을 갖는다. 패키지 (230)는 개방부 (232m, 234m)가 내부에 있도록 반으로 접혀질 수 있다. 패드 (150)의 패키지 (160)는 포켓 내에 보유된다. 패키지 (230)는 불투명한 플라스틱 필름의 가늘고 긴 직사각형 외벽 (236) 및 외벽의 단부에서 내측으로 외벽의 한 측면에서 다른 측면까지 외벽의 내면 (242)에 이어지는 상기 필름의 내벽 (238 및 240)을 포함한다. 각 내벽 (238, 240)은 외벽 (236)의 중앙에 못미쳐서 경계가 지어져서 패드 함유 포켓의 개방부 (232m, 234m)가 형성된다.

[0045] 더욱 상세히 보면, 리셉터클 (230)은 일부가 (244, 246)으로 표시된 바와 같이 접어 포개져서 내벽 (238, 240)을 형성하는 불투명한 플라스틱 필름의 가늘고 긴 직사각형 블랭크를 포함한다. 접힘부 (244, 246)는 포켓 (232, 234)의 바닥을 형성한다. 내벽 (238, 240)을 형성하는 접어 포개진 말단부는 외벽 (236)을 구성하는 접힘부 (244, 246) 사이의 블랭크 부분에 (248 및 250)으로 표시된 바와 같은 양 측면에서 히트 실링된다. 포켓 (232, 234)의 개방부는 리셉터클이 도 26에 예시된 바와 같이 접힐 수 있는 외벽 (236) 중앙에 있는 접힘 선 F의 대향 면 상에 놓여진다. 리셉터클 (230)은 외벽 (236)에 히트 실링되고 그 위에 감압 접착제의 스팟 (또는 스트립) (254)을 갖는 탭 (252)에 의해 고정되게 닫혀질 수 있다. 또는, 도 27에 나타낸 바와 같이, 스팟 (또는 스트립) (254)은 내벽 중의 하나, 예를 들면 내벽 (240)에 적용되어 제8 실시태양의 패키지를 형성할 수 있다. 제7 및 제8 실시태양의 패키지 (230)의 포켓 (232, 234)이 본 발명의 영역에서 벗어나지 않고 다른 치수를 가질 수 있지만, 한 실시태양에서 포켓은 측면에서 측면까지 측정된 약 9.5 ㎝ 내지 약 14.0 ㎝의 전체 폭 및 각각의 개방부에서 각각의 바닥까지 측정된 약 6.3 ㎝ 내지 약 8.9 ㎝의 전체 높이를 갖는다.

[0046] 음순간 패드 패키지가 음순간 패드를 포함하는 것으로 위에 설명되어 있지만, 당업계의 숙련인은 그 패키지가 다른 여성 위생용품 및 관련된 공급품을 포함할 수 있음을 인식할 것이다. 예를 들면, 패키지는 음순간 패드의 공급품 및 탐폰 및(또는) 팬티 라이너의 공급품을 포함할 수 있다. 패키지가 포함할 수 있는 관련된 공급품의 예는 와이프(wipe) 및(또는) 티슈를 포함할 수 있다. 또한, 패키지가 본 발명의 영역에서 벗어나지 않고 하나를 넘는 크기의 음순간 패드를 포함할 수 있음이 예측된다.

[0047] 상기한 바로부터, 본 발명의 몇가지 목적이 이루어지고 다른 유리한 결과가 얻어짐을 알 수 있을 것이다.

[0048] 본 발명의 요소 또는 그의 바람직한 실시태양(들)을 도입할 때, 관사 "하나의(a)" "그(the)" 및 "상기(said)"는 하나 이상의 요소가 있음을 의미하는 것으로 의도된다. 용어 "포함하는", "비롯한" 및 "갖는"은 포괄적인 것으로 의도되며 게재된 요소 이외에 추가의 요소가 있을 수 있음을 의미한다.

[0049] 상기 구성에서 본 발명의 영역에서 벗어나지 않는 각종 변화가 이루어질 수 있으므로, 상기 설명에 포함된 또는 첨부 도면에 나타낸 모든 사항은 제한적인 의미가 아니라 예시적인 것으로 해석되는 것으로 의도된다.

도면의 간단한 설명

[0050] 도 1은 제거가능한 포장지에 의해 둘러싸인 선행 기술의 팬티 라이너의 정면도이다.

[0051] 도 2는 닫힘 위치의 패키지의 플랩을 나타내는 본 발명의 덕용 패키지의 정면도이다.

[0052] 도 3은 개방 위치의 플랩을 나타내는 덕용 패키지의 정면도이다.

[0053] 도 4는 개방 위치의 플랩을 나타내는 덕용 패키지의 평면도이다.

[0054] 도 5는 덕용 패키지의 빈 포장의 정면도이다.

[0055] 도 6은 그안의 덕용 패키지를 나타내기 위해 일부를 절취한 본 발명의 제1 실시태양의 마스터 패키지의 정면도이다.

[0056] 도 7은 그안의 덕용 패키지를 나타내기 위해 일부를 절취한 본 발명의 제2 실시태양의 마스터 패키지의 정면도이다.

[0057] 도 8은 본 발명의 제2 실시태양의 덕용 패키지의 정면도이다.

[0058] 도 9는 본 발명의 제3 실시태양의 덕용 패키지의 정면도이다.

[0059] 도 10은 상세히 나타내기 위해 일부를 절취한, 본 발명에 따라 포장될 수 있는 음순간 패드의 평면도이다.

[0060] 도 11은 음순간 패드의 선도(edge view)이다.

[0061] 도 12는 접혀진 패드를 나타내는 평면도이다.

[0062] 도 13은 도 12의 선 13-13의 면에서 취한 단면이다.

[0063] 도 14는 접혀진 패드를 포함하는 위생 포장의 정면도이다.

[0064] 도 15는 도 14의 선 15-15의 면에서 취한 단면이다.

[0065] 도 16은 그안의 포장된 패드를 파선으로 나타낸, 닫힘 상태의 본 발명의 제4 실시태양의 패키지의 정면도이다.

[0066] 도 17은 도 16의 선 17-17의 면에서 취한 단면이다.

[0067] 도 18은 개방 상태의 도 16의 패키지의 정면도이다.

[0068] 도 19는 도 18의 선 18-18의 면에서 취한 단면이다.

[0069] 도 20은 그안의 포장된 패드를 파선으로 나타낸, 본 발명의 제5 실시태양의 패키지의 정면도이다.

[0070] 도 21은 도 20의 선 21-21의 면에서 취한 단면이다.

[0071] 도 22는 그안의 포장된 패드를 파선으로 나타낸, 본 발명의 제6 실시태양의 패키지의 정면도이다.

[0072] 도 23은 도 22의 선 23-23의 면에서 취한 단면이다.

[0073] 도 24는 그안의 포장된 패드를 파선으로 나타낸, 개방 상태의 본 발명의 제7 실시태양의 패키지의 정면도이다.

[0074] 도 25는 도 24의 선 25-25의 면에서 취한 단면이다.

[0075] 도 26은 개방 상태의 도 24의 패키지의 정면도이다.

[0076] 도 27은 그안의 포장된 패드를 파선으로 나타낸, 개방 상태의 본 발명의 제8 실시태양의 패키지의 정면도이다.

[0077] 상응하는 참조 부호는 몇 개의 도면에 대해 상응하는 부분을 나타낸다.

도면

도면1

(종래 기술)

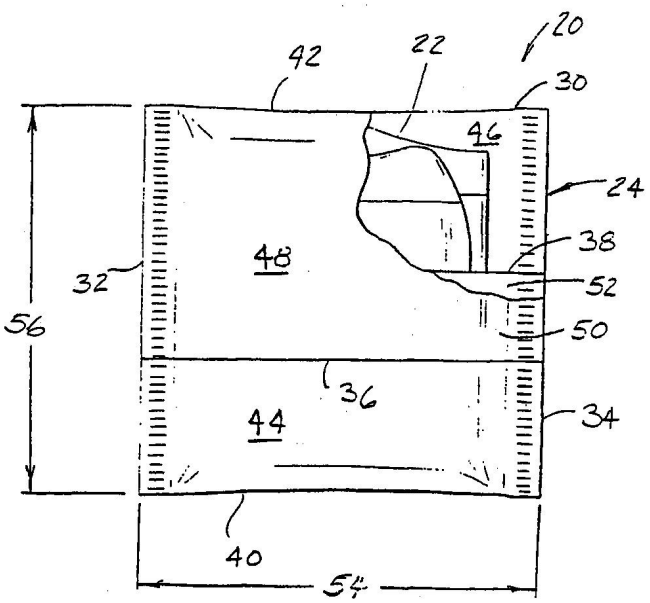

도면2

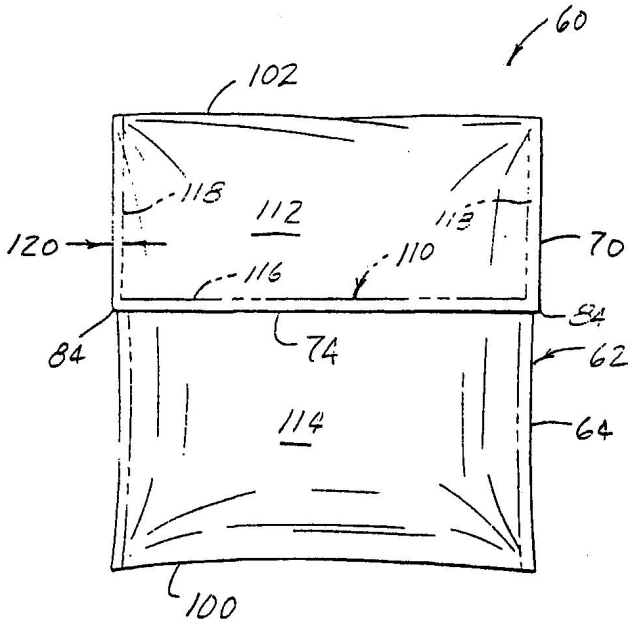

도면3

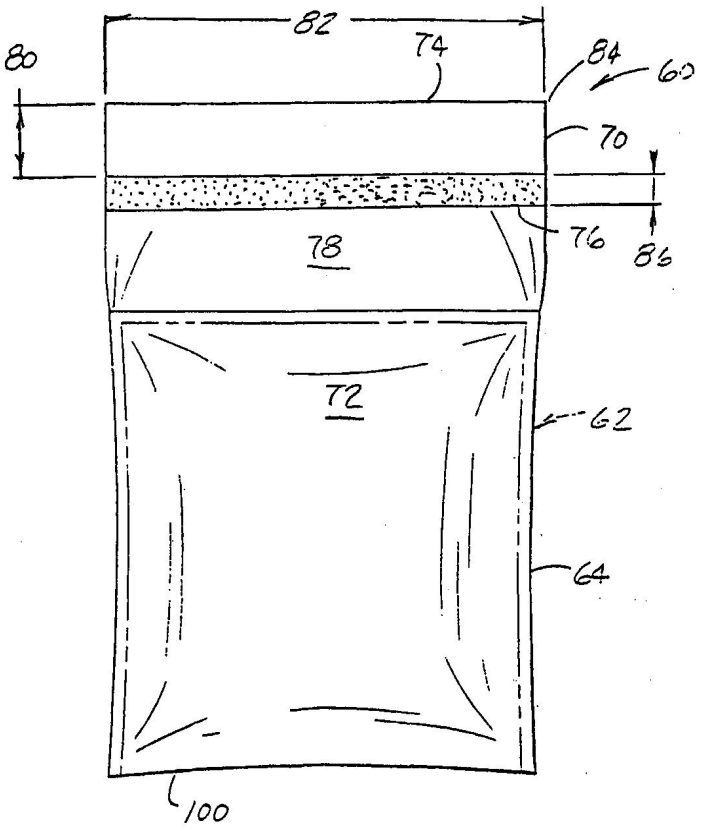

도면4

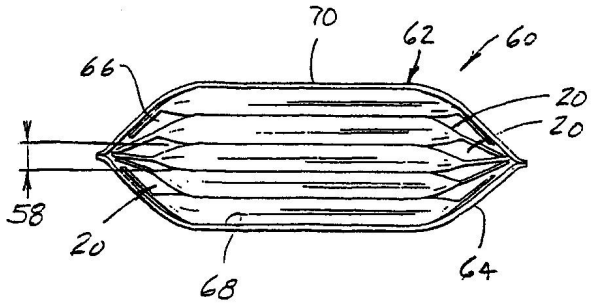

도면5

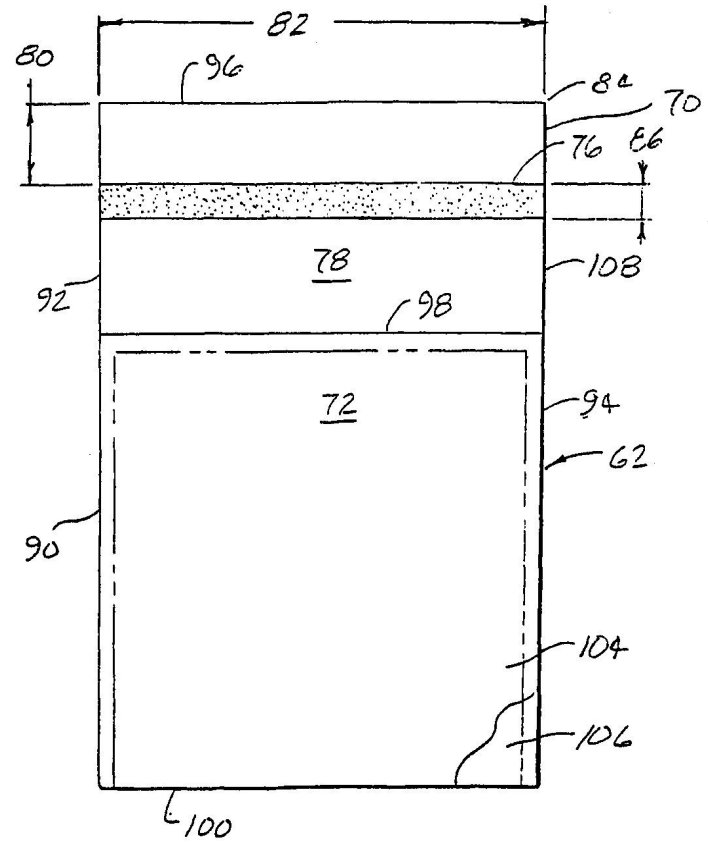

도면6

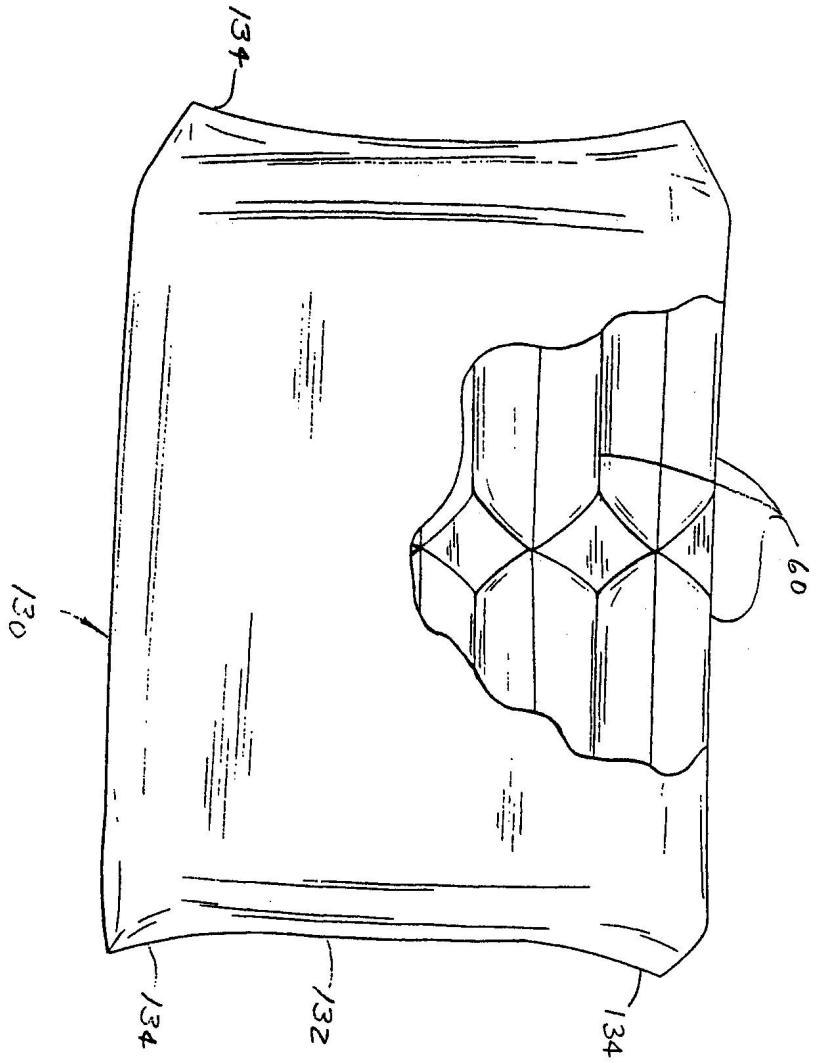

도면7

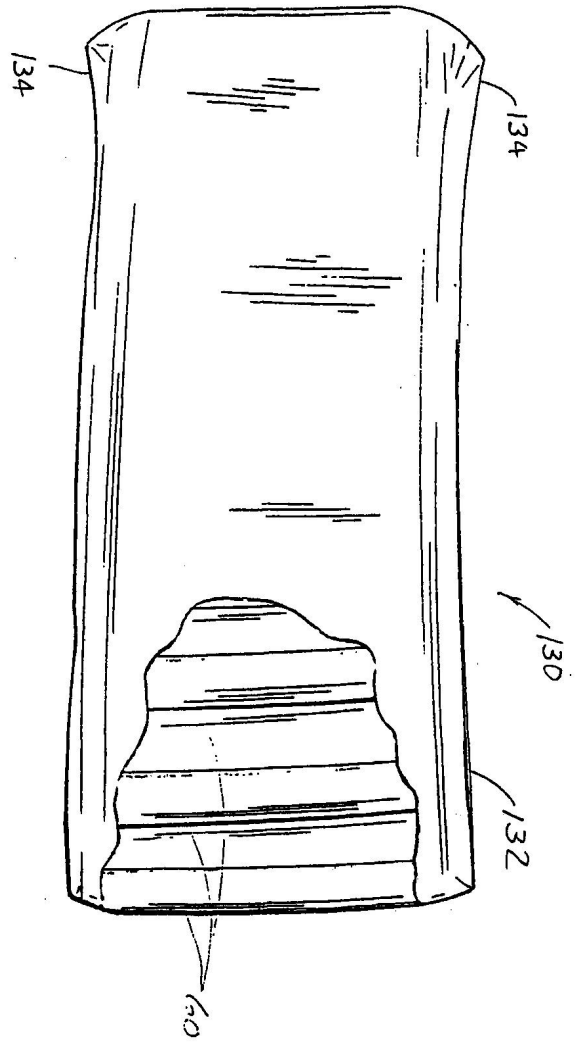

도면8

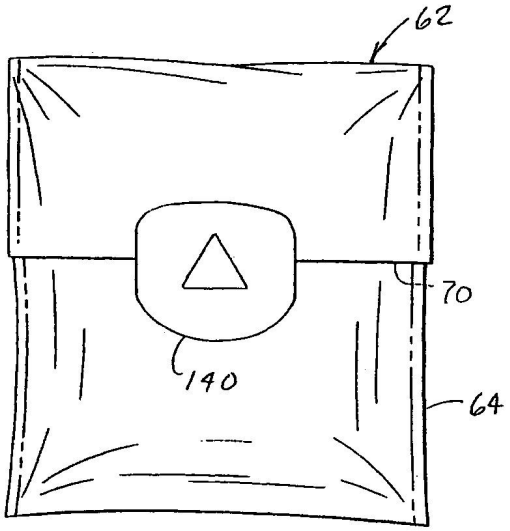

도면9

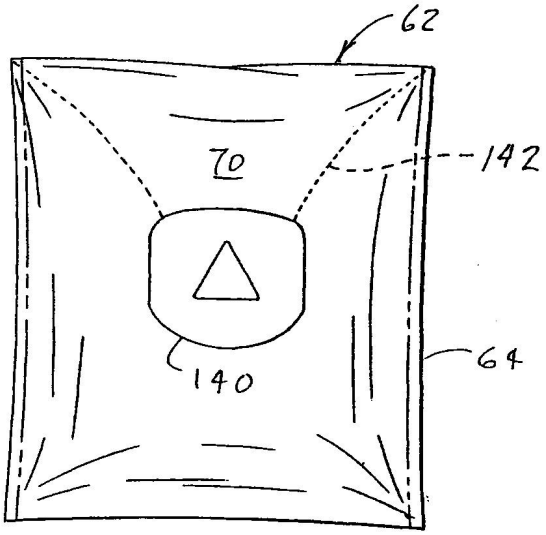

도면10

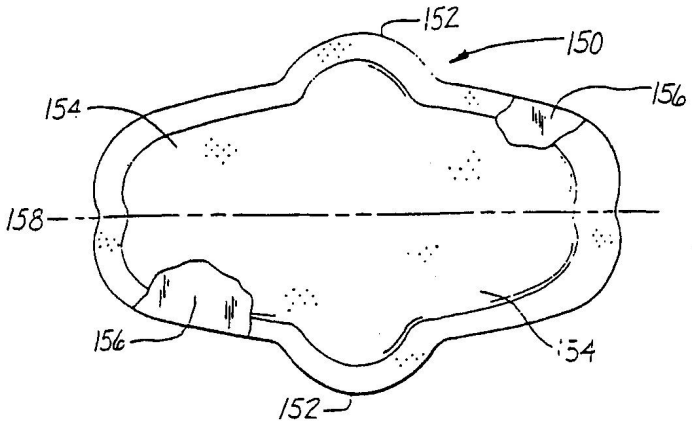

도면11

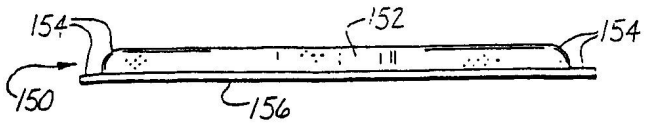

도면12

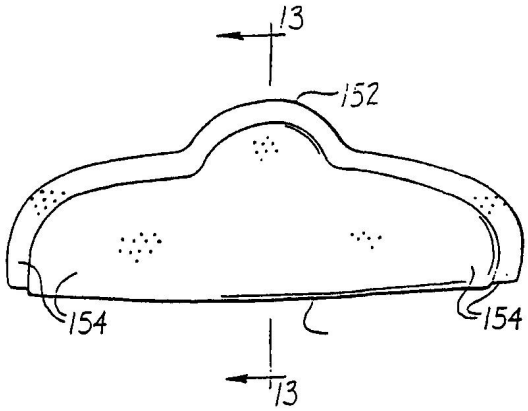

도면13

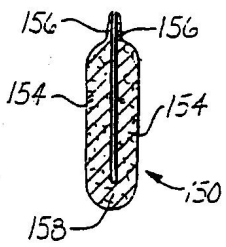

도면14

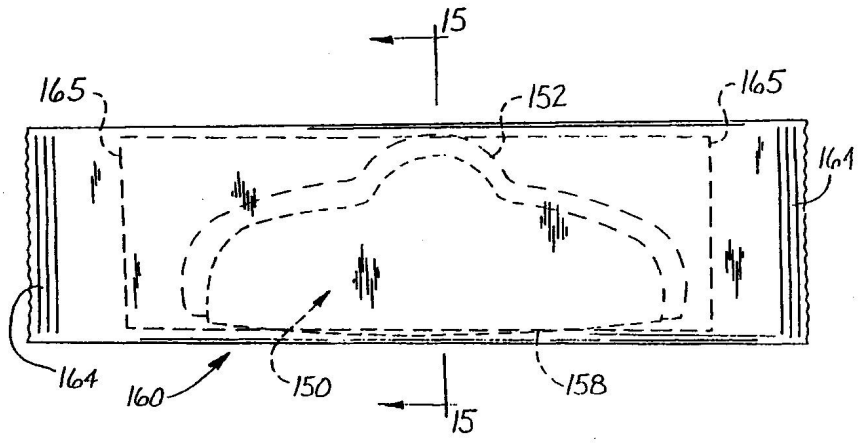

도면15

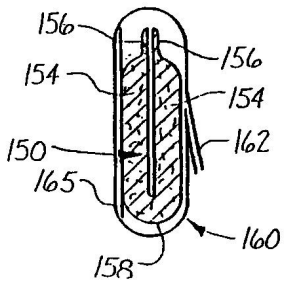

도면16

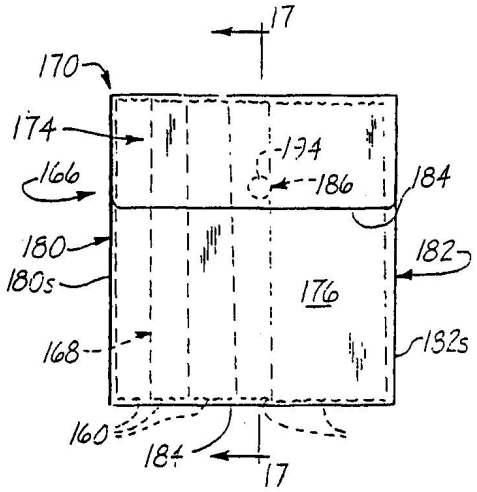

도면17

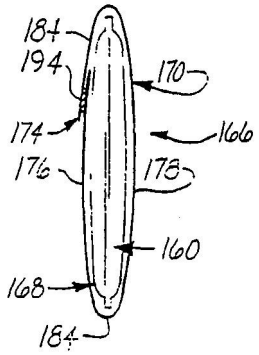
184
194
170
174
166
176
178
160
168
184

도면18

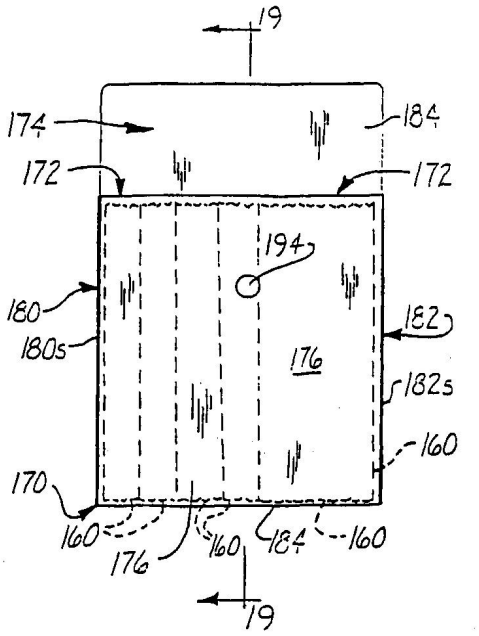
19
174
184
172
172
194
180
182
180s
176
182s
160
170
160
160
176
160
184
160
19

도면19

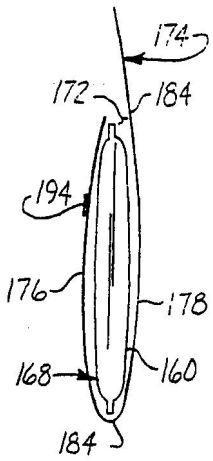
174
172
184
194
176
178
168
160
184

도면20

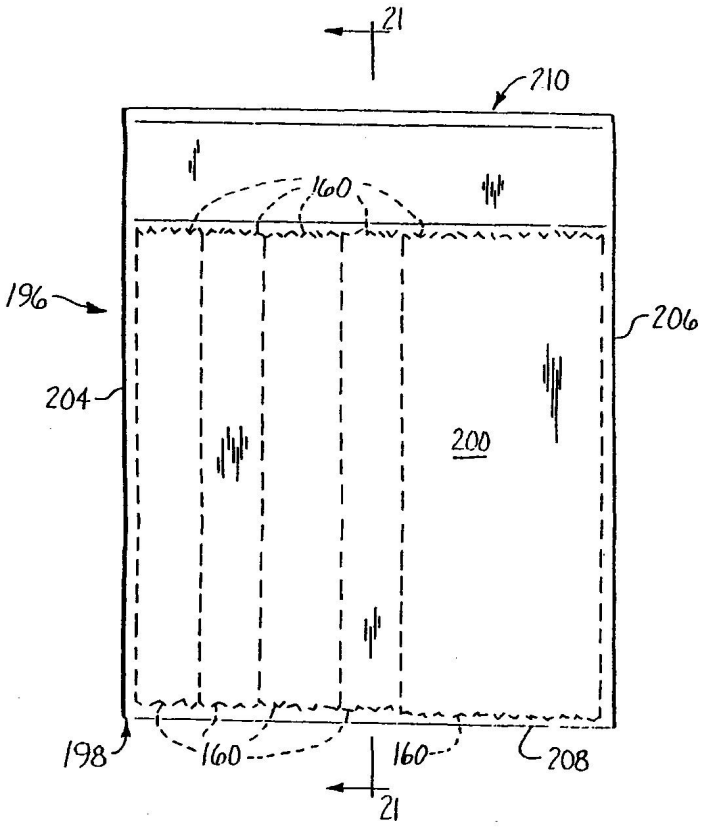
21
210
160
196
206
204
200
198
160
160
208
21

도면21

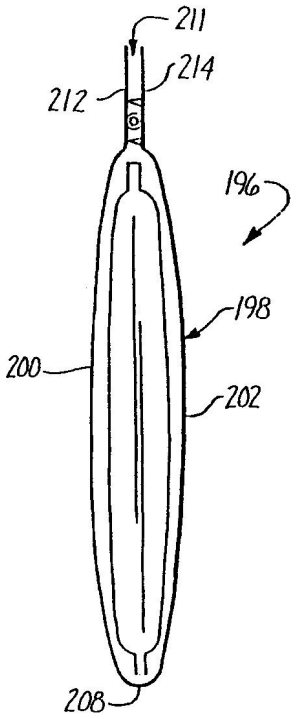
211
214
212
196
198
200
202
208

도면22

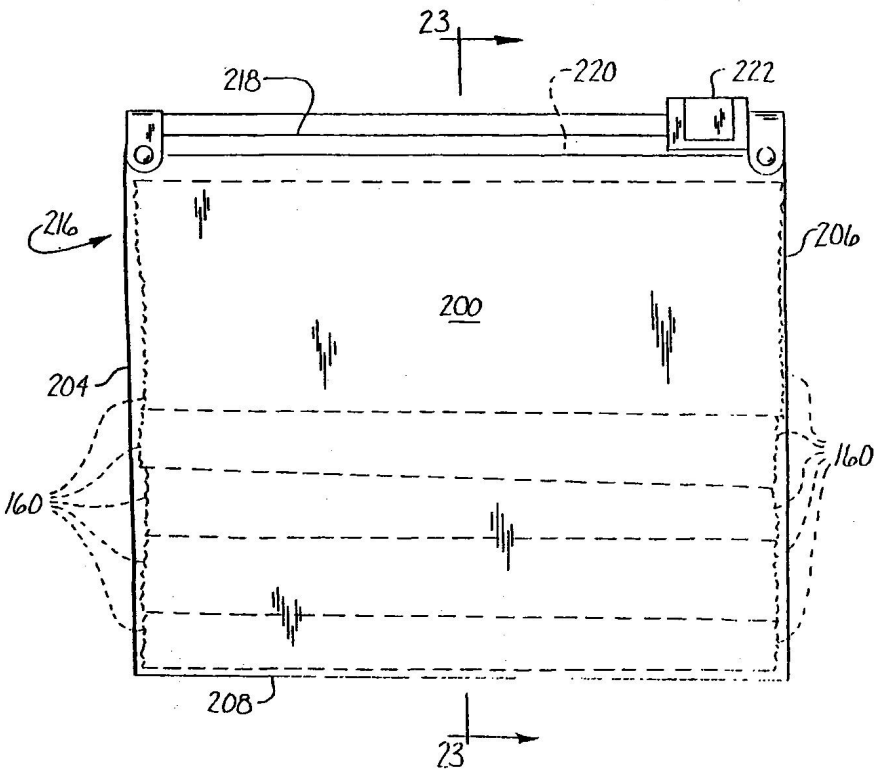
23
218
220
222
216
206
200
204
160
160
208
23

도면23

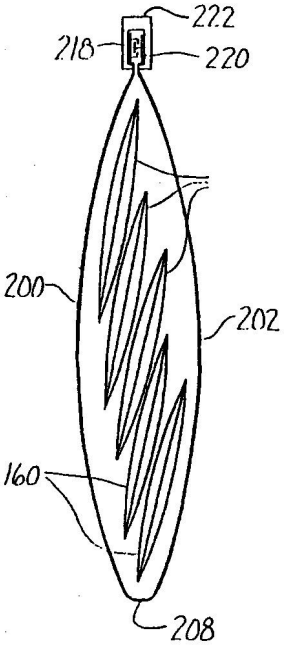

도면24

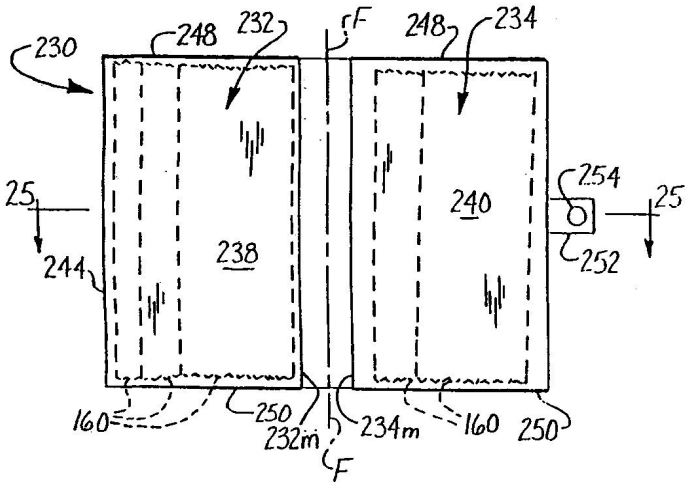

도면25

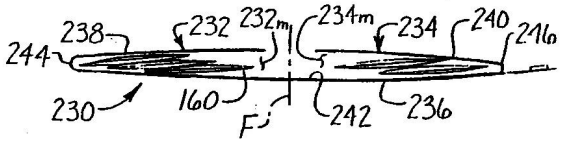

도면26

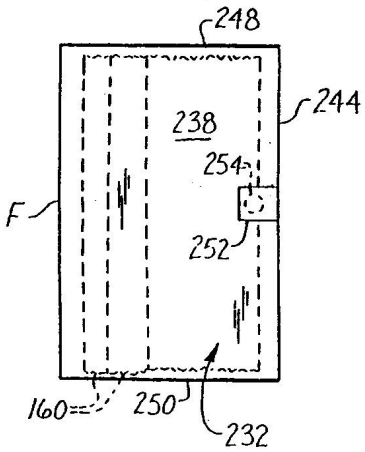
248
244
238
254
F
252
160
250
232

도면27

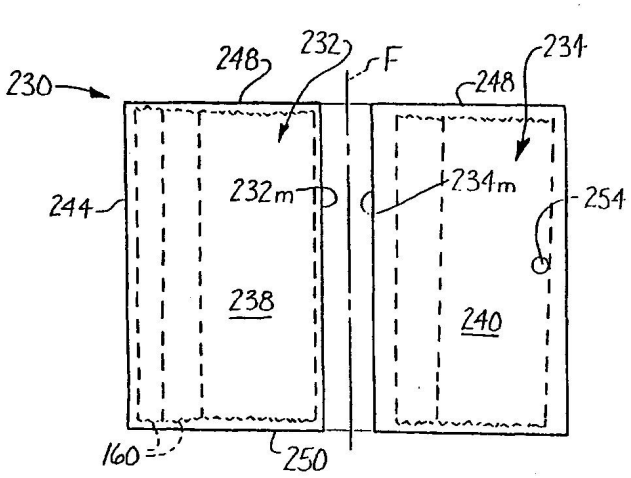
230
248
232
F
234
248
244
232m
234m
254
238
240
160
250