MINISTERO DELLO SVILUPPO ECONOMICO
DIREZIONE GENERALE PER LA LOTTA ALLA CONTRAFFAZIONE
UFFICIO ITALIANO BREVETTI E MARCHI

DOMANDA NUMERO	**202003901150016**
Data Deposito	**06/10/2003**
Data Pubblicazione	**06/04/2005**

Sezione	Classe	Sottoclasse	Gruppo	Sottogruppo
B	60	R		

Titolo

AUTOVEICOLO PER L'IMBARCO E LO SBARCO DI PERSONE E/O MERCI.

RM 2003 U 000167

DESCRIZIONE

a corredo di una domanda di brevetto per modello di Utilità avente per titolo:

"Autoveicolo per l'imbarco e lo sbarco di persone e/o merci".

Titolare: Rampini Carlo S.p.A.

*****

La presente innovazione riguarda un autoveicolo per l'imbarco e lo sbarco di persone e/o merci.

Più dettagliatamente l'innovazione riguarda un autoveicolo del tipo detto, studiato e realizzato in particolare per sollevare un container atto al trasporto di persone e/o merci su aeromobili, ma che può essere usato per qualsiasi caso in cui sia necessario caricare/scaricare materiale ad una certa quota d'altezza, che permetta l'uscita indipendente delle persone presenti nella cabina di guida, indipendentemente dal fatto che il container sia sollevato o meno.

Com'è ben noto attualmente esistono degli autoveicoli che permettono lo scarico ed il carico di persone e/o merci ad una certa altezza. Un'applicazione tipica è nell'ambito aeroportuale per il rifornimento degli aeroplani e per l'imbarco di persone anziane o portatrici di handicap.

ING. BARZANÒ & ZANARDO ROMA SpA

È evidente che per caricare i rifornimenti di cibo e bibite, ma anche per facilitare l'imbarco di persone disabili, impossibilitate a salire le scale, è comodo elevare un container al livello dei portelloni dell'aereo stesso.

Attualmente esistono dei camion, muniti di opportuni mezzi di sollevamento, che permettono il sollevamento di un container ad una certa quota.

Un tipo di realizzazione di questi autoveicoli prevede il sollevamento contemporaneo sia del container che della cabina di guida. Ovviamente questa realizzazione implica che se il conducente ed il passeggero sono dentro la cabina di guida, entrambi rimangono bloccati all'interno della cabina stessa. Viceversa, se sono entrambi fuori, la cabina è inaccessibile per tutto il tempo in cui essa è sollevata insieme al container. Questo tipo di soluzione è stato oggetto del brevetto Italiano N° 1.306.556.

Esistono inoltre veicoli atti alle operazioni di cui sopra in cui il container che si solleva rimane sempre al di sopra della cabina di guida, essendo previsti mezzi a pedana di sollevamento per portare persone e merci al livello del piano di carico del container.

ING. BARZANÒ & ZANARDO ROMA SpA

Attualmente in commercio sono presenti anche degli autoveicoli che prevedono il sollevamento solo del container, mantenendo la cabina di guida ferma. Il passaggio di uscita dal container verso l'aeromobile è realizzato accanto alla cabina di guida, che quindi viene ad occupare solo parte della porzione frontale del mezzo.

In questo caso, quando il container non è sollevato, la persona all'interno della cabina di guida che si trova sul lato verso il passaggio del container non può uscire dalla cabina di guida stessa, essendo libero solo il passaggio dalla parte opposta, con eventuali pericoli ed impossibilità di fuga in caso di emergenza.

Alla luce di quanto sopra, appare evidente la necessità di poter disporre di un autoveicolo che permetta il sollevamento di un container per il carico scarico di merci, catering vivande e simili, o l'imbarco di persone non completamente autosufficienti dal punto di vista della mobilità, che consenta l'uscita dei conducenti da entrambi i lati della cabina di guida anche quando il container non è sollevato.

In questo contesto viene ad inserirsi la soluzione proposta secondo la presente innovazione.

ING. RANZATO & ZANARDO ROMA SpA

Lo scopo della presente innovazione è, pertanto, quello di modificare opportunamente l'autoveicolo, in modo tale da permettere l'uscita indipendente dalla cabina di guida sia del pilota che passeggero in qualsiasi posizione del container.

Forma pertanto oggetto specifico delle presente innovazione un autoveicolo per l'imbarco e lo sbarco di persone e/o merci comprendente una motrice, un telaio, una cabina di guida con scasso al centro , un container per lo stivaggio ed il trasporto di merci e/o persone, detto container avendo un passaggio di entrata e/o passaggio di uscita per lo scarico ed il carico di merci e/o persone e mezzi di movimentazione di detto container tra una posizione completamente abbassata rispetto al telaio e una posizione completamente sollevata rispetto al telaio stesso, caratterizzato dal fatto che detta cabina è fissa anteriormente al telaio, in corrispondenza della posizione completamente abbassata di detto container, e dal fatto che detta cabina ha una forma sostanzialmente a U, con postazioni di guida disposte lateralmente e con sportelli di accesso laterali indipendenti, e porzione centrale inaccessibile, detto container essendo sagomato in maniera complementare a detta cabina di guida, per cui in posizione completamente ab-

ING. BARZANÒ & ZANARDO ROMA SpA

bassata va ad accoppiarsi superiormente alla sagoma sostanzialmente ad U della cabina di guida stessa, senza ostruire in alcun modo detti sportelli di accesso della cabina di guida.

Preferibilmente, secondo l'innovazione, detto passaggio di entrata e/o di uscita può essere posto anteriormente a detto container e può essere provvisto di struttura telescopica.

Ancora secondo l'innovazione, detto passaggio di entrata e uscita può comprendere una pedana preferibilmente ribaltabile ed una serranda di chiusura/apertura.

Ulteriormente secondo l'innovazione, detto container può comprendere una porta laterale e/o un portellone posteriore.

Preferibilmente secondo l'innovazione, detti mezzi di movimentazione possono comprendere un sistema elevatore a pantografo che può prevedere due aste oppure quattro aste unite mediante un perno/i di articolazione, sostanzialmente a metà della loro lunghezza.

Ancora secondo l'innovazione, dette due aste possono essere connesse da un/due cilindro idraulico telescopico.

ING. BARZANO' & ZANARDO ROMA S.p.A.

Sempre secondo l'innovazione, detto autoveicolo può comprendere pedana posta posteriormente di carico e scarico munita di mezzi di movimentazione.

La presente innovazione verrà ora descritta a titolo illustrativo ma non limitativo, secondo sue preferite forme di realizzazione, con particolare riferimento alle figure dei disegni allegati, in cui:

la figura 1 mostra una vista laterale di un autoveicolo in posizione di sollevamento e non secondo la presente innovazione;

la figura 2 mostra una vista dall'alto dell'autoveicolo della figura 1; e

la figura 3 mostra una vista frontale dell'autoveicolo della figura 1.

Per meglio comprendere la presente innovazione si descrivono nel seguito le modalità di funzionamento della preferita forma di realizzazione, valendo modalità analoghe per le altre forme di realizzazione.

Facendo riferimento alle figure 1, 2 e 3, è possibile osservare l'autoveicolo 1, che presenta una cabina 2, divisa da una fessura 21, che separa la cabina del pilota 22, con lo sportello d'ingresso uscita 212, e la cabina del passeggero 23, con lo sportello 222, entrambe munite di uscita laterale. Vista

ING. BARZANÒ & ZANARDO ROMA SpA

frontalmente la cabina 2 appare in una forma sostanzialmente ad U.

Sopra l'autoveicolo 1 è presente un container sollevabile 3 che presenta una porta 4 laterale di carico e scarico con una chiusura 41. Detto container sollevabile 3 comprende anche una porzione frontale 5, che è un passaggio per lo scarico delle merci ad una certa quota. È prevista, su questa porzione frontale del container sollevabile 3, anche una rampa ribaltabile 51 di carico e scarico ed un pannello frontale scorrevole verso l'alto 53. Detta porzione frontale è anche telescopica per facilitare il raggiungimento, ad esempio, dei portelloni di un aereo.

Il container sollevabile 3 è elevato per mezzo di un sistema elevatore 6 a pantografo, che presenta un perno di articolazione 61, due aste 62 e 63 ed un cilindro idraulico telescopico 64.

Come si vede, quando il container sollevabile 3 è abbassato, la porzione frontale 5 s'inserisce nella fessura 21, cioè tra la cabina del pilota 22 e quella del passeggero 23.

Sulla base della descrizione precedente, si può osservare che la caratteristica fondamentale della presente innovazione è il fatto che tra la cabina del pilota 22 e la cabina del passeggero 23 può inserirsi

ING. BARZANO' & ZANARDO ROMA S.p.A.

detta porzione frontale 5 in detto container sollevabile 3.

Il vantaggio principale della presente innovazione concerne il fatto che entrambi i passeggeri possono scendere indipendentemente dalla cabina di guida anche quando il container sollevabile non è rialzato.

La presente innovazione è stata descritta a titolo illustrativo, ma non limitativo, secondo le sue forme preferite di realizzazione, ma è da intendersi che variazioni e/o modifiche potranno essere apportate dagli esperti del ramo senza per questo uscire dal relativo ambito di protezione, come definito dalle rivendicazioni allegate.

UN MANDATARIO
per se e per gli altri
Carlo Luigi Iannone
(N° d'iscr. 456)

ING. BARZANÒ & ZANARDO ROMA SpA

CAMERA COMMERCIO I.A.A.

RM 2003 U 000167

RIVENDICAZIONI

1. Autoveicolo per l'imbarco e lo sbarco di persone e/o merci comprendente una motrice, un telaio, una cabina di guida, un container per lo stivaggio ed il trasporto di merci e/o persone, detto container avendo un passaggio di entrata e/o un passaggio di uscita per lo scarico ed il carico di merci e/o persone e mezzi di movimentazione di detto container tra una posizione completamente abbassata rispetto al telaio e una posizione completamente sollevata rispetto al telaio stesso, caratterizzato dal fatto che detta cabina è fissa anteriormente al telaio, in corrispondenza della posizione completamente abbassata di detto container, e dal fatto che detta cabina ha una forma sostanzialmente a U, con postazioni di guida disposte lateralmente e con sportelli di accesso laterali indipendenti, e porzione centrale inaccessibile, detto container essendo sagomato in maniera complementare a detta cabina di guida, per cui in posizione completamente abbassata va ad accoppiarsi superiormente alla sagoma sostanzialmente ad U della cabina di guida stessa, senza ostruire in alcun modo detti sportelli di accesso della cabina di guida.

ING. BARZANÒ & ZANARDO ROMA SpA

2. Autoveicolo per l'imbarco e lo sbarco di persone e/o merci secondo la rivendicazione 1, caratterizzato dal fatto che detto passaggio di entrata e/o di uscita può essere posto anteriormente a detto container.

3. Autoveicolo per l'imbarco e lo sbarco di persone e/o merci secondo una delle precedenti rivendicazioni, caratterizzato dal fatto che detto passaggio di entrata e/o uscita è dotato di struttura telescopica.

4. Autoveicolo per l'imbarco e lo sbarco di persone e/o merci secondo una delle precedenti rivendicazioni, caratterizzato dal fatto che detto passaggio di entrata e uscita comprende una pedana preferibilmente ribaltabile.

5. Autoveicolo per l'imbarco e lo sbarco di persone e/o merci secondo una delle precedenti rivendicazioni, caratterizzato dal fatto che detto passaggio di entrata e uscita comprende una serranda di chiusura/apertura.

6. Autoveicolo per l'imbarco e lo sbarco di persone e/o merci, secondo una delle precedenti rivendicazioni, caratterizzato dal fatto che detto container comprende una porta laterale.

ING. BARZANÒ & ZANARDO ROMA SpA

7. Autoveicolo per l'imbarco e lo sbarco di persone e/o merci, secondo una delle precedenti rivendicazioni, caratterizzato dal fatto che detto container comprende un portellone posteriore.

8. Autoveicolo per l'imbarco e lo sbarco di persone e/o merci, secondo una delle precedenti rivendicazioni, caratterizzato dal fatto che detti mezzi di movimentazione comprendono un sistema elevatore a pantografo.

9. Autoveicolo per l'imbarco e lo sbarco di persone e/o merci, secondo la rivendicazione 8, caratterizzato dal fatto che detto sistema elevatore a pantografo comprende due aste unite mediante un perno di articolazione posto sostanzialmente a metà della loro lunghezza.

10. Autoveicolo per l'imbarco e lo sbarco di persone e/o merci, secondo la rivendicazione 9, caratterizzato dal fatto che dette due aste sono connesse da un cilindro idraulico telescopico.

11. Autoveicolo per l'imbarco e lo sbarco di persone e/o merci, secondo una delle precedenti rivendicazioni, caratterizzato dal fatto di comprendere una pedana di carico e scarico munita di mezzi di movimentazione posta posteriormente.

ING. BARZANÒ & ZANARDO ROMA SpA

12. Autoveicolo per l'imbarco e lo sbarco di persone e/o merci secondo ognuna delle rivendicazioni precedenti sostanzialmente come illustrato e descritto.

Roma - 8 OTT. 2003

p.p.: Rampini Carlo S.p.A.

Ing. Barzanò & Zanardo Roma S.p.A. CJ/AT

DN MANDATARIO
per se e per gli altri
Carlo Luigi Iannone
(N° d'iscr. 466)

ING. BARZANÒ & ZANARDO ROMA SpA

CAMERA COMMERCIO I.A.A. - DI ROMA

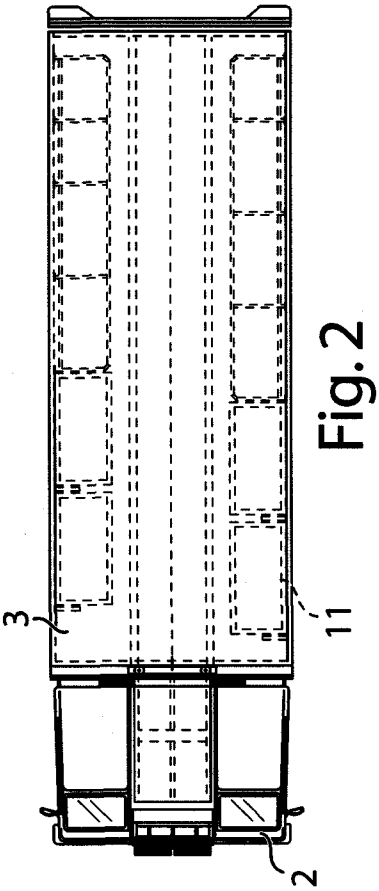

Fig.2

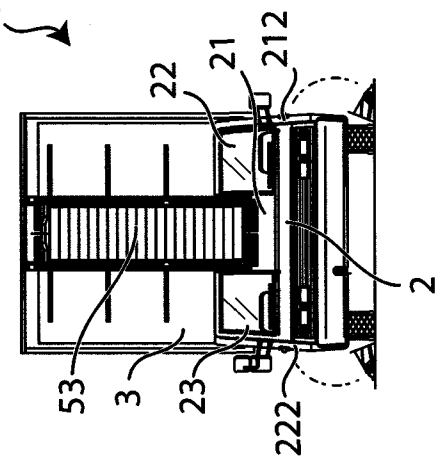

Fig.3

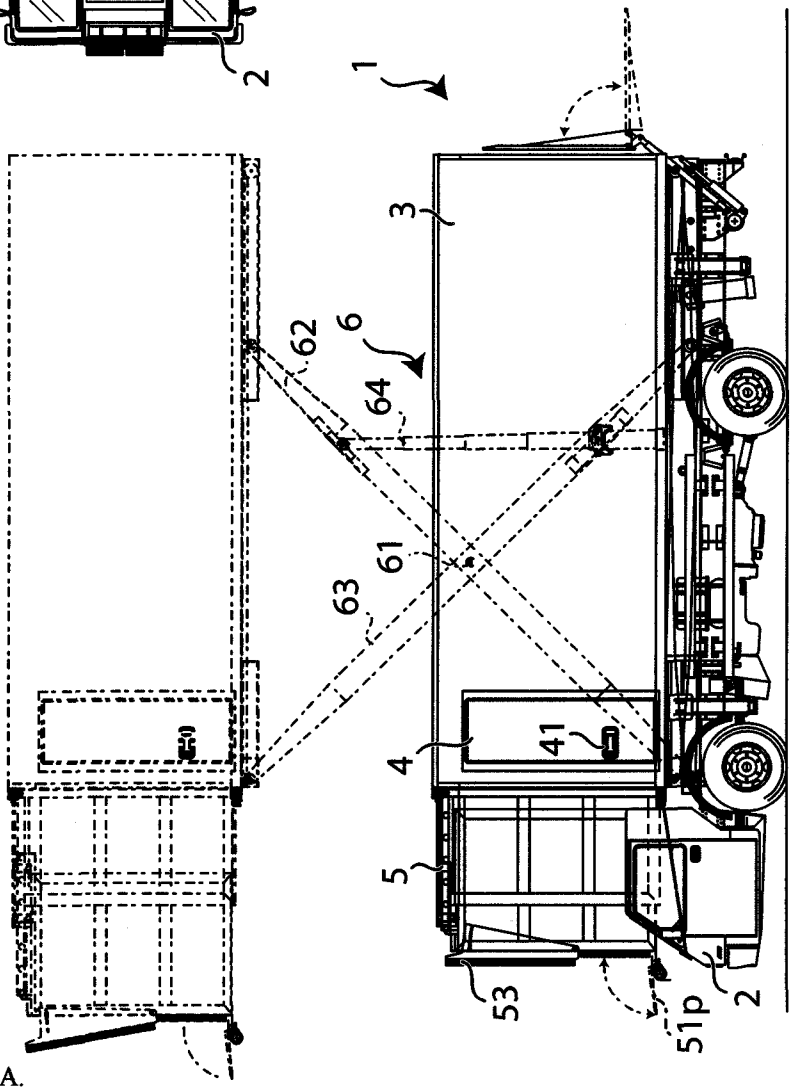

Fig.1

UN MANDATARIO
per se e per gli altri
Antonio Talierci
(N° d'iscr. 171

p.p.: Rampini Carlo S.p.A.
Ing. Barzanò & Zanardo Roma S.p.A.