(19)中华人民共和国国家知识产权局

(12)实用新型专利

(10)授权公告号 CN 213495103 U
(45)授权公告日 2021.06.22

(21)申请号 202022262655.X

(22)申请日 2020.10.13

(73)专利权人 泽力电子(苏州)有限公司
地址 215137 江苏省苏州市相城区澄阳路60号2栋大厅泽力电子(苏州)有限公司

(72)发明人 黄大恩

(51)Int.Cl.
B08B 1/00(2006.01)
B08B 13/00(2006.01)

权利要求书1页 说明书3页 附图2页

(54)实用新型名称

一种钢制刮刀清洗支架

(57)摘要

本实用新型公开的属于清洗支架技术领域，具体为一种钢制刮刀清洗支架，包括支架，所述支架的内部横向设置有往复丝杆，所述往复丝杆的左端通过轴承与所述支架的侧壁转动连接，所述往复丝杆的右端贯穿支架的右侧壁延伸至右端并固定设置有电机，所述往复丝杆的杆壁螺纹连接有滑块，所述滑块的上侧壁固定设置有集尘槽，所述集尘槽的内部固定设置有对称的清理机构，所述集尘槽的侧壁开设有对称的凹槽，两个所述凹槽的内部横向设置有刮刀，所述刮刀的两端固定设置有对称的夹持机构，便于自动对刮刀进行快速清理，有效替代了以往的人工去清理，大大提高了清理的效率。

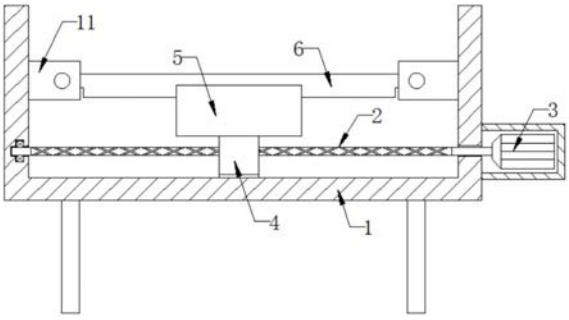

CN 213495103 U

1.一种钢制刮刀清洗支架,包括支架(1),其特征在于,所述支架(1)的内部横向设置有往复丝杆(2),所述往复丝杆(2)的左端通过轴承与所述支架(1)的侧壁转动连接,所述往复丝杆(2)的右端贯穿支架(1)的右侧壁延伸至右端并固定设置有电机(3),所述往复丝杆(2)的杆壁螺纹连接有滑块(4),所述滑块(4)的上侧壁固定设置有集尘槽(5),所述集尘槽(5)的内部固定设置有对称的清理机构,所述集尘槽(5)的侧壁开设有对称的凹槽,两个所述凹槽的内部横向设置有刮刀(6),所述刮刀(6)的两端固定设置有对称的夹持机构。

2.根据权利要求1所述的一种钢制刮刀清洗支架,其特征在于:所述清理机构包括两个伸缩杆(7),两个所述伸缩杆(7)均与所述集尘槽(5)的内壁固定连接,两个所述伸缩杆(7)的侧壁均固定设置有安装板(8),两个所述安装板(8)的侧壁均固定设置有清理棉(9),两个所述伸缩杆(7)的外部均固定套接有弹簧(10),两个所述弹簧(10)的一端均与所述安装板(8)的侧壁固定连接,两个所述弹簧(10)的另一端均与所述集尘槽(5)的内壁固定连接。

3.根据权利要求1所述的一种钢制刮刀清洗支架,其特征在于:所述夹持机构包括两个U型板(11),两个所述U型板(11)均与所述支架(1)的内壁固定连接,所述U型板(11)的内部螺纹连接有对称的丝杆(12),两个所述丝杆(12)的一端均固定设置有旋转块(13),两个所述丝杆(12)的另一端均固定设置有按压块(14),两个所述按压块(14)的侧壁均与所述刮刀(6)的侧壁接触连接。

4.根据权利要求1所述的一种钢制刮刀清洗支架,其特征在于:所述支架(1)的下侧壁固定设置有对称的支撑杆。

5.根据权利要求1所述的一种钢制刮刀清洗支架,其特征在于:所述电机(3)的外部固定设置有防护壳。

一种钢制刮刀清洗支架

技术领域

[0001] 本实用新型涉及清洗支架技术领域，具体为一种钢制刮刀清洗支架。

背景技术

[0002] 在电路板生产的过程中，往往需要对电路板表面的绝缘漆进行处理，在处理的过程中会通过钢制刮刀对绝缘漆进行处理，长时间使用后，刮刀的侧壁会有大量的绝缘漆堆积，影响刮刀的持续使用。

[0003] 现有技术中往往直接通过人工对刮刀进行处理，但是人工处理不仅处理效率较低，且需要消耗较大的人力物力，大大增加刮刀的处理成本。

实用新型内容

[0004] 本实用新型的目的在于提供一种钢制刮刀清洗支架，以解决上述背景技术中提出的现有的刮刀往往通过人工直接处理，不仅处理效率较低，且处理成本较高的问题。

[0005] 为实现上述目的，本实用新型提供如下技术方案：一种钢制刮刀清洗支架，包括支架，所述支架的内部横向设置有往复丝杆，所述往复丝杆的左端通过轴承与所述支架的侧壁转动连接，所述往复丝杆的右端贯穿支架的右侧壁延伸至右端并固定设置有电机，所述往复丝杆的杆壁螺纹连接有滑块，所述滑块的上侧壁固定设置有集尘槽，所述集尘槽的内部固定设置有对称的清理机构，所述集尘槽的侧壁开设有对称的凹槽，两个所述凹槽的内部横向设置有刮刀，所述刮刀的两端固定设置有对称的夹持机构。

[0006] 优选的，所述清理机构包括两个伸缩杆，两个所述伸缩杆均与所述集尘槽的内壁固定连接，两个所述伸缩杆的侧壁均固定设置有安装板，两个所述安装板的侧壁均固定设置有清理棉，两个所述伸缩杆的外部均固定套接有弹簧，两个所述弹簧的一端均与所述安装板的侧壁固定连接，两个所述弹簧的另一端均与所述集尘槽的内壁固定连接。

[0007] 优选的，所述夹持机构包括两个U型板，两个所述U型板均与所述支架的内壁固定连接，所述U型板的内部螺纹连接有对称的丝杆，两个所述丝杆的一端均固定设置有旋转块，两个所述丝杆的另一端均固定设置有按压块，两个所述按压块的侧壁均与所述刮刀的侧壁接触连接。

[0008] 优选的，所述支架的下侧壁固定设置有对称的支撑杆。

[0009] 优选的，所述电机的外部固定设置有防护壳。

[0010] 与现有技术相比，本实用新型的有益效果是：

[0011] 通过集尘槽、伸缩杆、安装板、清理棉、弹簧、丝杆、旋转块和按压块的共同配合，便于自动对刮刀进行快速清理，有效替代了以往的人工清理，大大提高了清理的效率。

附图说明

[0012] 图1为本实用新型正面结构示意图；

[0013] 图2为图1中集尘槽的侧面剖视结构示意图；

[0014] 图3为图1中夹持机构的俯视结构示意图。

[0015] 图中：1支架、2往复丝杆、3电机、4滑块、5集尘槽、6刮刀、7伸缩杆、8安装板、9清理棉、10弹簧、10U型板、11丝杆、13旋转块、14按压块。

具体实施方式

[0016] 下面将结合本实用新型实施例中的附图，对本实用新型实施例中的技术方案进行清楚、完整地描述，显然，所描述的实施例仅仅是本实用新型一部分实施例，而不是全部的实施例。基于本实用新型中的实施例，本领域普通技术人员在没有做出创造性劳动前提下所获得的所有其他实施例，都属于本实用新型保护的范围。

[0017] 在本实用新型的描述中，需要理解的是，术语“上”、“下”、“前”、“后”、“左”、“右”、“顶”、“底”、“内”、“外”等指示的方位或位置关系为基于附图所示的方位或位置关系，仅是为了便于描述本实用新型和简化描述，而不是指示或暗示所指的装置或元件必须具有特定的方位、以特定的方位构造和操作，因此不能理解为对本实用新型的限制。

[0018] 实施例：

[0019] 请参阅图1-3，本实用新型提供一种技术方案：一种钢制刮刀清洗支架，包括支架1，支架1的内部横向设置有往复丝杆2，往复丝杆2的左端通过轴承与支架1的侧壁转动连接，往复丝杆2的右端贯穿支架1的右侧壁延伸至右端并固定设置有电机3，往复丝杆2的杆壁螺纹连接有滑块4，滑块4的上侧壁固定设置有集尘槽5，集尘槽5的内部固定设置有对称的清理机构，集尘槽5的侧壁开设有对称的凹槽，两个凹槽的内部横向设置有刮刀6，刮刀6的两端固定设置有对称的夹持机构；

[0020] 清理机构包括两个伸缩杆7，两个伸缩杆7均与集尘槽5的内壁固定连接，两个伸缩杆7的侧壁均固定设置有安装板8，两个安装板8的侧壁均固定设置有清理棉9，两个伸缩杆7的外部均固定套接有弹簧10，两个弹簧10的一端均与安装板8的侧壁固定连接，两个弹簧10的另一端均与集尘槽5的内壁固定连接，便于自动对刮刀6进行快速清理，有效替代人工清理，大大提高了清理的效率；

[0021] 夹持机构包括两个U型板11，两个U型板11均与支架1的内壁固定连接，U型板11的内部螺纹连接有对称的丝杆12，两个丝杆12的一端均固定设置有旋转块13，两个丝杆12的另一端均固定设置有按压块14，两个按压块14的侧壁均与刮刀6的侧壁接触连接；

[0022] 支架1的下侧壁固定设置有对称的支撑杆；

[0023] 电机3的外部固定设置有防护壳。

[0024] 工作原理：使用时，将刮刀6横向设置在两个U型板10之间，转动旋转块13，旋转块13带动侧壁固定连接的丝杆11转动，丝杆11带动杆壁固定连接的按压块14移动，两个按压块14将刮刀6进行按压固定，两个弹簧10推动侧壁固定连接的安装板8移动，两个安装板8带动侧壁固定连接的清理棉9与刮刀6接触连接，启动电机3，电机3带动侧壁固定连接的往复丝杆2转动，往复丝杆2带动杆壁螺纹连接的滑块4移动，滑块4带动上侧壁固定连接的集尘槽5移动，集尘槽5带动内部的清理机构对刮刀6进行清理。

[0025] 以上显示和描述了本实用新型的基本原理和主要特征和本实用新型的优点，对于本领域技术人员而言，显然本实用新型不限于上述示范性实施例的细节，而且在不背离本实用新型的精神或基本特征的情况下，能够以其他的具体形式实现本实用新型；因此，无论

从哪一点来看，均应将实施例看作是示范性的，而且是非限制性的，本实用新型的范围由所附权利要求而不是上述说明限定，因此旨在将落在权利要求的等同要件的含义和范围内的所有变化囊括在本实用新型内，不应将权利要求中的任何附图标记视为限制所涉及的权利要求。

[0026] 尽管已经示出和描述了本实用新型的实施例，对于本领域的普通技术人员而言，可以理解在不脱离本实用新型的原理和精神的情况下可以对这些实施例进行多种变化、修改、替换和变型，本实用新型的范围由所附权利要求及其等同物限定。

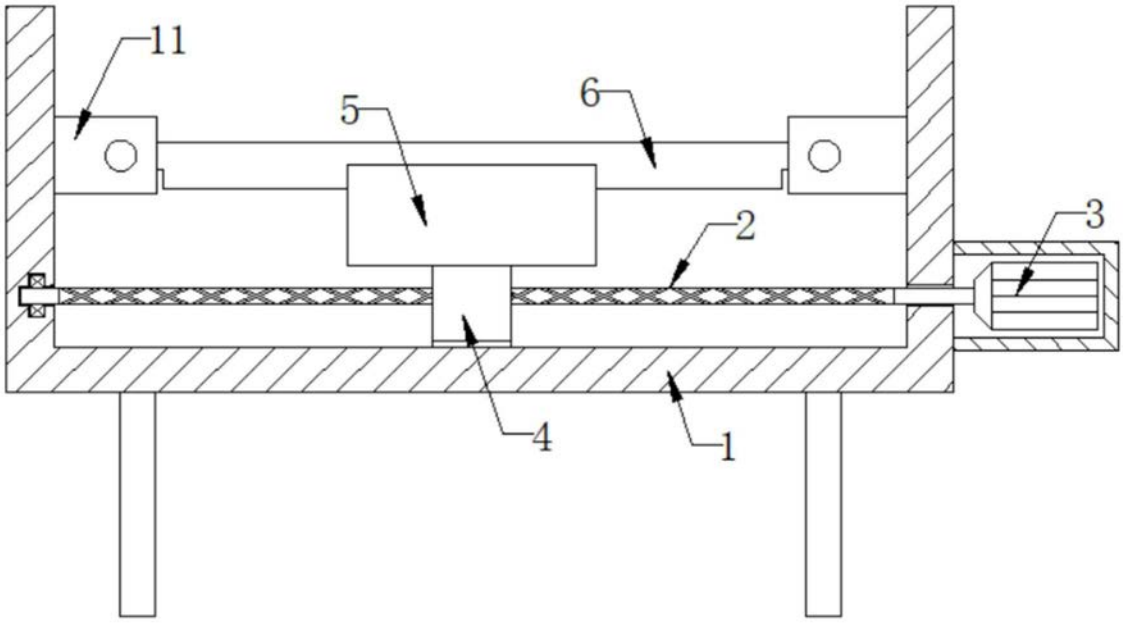

图1

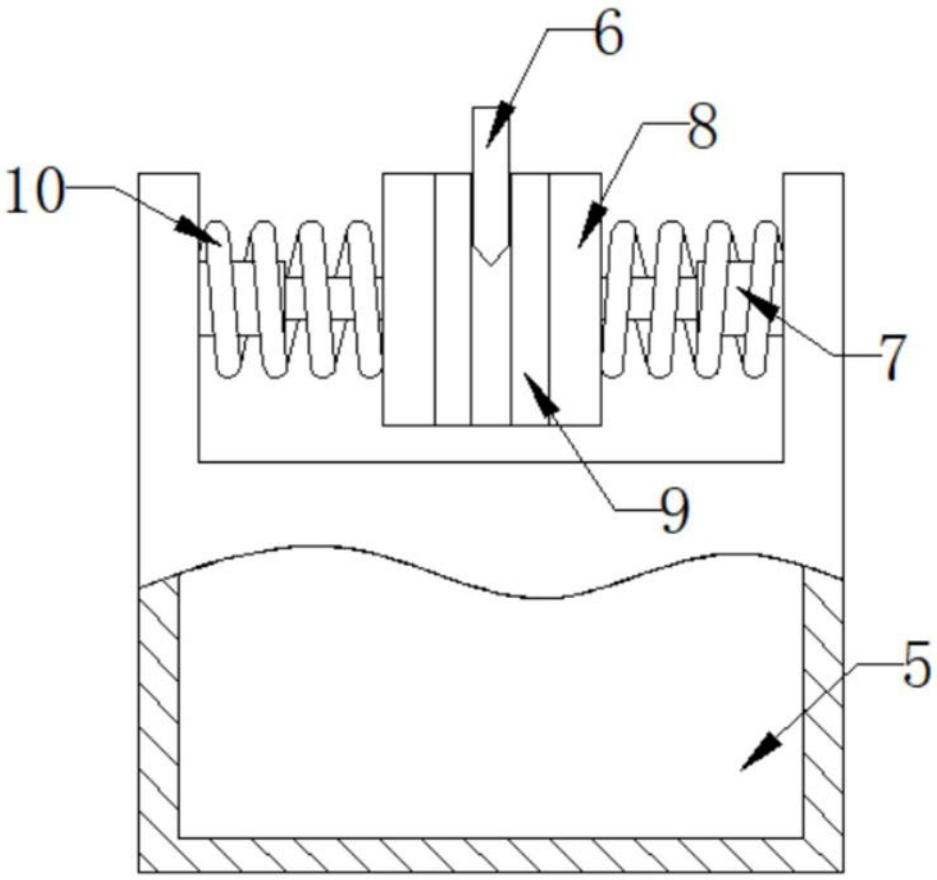

图2

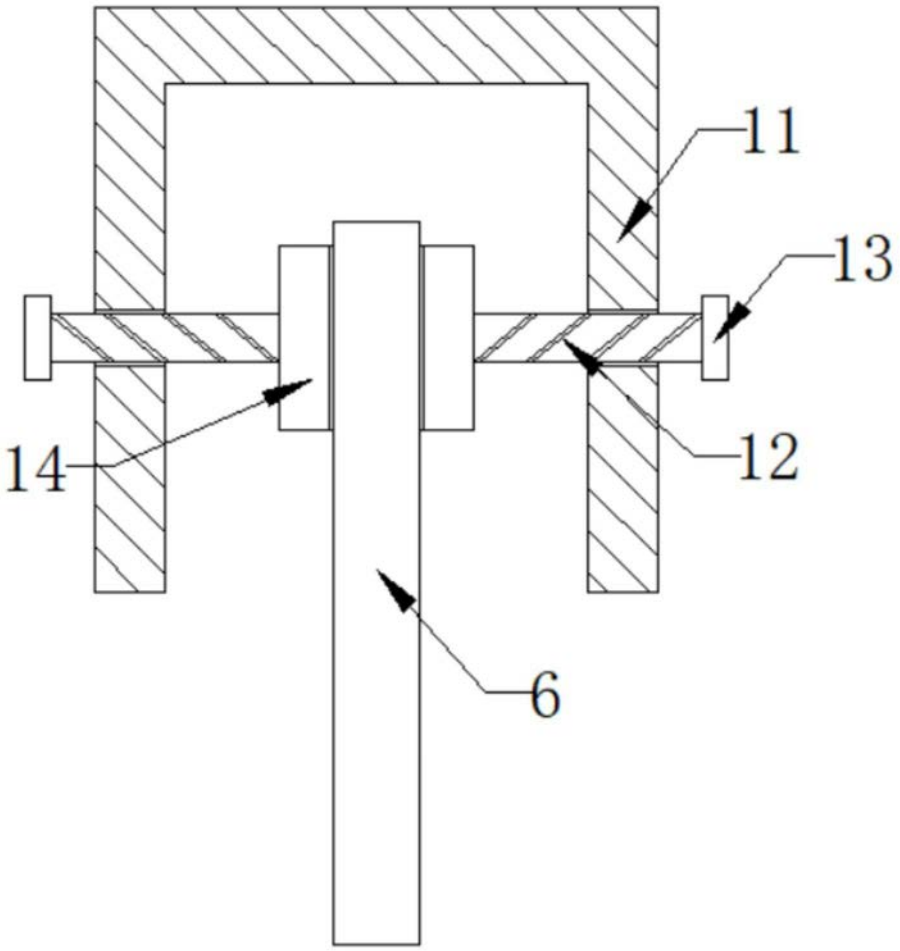

图3