РОССИЙСКАЯ ФЕДЕРАЦИЯ

(19) **RU** (11) **75 331** (13) **U1**

(51) МПК
B05B 11/00 (2006.01)

ФЕДЕРАЛЬНАЯ СЛУЖБА
ПО ИНТЕЛЛЕКТУАЛЬНОЙ СОБСТВЕННОСТИ,
ПАТЕНТАМ И ТОВАРНЫМ ЗНАКАМ

(12) ОПИСАНИЕ ПОЛЕЗНОЙ МОДЕЛИ К ПАТЕНТУ (титульный лист)

(21), (22) Заявка: **2008107476/22, 26.02.2008**

(24) Дата начала отсчета срока действия патента:
26.02.2008

(45) Опубликовано: **10.08.2008 Бюл. № 22**

Адрес для переписки:
432071, г.Ульяновск, а/я 2483, пат.пов.М.В. Гончарук, рег.N 675

(72) Автор(ы):
Долинов Николай Владимирович (RU)

(73) Патентообладатель(и):
Долинов Николай Владимирович (RU)

(54) ПОРТАТИВНОЕ УСТРОЙСТВО ДЛЯ МОЙКИ ПОВЕРХНОСТИ

(57) Формула полезной модели

1. Портативное устройство для мойки поверхности, содержащее моющий элемент, источник давления, клапан подачи раствора, шланг, отличающееся тем, что источник давления выполнен в виде ручного насоса, имеющего стандартное крепление к пластиковой бутылке, а на входе ручного насоса установлен штуцер для присоединения шланга с моющим элементом.

2. Портативное устройство для мойки поверхности по п.1, отличающееся тем, что моющий элемент выполнен в виде щетки, в центре которой установлена форсунка для увлажнения поверхности.

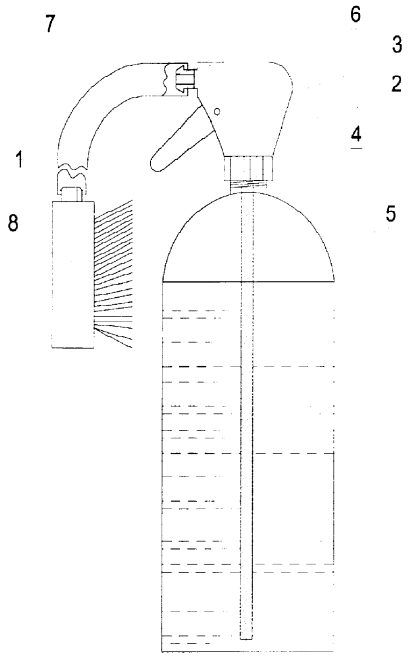

RU 75331 U1

RU 75331 U1