(19)国家知识产权局

(12)实用新型专利

(10)授权公告号 CN 221399241 U
(45)授权公告日 2024.07.23

(21)申请号 202323249629.3

(22)申请日 2023.11.29

(73)专利权人 广东集祥陶瓷实业有限公司
地址 521000 广东省潮州市潮安区凤塘镇大埕村

(72)发明人 陈剑煌 卢玉红 陈康远

(74)专利代理机构 广东广信君达律师事务所 44329
专利代理师 杨晓松

(51)Int.Cl.
E03D 9/00(2006.01)

权利要求书1页 说明书3页 附图3页

(54)实用新型名称

一种具有消毒杀菌功能的智能马桶

(57)摘要

本实用新型公开了一种具有消毒杀菌功能的智能马桶,包括马桶主体,马桶主体的顶部一端设置有连接铰链,连接铰链的一端内侧固定连接有马桶圈,连接铰链的一端外侧固定连接有马桶盖,马桶主体的底部设置有消毒装置,首先当马桶主体在使用后,马桶主体的外侧面会附着一些污渍细菌,此时通过,通过加水口在消毒箱内加入一些消毒水,然后通过启动泵机,从而将消毒箱内的消毒水泵入到出连接管内,然后通过雾化喷头喷出,从而将消毒水喷洒在马桶主体上的外侧,从而达到杀毒消毒的效果,然后通过刷子等物品清理,最后通过固定块顶部两侧的凹槽、排水口、和连接口排出,从而达到方便清理的效果。

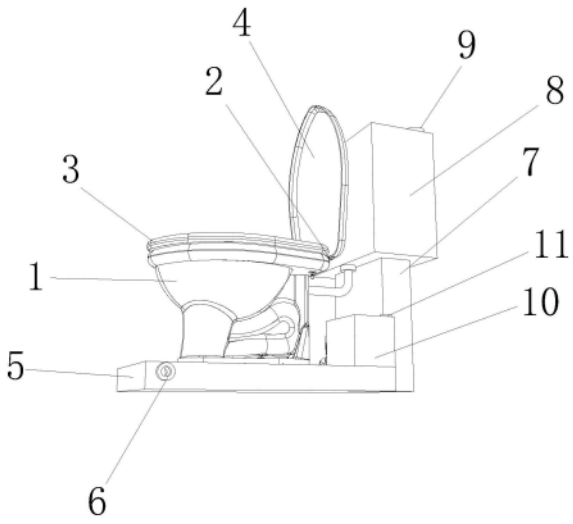

CN 221399241 U

1.一种具有消毒杀菌功能的智能马桶,包括马桶主体(1),其特征在于:所述马桶主体(1)的顶部一端设置有连接铰链(2),所述连接铰链(2)的一端内侧固定连接有马桶圈(3),所述连接铰链(2)的一端外侧固定连接有马桶盖(4),所述马桶主体(1)的底部设置有消毒装置(5),所述消毒装置(5)包括有固定块(501),所述固定块(501)的顶部中间与马桶主体(1)固定连接,所述固定块(501)的中间开设有开设有弧形槽,所述固定块(501)的中间位于弧形槽内设置有连接管(502),所述固定块(501)的顶部位于弧形槽上固定套接有固定环(503),所述固定环(503)的顶部固定安装有雾化喷头(504),所述雾化喷头(504)通过管道与连接管(502)相连接,所述雾化喷头(504)之间的间隔大小相同。

2.根据权利要求1所述的一种具有消毒杀菌功能的智能马桶,其特征在于:所述固定块(501)的顶部两侧对称开设有凹槽,所述固定块(501)的顶部位于两侧的凹槽呈倾斜角度。

3.根据权利要求1所述的一种具有消毒杀菌功能的智能马桶,其特征在于:所述固定块(501)的靠近凹槽的一端开设有排水口(505),所述固定块(501)的一侧位于排水口(505)的一端固定连接有连接口(6)。

4.根据权利要求1所述的一种具有消毒杀菌功能的智能马桶,其特征在于:所述固定块(501)的一侧固定连接有支撑块(7),所述支撑块(7)的顶部固定连接有水箱(8),所述水箱(8)的顶部一侧设置有触发块(9)。

5.根据权利要求4所述的一种具有消毒杀菌功能的智能马桶,其特征在于:所述水箱(8)的底部中间通过管道与马桶主体(1)相连接。

6.根据权利要求1所述的一种具有消毒杀菌功能的智能马桶,其特征在于:所述马桶主体(1)的顶部一侧固定安装有消毒箱(10),所述消毒箱(10)的顶部一侧固定开设加水口(11),所述马桶主体(1)的顶部靠近消毒箱(10)的一侧设置有泵机(12),所述泵机(12)的一端与消毒箱(10)固定连接,所述消毒箱(10)的另一端通过管道与连接管(502)相连接。

一种具有消毒杀菌功能的智能马桶

技术领域

[0001] 本实用新型涉及智能马桶技术领域,尤其涉及一种具有消毒杀菌功能的智能马桶。

背景技术

[0002] 智能坐便器的臀部洗净采用独特涡流旋转气泡式喷嘴,具有按摩效果和促进血液循环,完全洁净感受,避免细菌繁殖,智能坐便器起源于美国,用于医疗和老年保健,最初设置有温水洗净功能,后经韩国,日本的卫浴公司逐渐引进技术开始制造,加入了座便盖加热、温水洗净、暖风干燥、杀菌等多种功能,市场上的智能坐便器大体上分为三种,一种为带清洗、加热、杀菌等的智能坐便器,一种为可自动换套的智能坐便器,另外一种是自动换套加清洗功能智能座便器。

[0003] 由于现如今的坐便安装后,由于家中有男用户,一些男用户在小便过后,一些尿液会落在马桶上,加入不清理的话容易在马桶的表面形成尿渍,长时候会产生细菌,因此就需要对马桶的外壁进行清理。

实用新型内容

[0004] 本实用新型的目的是为了解决现有技术中存在的马桶外侧有细菌不易清理的缺点,而提出的一种具有消毒杀菌功能的智能马桶。

[0005] 为了实现上述目的,本实用新型采用了如下技术方案:

[0006] 一种具有消毒杀菌功能的智能马桶,包括马桶主体,马桶主体的顶部一端设置有连接铰链,连接铰链的一端内侧固定连接有马桶圈,连接铰链的一端外侧固定连接有马桶盖,马桶主体的底部设置有消毒装置,消毒装置包括有固定块,固定块的顶部中间与马桶主体固定连接,固定块的中间开设有弧形槽,固定块的中间位于弧形槽内设置有连接管,固定块的顶部位于弧形槽上固定套接有固定环,固定环的顶部固定安装有雾化喷头,雾化喷头通过管道与连接管相连接,雾化喷头之间的间隔大小相同。

[0007] 优选的,固定块的顶部两侧对称开设有凹槽,固定块的顶部位于两侧的凹槽呈倾斜角度。

[0008] 优选的,固定块的靠近凹槽的一端开设有排水口,固定块的一侧位于排水口的一端固定连接有连接口。

[0009] 优选的,固定块的一侧固定连接有支撑块,支撑块的顶部固定连接有水箱,水箱的顶部一侧设置有触发块。

[0010] 优选的,水箱的底部中间通过管道与马桶主体相连接。

[0011] 优选的,马桶主体的顶部一侧固定安装有消毒箱,消毒箱的顶部一侧固定开设加水口,马桶主体的顶部靠近消毒箱的一侧设置有泵机,泵机的一端与消毒箱固定连接,消毒箱的另一端通过管道与连接管相连接。

[0012] 本实用新型具有以下有益效果:

[0013] 首先当马桶主体在使用后,马桶主体的外侧面会附着一些污渍细菌,此时通过,通过加水口在消毒箱内加入一些消毒水,然后通过启动泵机,从而将消毒箱内的消毒水泵入到出连接管内,然后通过雾化喷头喷出,从而将消毒水喷洒在马桶主体上的外侧,从而达到杀毒消毒的效果,然后通过刷子等物品清理,最后通过固定块顶部两侧的凹槽、排水口、和连接口排出,从而达到方便清理的效果。

附图说明

[0014] 图1为本实用新型提出的一种具有消毒杀菌功能的智能马桶的仰视结构示意图;

[0015] 图2为本实用新型提出的一种具有消毒杀菌功能的智能马桶的剖视结构示意图;

[0016] 图3为本实用新型提出的一种具有消毒杀菌功能的智能马桶的俯视结构示意图;

[0017] 图4为本实用新型提出的一种具有消毒杀菌功能的智能马桶的侧视结构示意图。

[0018] 图中:1、马桶主体;2、连接铰链;3、马桶圈;4、马桶盖;5、消毒装置;501、固定块;502、连接管;503、固定环;504、雾化喷头;505、排水口;6、连接口;7、支撑块;8、水箱;9、触发块;10、消毒箱;11、加水口;12、泵机。

具体实施方式

[0019] 下面将结合本实用新型实施例中的附图,对本实用新型实施例中的技术方案进行清楚、完整地描述,显然,所描述的实施例仅仅是本实用新型一部分实施例,而不是全部的实施例。

[0020] 参照图1-4,一种具有消毒杀菌功能的智能马桶,包括马桶主体1,马桶主体1的顶部一端设置有连接铰链2,连接铰链2的一端内侧固定连接有马桶圈3,连接铰链2的一端外侧固定连接有马桶盖4,马桶主体1的底部设置有消毒装置5,消毒装置5包括有固定块501,固定块501的顶部中间与马桶主体1固定连接,固定块501的中间开设有弧形槽,固定块501的中间位于弧形槽内设置有连接管502,固定块501的顶部位于弧形槽上固定套接有固定环503,固定环503的顶部固定安装有雾化喷头504,雾化喷头504通过管道与连接管502相连接,雾化喷头504之间的间隔大小相同,固定块501的顶部两侧对称开设有凹槽,固定块501的顶部位于两侧的凹槽呈倾斜角度,固定块501的靠近凹槽的一端开设有排水口505,固定块501的一侧位于排水口505的一端固定连接有连接口6,固定块501的一侧固定连接有支撑块7,支撑块7的顶部固定连接有水箱8,水箱8的顶部一侧设置有触发块9,水箱8的底部中间通过管道与马桶主体1相连接,马桶主体1的顶部一侧固定安装有消毒箱10,消毒箱10的顶部一侧固定开设加水口11,马桶主体1的顶部靠近消毒箱10的一侧设置有泵机12,泵机12的一端与消毒箱10固定连接,消毒箱10的另一端通过管道与连接管502相连接,从而达到杀毒消毒的作用。

[0021] 本实用新型的使用方法和优点:该一种具有消毒杀菌功能的智能马桶在使用时,工作过程如下:

[0022] 如图1、图2、图3和图4所示,在使用本一种具有消毒杀菌功能的智能马桶时,首先对本一种具有消毒杀菌功能的智能马桶中的用电设备进行外接电源,首先当马桶主体1在使用后,马桶主体1的外侧面会附着一些污渍细菌,此时通过,通过加水口11在消毒箱10内加入一些消毒水,然后通过启动泵机12,从而将消毒箱10内的消毒水泵入到出连接管502

内,然后通过雾化喷头504喷出,从而将消毒水喷洒在马桶主体1上的外侧,从而达到杀毒消毒的效果,然后通过刷子等物品清理,最后通过固定块501顶部两侧的凹槽、排水口505、和连接口6排出,从而达到方便清理的效果。

[0023] 以上所述,仅为本实用新型较佳的具体实施方式,但本实用新型的保护范围并不局限于此,任何熟悉本技术领域的技术人员在本实用新型揭露的技术范围内,根据本实用新型的技术方案及其实用新型构思加以等同替换或改变,都应涵盖在本实用新型的保护范围之内。

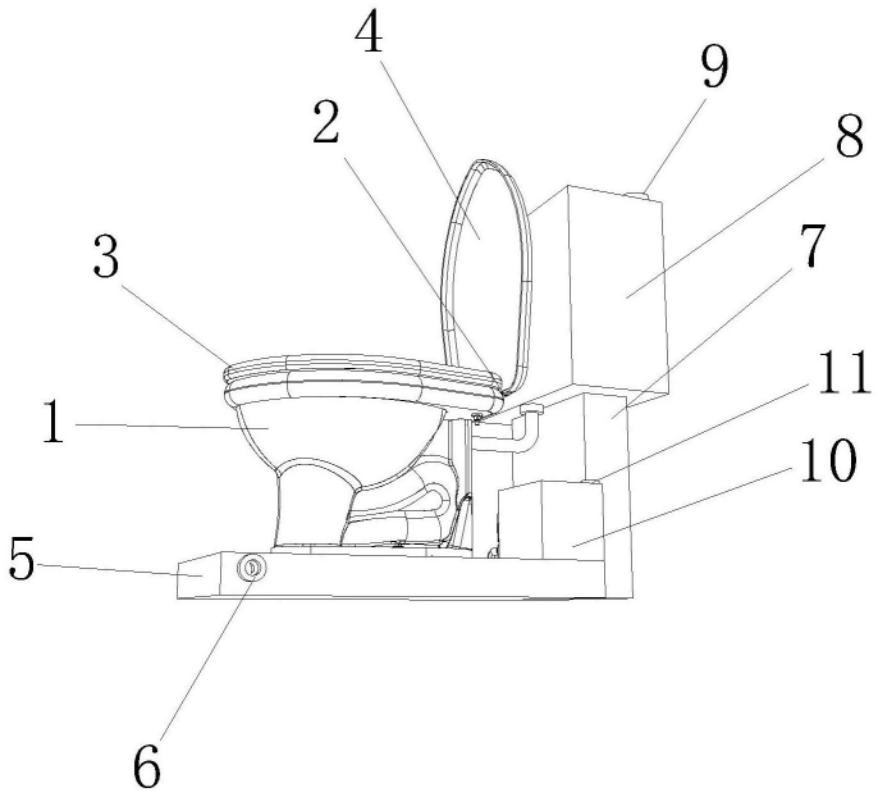

图1

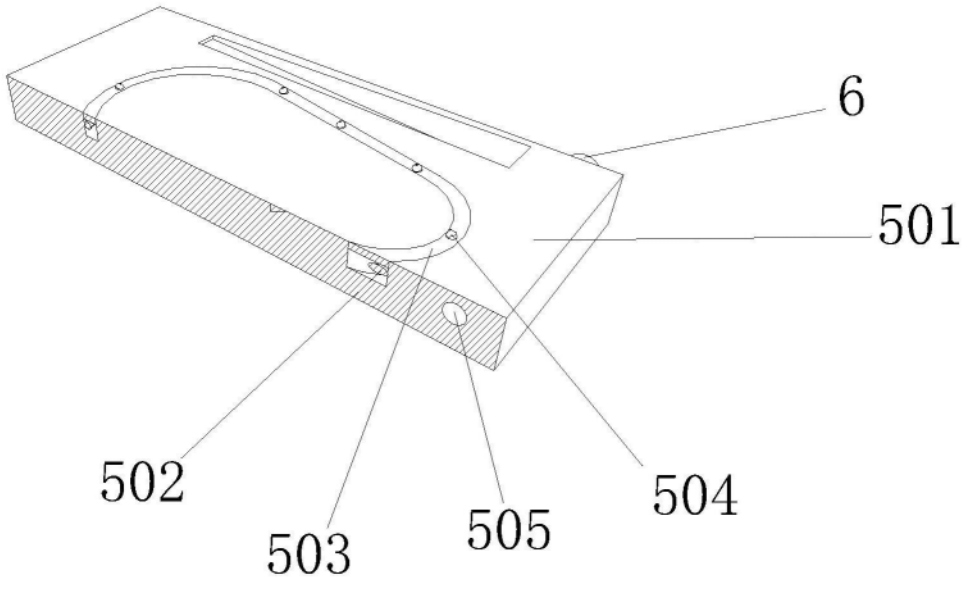

图2

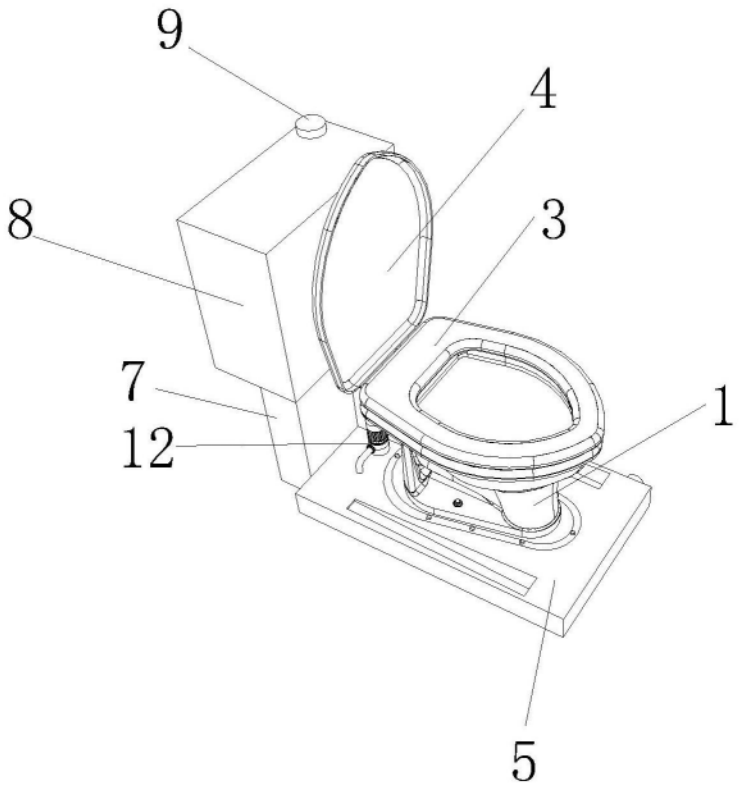

图3

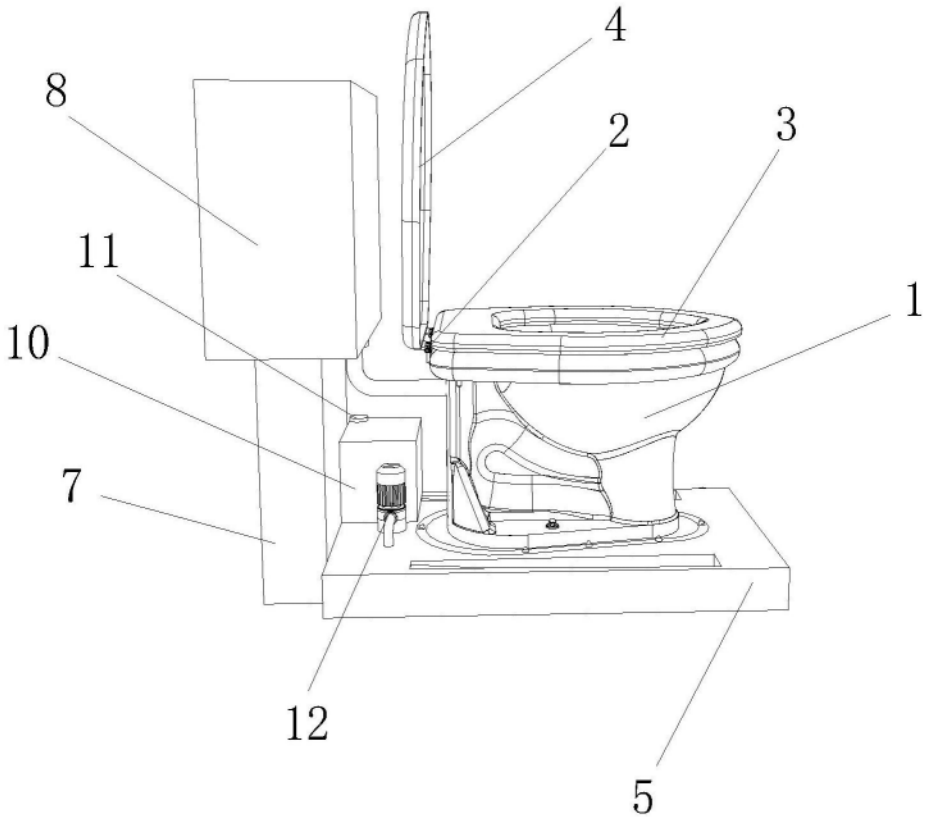

图4